УДК 621.744.4.062-2 : 674(083.74)

Группа Г21

ГОСУДАРСТВЕННЫЙ СТАНДАРТ СОЮЗА ССР

# ВКЛАДЫШ ДЕРЕВЯННЫЙ СМЕННЫЙ МЕЛКИЙ ДЛИНОЙ 606 мм, ШИРИНОЙ 506 мм ДЛЯ МОДЕЛЬНЫХ ПЛИТ

## Конструкция и размеры

Shallow changeable wooden insert by length 606 mm, width 506 mm for pattern plates. Design and dimensions

**ГОСТ 20154—74**

Постановлением Государственного комитета стандартов Совета Министров СССР от 27 августа 1974 г. № 2067 срок действия установлен

с 01.07. 1975 г.
до 01.07. 1980 г.

Несоблюдение стандарта преследуется по закону

1. Конструкция и размеры вкладыша должны соответствовать указанным на черт. 1.

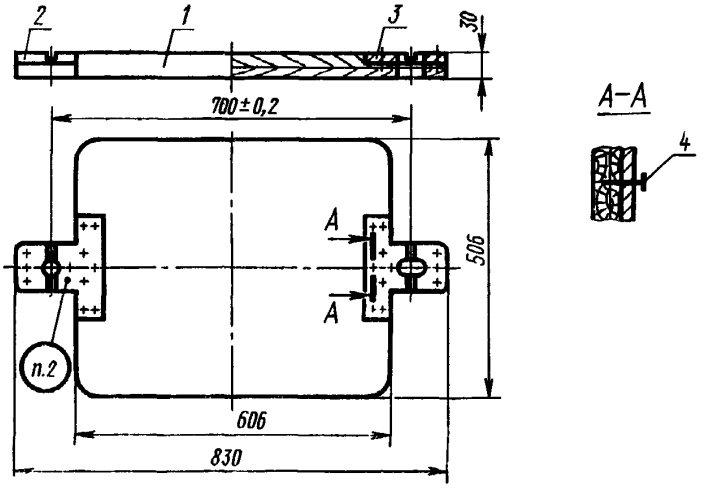


Теоретическая масса—6,8 кг

*1*—плита 0280-2931/001 (кол. 1); *2*—пластина центрирующая 0280-2931/002 (кол. 1); *3*—пластина направляющая 0280-2931/003 (кол. 1); *4*—шуруп А 4×25.09.2 по ГОСТ 1145—70 (кол. 22).

Черт. 1

Условное обозначение вкладыша:

*Вкладыш 0280—2931 ГОСТ 20154—74*

2. Маркировать: обозначение вкладыша и товарный знак предприятия-изготовителя.



gost.e-ecolog.ru

3. Конструкция и размеры плиты (поз. *1*) должны соответствовать указанным на черт. 2.

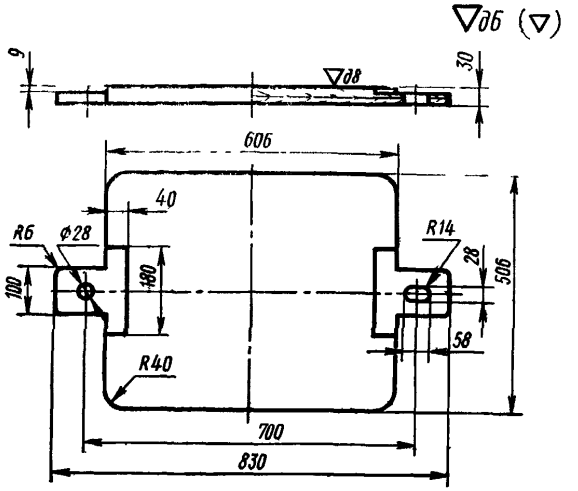


Теоретическая масса—4,7 кг

Черт. 2

Условное обозначение плиты:

*Плита 0280-2931/001 ГОСТ 20154—74*

4. Конструкция и размеры центрирующей пластины (поз. *2*) должны соответствовать указанным на черт. 3.

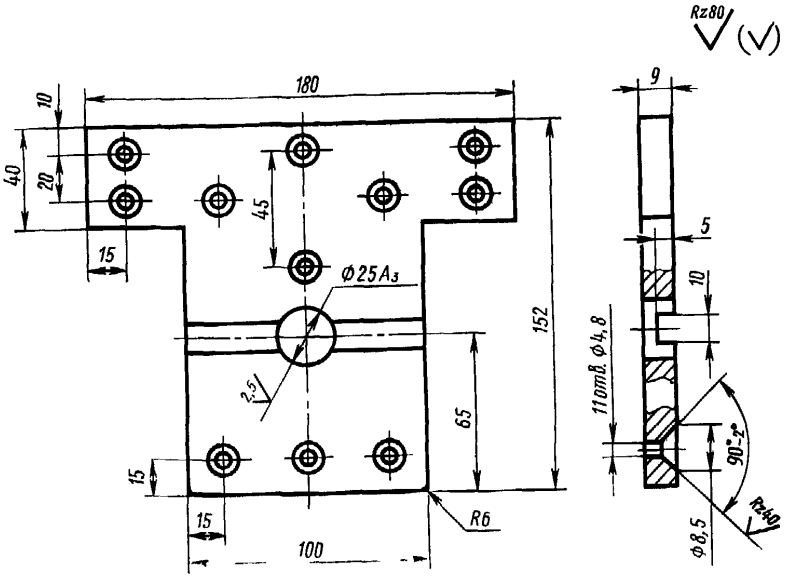


Теоретическая масса—1,1 кг

Черт. 3

Условное обозначение центрирующей пластины:

*Пластина центрирующая 0280-2931/002 ГОСТ 20154—74*

5. Материал — сталь Ст3 по ГОСТ 380—71.

6. Конструкция и размеры направляющей пластины (поз. *3*) должны соответствовать указанным на черт. 4.

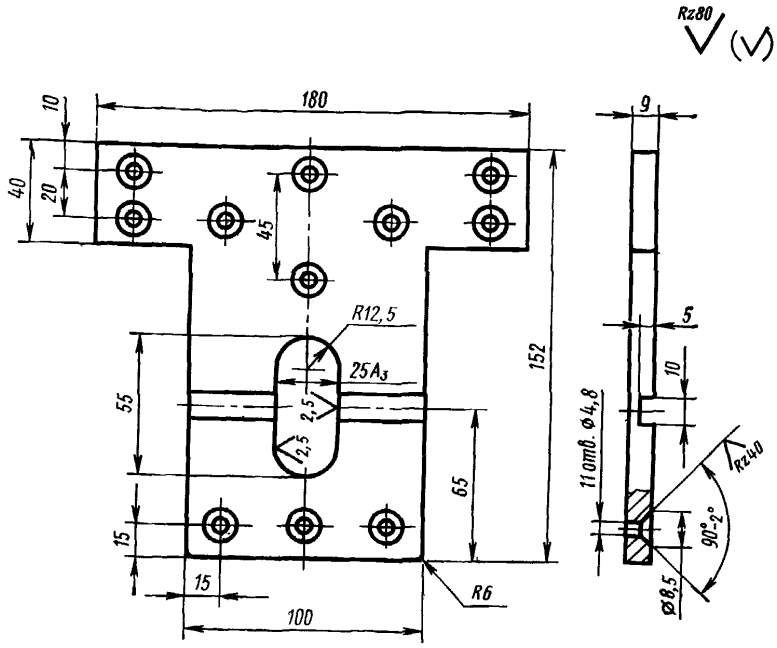


Теоретическая масса—1 кг

Черт. 4

Условное обозначение направляющей пластины:

*Пластина направляющая 0280-2931/003 ГОСТ 20154—74*

7. Материал — сталь Ст3 по ГОСТ 380—71.

8. Технические требования — по ГОСТ 20131—74

**Изменение № 1 ГОСТ 20154—74 Вкладыш деревянный сменный мелкий длиной 606 мм, шириной 506 мм для модельных плит. Конструкция и размеры**

**Постановлением Государственного комитета СССР по стандартам от 09.02.82 № 510 срок введения установлен**

**с 01.05.82**

Пункт 1. Чертеж 1. Подрисуночная подпись. Заменить обозначение шурупа «А4×20.09.2 по ГОСТ 1145—70» на «2—4×20.016 по ГОСТ 1145—80».

Пункты 1, 3, 4, 6. Чертежи 1—4. Заменить слова: «Теоретическая масса» на «Масса не более».

*(Продолжение см. стр. 78)*

*(Продолжение изменения к ГОСТ 20154—74)*

Пункт 3. Чертеж 2. Заменить обозначения шероховатости:

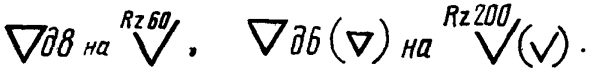


Пункты 4, 6. Чертежи 3, 4. Заменить обозначение поля допуска: $A_3$ на H8.
Пункт 8. Заменить ссылку: ГОСТ 20131—74 на ГОСТ 20131—80.

(ИУС № 5 1982 г.)

**Изменение № 2 ГОСТ 20154—74 Вкладыш деревянный сменный мелкий длиной 606 мм, шириной 506 мм для модельных плит. Конструкция и размеры**

**Утверждено и введено в действие Постановлением Государственного комитета СССР по стандартам от 17.12.87 № 4618**

**Дата введения 01.06.88**

Под наименованием стандарта проставить код: ОКСТУ 3969.

Пункт 8. Заменить слово: «требования» на «условия».

(ИУС № 3 1988 г.)

gost.e-ecolog.ru