УДК 621.744.4.062-2 : 674(083.74)

Группа Г21

ГОСУДАРСТВЕННЫЙ СТАНДАРТ СОЮЗА ССР

ВКЛАДЫШ ДЕРЕВЯННЫЙ СМЕННЫЙ МЕЛКИЙ ДЛИНОЙ 798 мм, ШИРИНОЙ 698 мм ДЛЯ МОДЕЛЬНЫХ ПЛИТ

Конструкция и размеры

Shallow changeable wooden insert by length 798 mm, width 698 mm for pattern plates. Design and dimensions

ГОСТ 20153—74

Постановлением Государственного комитета стандартов Совета Министров СССР от 27 августа 1974 г. № 2067 срок действия установлен

с 01.07. 1975 г.
до 01.07. 1980 г.

Несоблюдение стандарта преследуется по закону

1. Конструкция и размеры вкладыша должны соответствовать указанным на черт. 1.

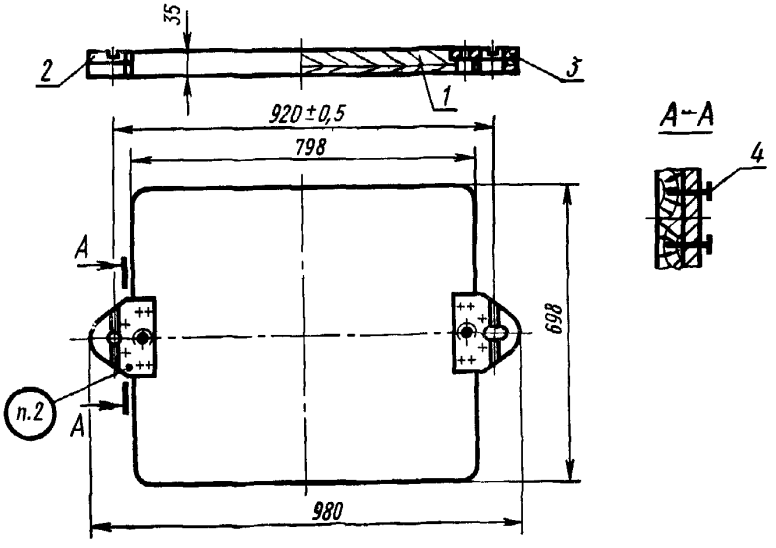

Теоретическая масса—11,2 кг

1—плита 0280-0291/001 (кол. 1); *2*—пластина центрирующая 0280-0291/002 (кол 1); *3*—пластина направляющая 0280-0291/003 (кол. 1); *4*—шуруп А 4×25.09.2 по ГОСТ 1145—70 (кол. 16).

Черт. 1

Условное обозначение вкладыша:

Вкладыш 0280-0291 ГОСТ 20153—74

2. Маркировать: обозначение вкладыша и товарный знак предприятия-изготовителя.

gost.e-ecolog.ru

3. Конструкция и размеры плиты (поз. *1*) должны соответствовать указанным на черт. 2.

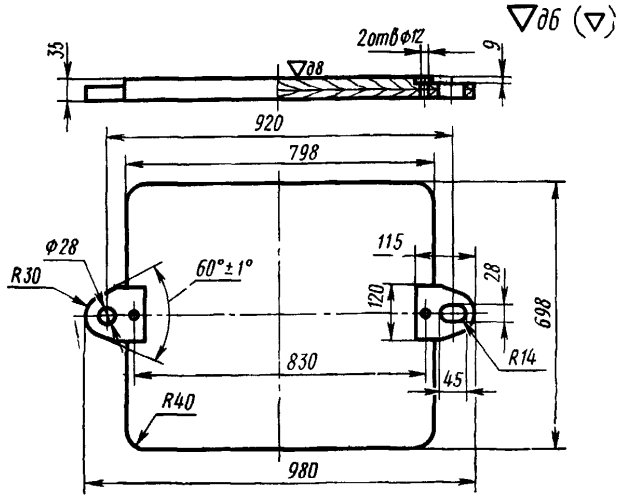

Теоретическая масса—9,8 кг

Черт. 2

Условное обозначение плиты:

Плита 0280-0291/001 ГОСТ 20153—74

4. Конструкция и размеры центрирующей пластины (поз. *2*) должны соответствовать указанным на черт. 3.

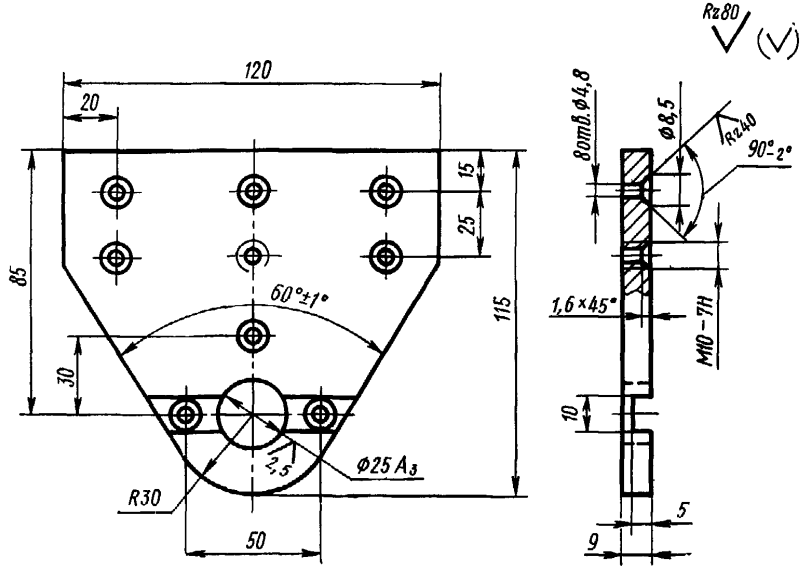

Теоретическая масса—0,7 кг

Черт. 3

Условное обозначение центрирующей пластины:

Пластина центрирующая 0280-0291/002 ГОСТ 20153—74

5. Материал — сталь марки Ст3 по ГОСТ 380—71.

6. Конструкция и размеры направляющей пластины (поз. *3*) должны соответствовать указанным на черт. 4.

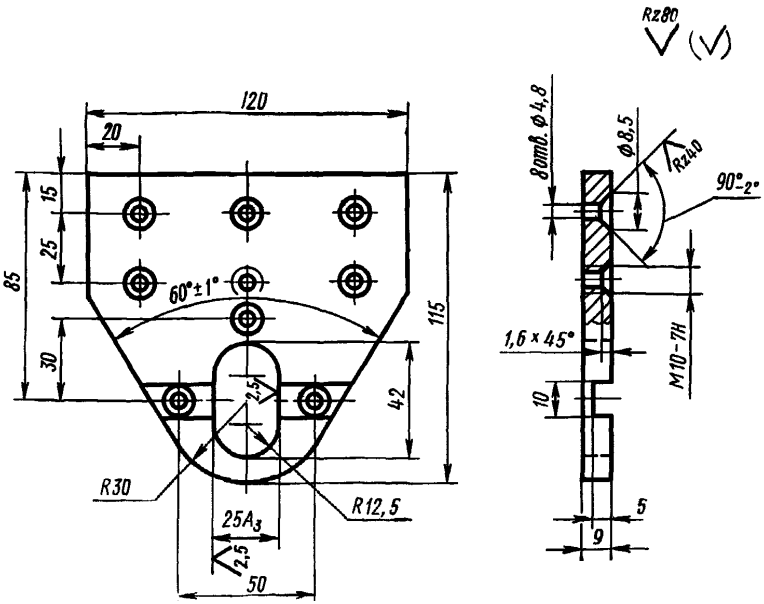

Теоретическая масса—0,65 кг

Черт. 4

Условное обозначение направляющей пластины:

Пластина направляющая 0280-0291/003 ГОСТ 20153—74

7. Материал — сталь Ст3 по ГОСТ 380—71.

8. Технические требования — по ГОСТ 20131—74

Изменение № 1 ГОСТ 20153—74 Вкладыш деревянный сменный мелкий длиной 798 мм, шириной 698 мм для модельных плит. Конструкция и размеры

Постановлением Государственного комитета СССР по стандартам от 09.02.82 № 509 срок введения установлен

с 01.05.82

Пункт 1. Чертеж 1. Подрисуночная подпись. Заменить обозначение шурупа: А4×25.09.2 по ГОСТ 1145—70» на «1—4×25.016 по ГОСТ 1145—80».

(Продолжение см. стр. 78)

Пункты 1, 3, 4, 6. Чертежи 1—4. Заменить слова: «Теоретическая масса» на «Масса не более».

Пункт 3. Чертеж 2. Заменить обозначения шероховатости:

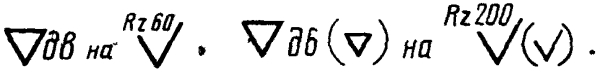

Пункты 4, 6. Чертежи 3, 4. Заменить обозначение поля допуска: A_3 на H8.

Пункт 8. Заменить ссылку: ГОСТ 20131—74 на ГОСТ 20131—80.

(ИУС № 5 1982 г.)

Изменение № 2 ГОСТ 20153—74 Вкладыш деревянный сменный мелкий длиной 798 мм, шириной 698 мм для модельных плит. Конструкция и размеры

Утверждено и введено в действие Постановлением Государственного комитета СССР по стандартам от 17.12.87 № 4618

Дата введения 01.06.88

Под наименованием стандарта проставить код: ОКСТУ 3969.

Пункт 8. Заменить слово: «требования» на «условия».

(ИУС № 3 1988 г.)

gost.e-ecolog.ru