УДК 621.744.4.062(083.74)

Группа Г21

ГОСУДАРСТВЕННЫЙ СТАНДАРТ СОЮЗА ССР

ПЛИТА МОДЕЛЬНАЯ СО СМЕННЫМ МЕЛКИМ ДЕРЕВЯННЫМ ВКЛАДЫШЕМ ДЛЯ ОПОКИ РАЗМЕРАМИ В СВЕТУ 800×700 мм НА ФОРМОВОЧНЫЕ ЛИТЕЙНЫЕ МАШИНЫ С ПОВОРОТОМ ПОЛУФОРМЫ БЕЗ ДОПРЕССОВКИ

Конструкция и размеры

Pattern plate with shallow changeable wooden insert for moulding box having inside dimensions 800×700 mm for moulding foundry machines with turn of half mould with squeezing Design and dimensions

ГОСТ 20148—74

Взамен МН 1887—61

Постановлением Государственного комитета стандартов Совета Министров СССР от 27 августа 1974 г. № 2067 срок действия установлен

с 01.07 1975 г.

до 01.07 1980 г.

Несоблюдение стандарта преследуется по закону

1 Конструкция и размеры модельной плиты должны соответствовать указанным на чертеже

gost.e-ecolog.ru

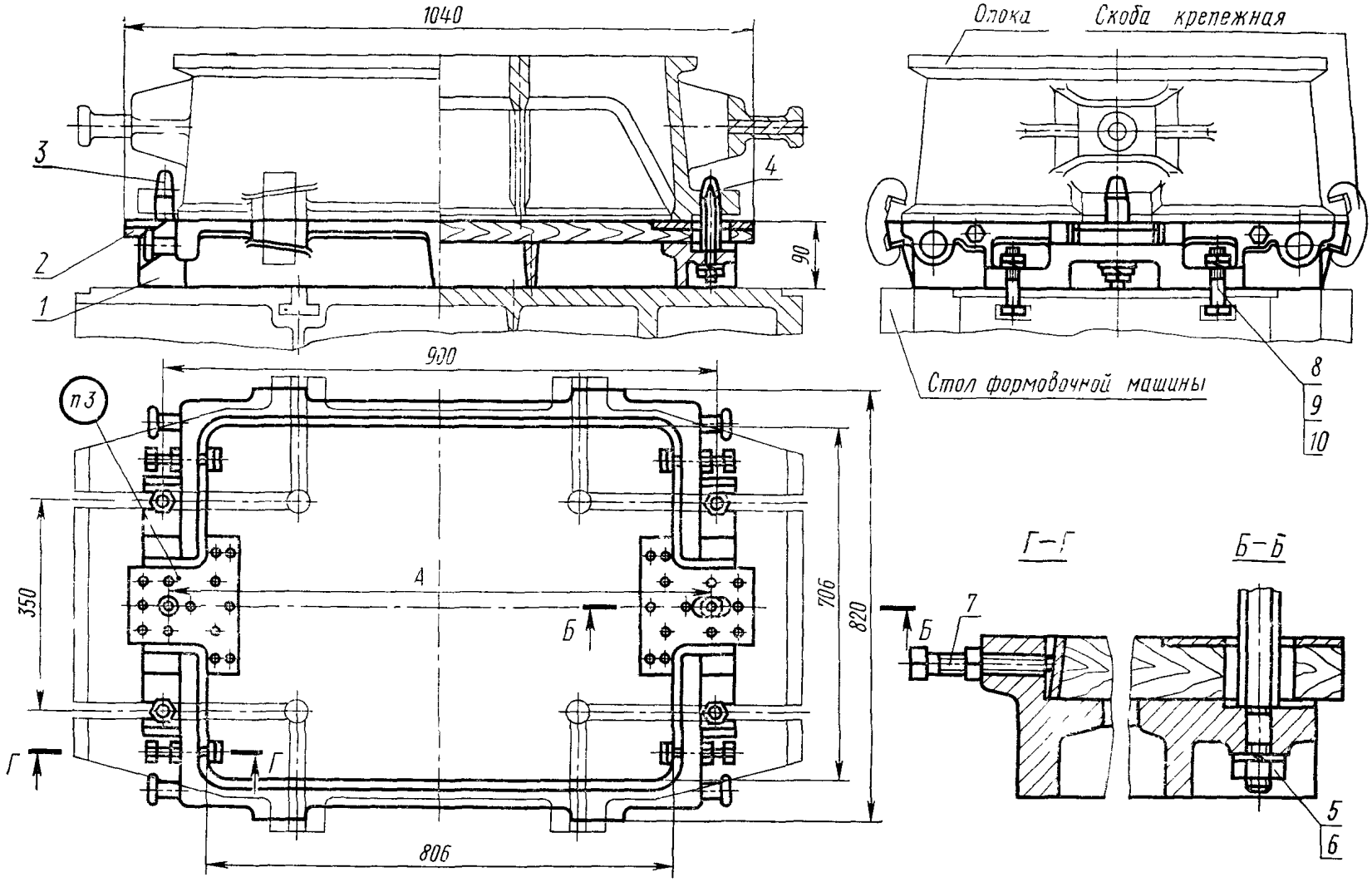

Теоретическая масса —121 кг

1— рама 0280-0482/001 по ГОСТ 20097—74 (кол 1), *2*—вкладыш 0280-2645 по ГОСТ 20152—74 (кол. 1); *3*—штырь центрирующий 0290-2502 по ГОСТ 20122—74 (кол 1); *4*—штырь направляющий 0290-2552 по ГОСТ 20123—74 (кол 1); *5*—шайба 12 65Г.05 по ГОСТ 6402—70 (кол 2), *6*—гайка М12 6 05 по ГОСТ 5927—70 (кол 6); *7*—винт 7006-0918 по ГОСТ 13434—68 (кол 4), *8*—болт М16×60 66 05 по ГОСТ 7808—70 (кол. 4), *9*—гайка М16 6 05 по ГОСТ 5927—70 (кол. 4); *10*—шайба 16 65Г 05 по ГОСТ 6402—70 (кол. 4)

Условное обозначение модельной плиты:

Плита модельная 0280-2575 ГОСТ 20148—74

2. Допускается применение рамы (поз. *1*) по ГОСТ 20114—74.
3. Маркировать: обозначение модельной плиты и товарный знак предприятия-изготовителя.
4. Технические требования — по ГОСТ 20131—74.

Изменение № 1 ГОСТ 20148—74 Плита модельная со сменным мелким деревянным вкладышем для опоки размерами в свету 800×700 мм на формовочные литейные машины с поворотом полуформы без допрессовки. Конструкция и размеры

Постановлением Государственного комитета СССР по стандартам от 09.02.82 № 508 срок введения установлен

с 01.05.82

Пункт 1. Чертеж. Заменить слова: «Теоретическая масса» на «Масса не более».

Пункт 4. Заменить ссылку: ГОСТ 20131—74 на ГОСТ 20131—80.

(ИУС № 5 1982 г.)

Изменение № 2 ГОСТ 20148—84 Плита модельная со сменным мелким деревянным вкладышем для опоки размерами в свету 800×700 мм на формовочные литейные машины с поворотом полуформы без допрессовки. Конструкция и размеры

Утверждено и введено в действие Постановлением Государственного комитета СССР по стандартам от 17.12.87 № 4616

Дата введения 01.06.88

Под наименованием стандарта проставить код: ОКСТУ 3969.

Пункт 1. Чертеж. Заменить обозначения болтов и гаек: М12.6.05 на М12—6Н.6.05; М16×60.66.05 на М16—6*g*×60.66.05; М16.6.05 на М16—6Н.6.05.

Пункт 4. Заменить слово: «требования» на «условия».

(ИУС № 3 1988 г.)

gost.e-ecolog.ru