ГОСУДАРСТВЕННЫЕ СТАНДАРТЫ
СОЮЗА ССР

ПЛИТЫ МОДЕЛЬНЫЕ МЕТАЛЛИЧЕСКИЕ ДЛЯ ВСТРЯХИВАЮЩИХ ФОРМОВОЧНЫХ ЛИТЕЙНЫХ МАШИН

ГОСТ 20084-74—ГОСТ 20131-74

Издание официальное

МОСКВА—1974

gost.e-ecolog.ru

ГОСУДАРСТВЕННЫЕ СТАНДАРТЫ
СОЮЗА ССР

ПЛИТЫ МОДЕЛЬНЫЕ МЕТАЛЛИЧЕСКИЕ ДЛЯ ВСТРЯХИВАЮЩИХ ФОРМОВОЧНЫХ ЛИТЕЙНЫХ МАШИН

ГОСТ 20084-74—ГОСТ 20131-74

Издание официальное

МОСКВА—1974

РАЗРАБОТАНЫ Всесоюзным проектно-технологическим институтом литейного производства (ВПТИлитпром)

Директор Ясковский И. Г.
Руководитель темы Химчук Б. Г.
Исполнитель Бритов П. А.

ВНЕСЕНЫ Министерством станкостроительной и инструментальной промышленности СССР

Член Коллегии Трефилов В. А.

ПОДГОТОВЛЕНЫ К УТВЕРЖДЕНИЮ Всесоюзным научно-исследовательским институтом по нормализации в машиностроении (ВНИИНМАШ)

Директор Верченко В. Р.

УТВЕРЖДЕНЫ И ВВЕДЕНЫ В ДЕЙСТВИЕ Постановлением Государственного комитета стандартов Совета Министров СССР от 21 августа 1974 г. № 2023

Редактор *А. Л. Владимиров*
Технический редактор *В. Н. Солдатова*
Корректор *В. М. Смирнова*

Сдано в наб. 16.09.74 | Подп. в печ. 22.10.74 | 19,0 п. л. | Тир. 16 000 | Цена 1 руб. 01 коп.

Издательство стандартов. Москва, Д-22, Новопресненский пер., 3
Тип. «Московский печатник». Москва, Лялин пер., 6. Зак. 1863

© Издательство стандартов, 1974

СОДЕРЖАНИЕ

Стр.

ГОСТ 20084—74 Плиты модельные чугунные для опок размерами в свету 400×300 мм, 450×350 мм, 500×400 мм на формовочные литейные машины без поворота полуформы с допрессовкой. Конструкция и размеры . . 5

ГОСТ 20085—74 Плиты модельные чугунные со сменными металлическими вкладышами для опок размерами в свету 400×300 мм, 450×350 мм, 500×400 мм на формовочные литейные машины без поворота полуформы с допрессовкой. Конструкция и размеры 8

ГОСТ 20086—74 Плиты модельные чугунные для опок размерами в свету 1000×600 мм на формовочные литейные машины без поворота полуформы с допрессовкой. Конструкция и размеры 13

ГОСТ 20087—74 Плиты модельные чугунные для опок размерами в свету 1200×1000 мм на формовочные литейные машины без поворота полуформы без допрессовки. Конструкция и размеры 15

ГОСТ 20088—74 Плиты модельные чугунные для опок размерами в свету 600×500 мм на формовочные литейные машины без поворота полуформы с допрессовкой. Конструкция и размеры 18

ГОСТ 20089—74 Плиты модельные чугунные со сменными металлическими вкладышами для опок размерами в свету 600×500 мм на формовочные литейные машины без поворота полуформы с допрессовкой. Конструкция и размеры 22

ГОСТ 20090—74 Плиты модельные чугунные для опок размерами в свету 800×700 мм на формовочные литейные машины без поворота полуформы с допрессовкой. Конструкция и размеры 26

ГОСТ 20091—74 Плиты модельные чугунные со сменными металлическими вкладышами для опок размерами в свету 800×700 мм на формовочные литейные машины без поворота полуформы с допрессовкой. Конструкция и размеры 30

ГОСТ 20092—74 Плиты модельные чугунные для опок размерами в свету 1000×800 мм на формовочные литейные машины без поворота полуформы с допрессовкой. Конструкция и размеры 34

ГОСТ 20093—74 Плиты модельные чугунные со сменными металлическими вкладышами для опок размерами в свету 1000×800 мм на формовочные литейные машины без поворота полуформы с допрессовкой. Конструкция и размеры 38

ГОСТ 20094—74 Плиты модельные чугунные для опок размерами в свету 600×500 мм, 800×700 мм, 1000×800 мм на формовочные литейные машины с поворотом полуформы с допрессовкой. Конструкция и размеры . . 41

ГОСТ 20095—74 Плиты модельные чугунные со сменными металлическими вкладышами для опок размерами в свету 600×500 мм, 800×700 мм, 1000×800 мм на формовочные литейные машины с поворотом полуформы с допрессовкой. Конструкция и размеры 44

ГОСТ 20096—74 Плиты модельные чугунные для опок размерами в свету 800×700 мм на формовочные литейные машины с поворотом полуформы без допрессовки. Конструкция и размеры 49

ГОСТ 20097—74 Плиты модельные чугунные со сменными металлическими вкладышами для опок размерами в свету 800×700 мм на формовочные литейные машины с поворотом полуформы без допрессовки. Конструкция и размеры 52

ГОСТ 20098—74 Плиты модельные чугунные для опок размерами в свету 1000×800 мм на формовочные литейные машины с поворотом полуформы без допрессовки. Конструкция и размеры 55

ГОСТ 20099—74 Плиты модельные чугунные со сменными металлическими вкладышами для опок размерами в свету 1000×800 мм на формовочные литейные машины с поворотом полуформы без допрессовки. Конструкция и размеры 58

ГОСТ 20100—74 Плиты модельные чугунные для опок размерами в свету 1200×1000 мм на формовочные литейные машины с поворотом полуформы без допрессовки. Конструкция и размеры 61

ГОСТ 20101—74 Плиты модельные стальные для опок размерами в свету 400×300 мм, 450×350 мм, 500×400 мм на формовочные литейные машины без поворота полуформы с допрессовкой. Конструкция и размеры . . 64

Стр.

ГОСТ 20102—74 Плиты модельные стальные со сменными металлическими вкладышами для опок размерами в свету 400×300 мм, 450×350 мм, 500×400 мм на формовочные литейные машины без поворота полуформы с допрессовкой. Конструкция и размеры 67
ГОСТ 20103—74 Плиты модельные стальные для опок размерами в свету 1000×600 мм на формовочные литейные машины без поворота полуформы с допрессовкой. Конструкция и размеры 71
ГОСТ 20104—74 Плиты модельные стальные для опок размерами в свету 1200×1000 мм на формовочные литейные машины без поворота полуформы без допрессовки 74
ГОСТ 20105—74 Плиты моделные стальные для опок размерами в свету 600×500 мм на формовочные литейные машины без поворота полуформы с допрессовкой. Конструкция и размеры 77
ГОСТ 20106—74 Плиты модельные стальные со сменными металлическими вкладышами для опок размерами в свету 600×500 мм на формовочные литейные машины без поворота полуформы с допрессовкой. Конструкция и размеры 81
ГОСТ 20107—74 Плиты модельные стальные для опок размерами в свету 800×700 мм на формовочные литейные машины без поворота полуформы с допрессовкой. Конструкция и размеры 84
ГОСТ 20108—74 Плиты модельные стальные со сменными металлическими вкладышами для опок размерами в свету 800×700 мм на формовочные литейные машины без поворота полуформы с допрессовкой. Конструкция и размеры 88
ГОСТ 20109—74 Плиты модельные стальные для опок размерами в свету 1000×800 мм на формовочные литейные машины без поворота полуформы с допрессовкой. Конструкция и размеры 91
ГОСТ 20110—74 Плиты модельные стальные со сменными металлическими вкладышами для опок размерами в свету 1000×800 мм на формовочные литейные машины без поворота полуформы с допрессовкой. Конструкция и размеры 95
ГОСТ 20111—74 Плиты модельные стальные для опок размерами в свету 600×500 мм, 800×700 мм, 1000×800 мм на формовочные литейные машины с поворотом полуформы с допрессовкой. Конструкция и размеры . . 98
ГОСТ 20112—74 Плиты модельные стальные со сменными металлическими вкладышами для опок размерами в свету 600×500 мм, 800×700 мм, 1000×800 мм на формовочные литейные машины с поворотом полуформы с допрессовкой. Конструкция и размеры 103
ГОСТ 20113—74 Плиты модельные стальные для опок размерами в свету 800×700 мм на формовочные литейные машины с поворотом полуформы без допрессовки. Конструкция и размеры 107
ГОСТ 20114—74 Плиты модельные стальные со сменными металлическими вкладышами для опок размерами в свету 800×700 мм на формовочные литейные машины с поворотом полуформы без допрессовки. Конструкция и размеры 110
ГОСТ 20115—74 Плиты модельные стальные для опок размерами в свету 1000×800 мм на формовочные литейные машины с поворотом полуформы без допрессовки. Конструкция и размеры 113
ГОСТ 20116—74 Плиты модельные стальные со сменными металлическими вкладышами для опок размерами в свету 1000×800 мм на формовочные литейные машины с поворотом полуформы без допрессовки. Конструкция и размеры 116
ГОСТ 20117—74 Плиты модельные стальные для опок размерами в свету 1200×1000 мм на формовочные литейные машины с поворотом полуформы без допрессовки. Конструкция и размеры 119
ГОСТ 20118—74 Плиты модельные стальные для опок размерами в свету 1600×1200 мм на формовочные литейные машины с поворотом полуформы без допрессовки. Конструкция и размеры 122
ГОСТ 20119—74 Плиты модельные стальные для опок размерами в свету 2000×1600 мм на формовочные литейные машины с поворотом полуформы без допрессовки. Конструкция и размеры 125
ГОСТ 20120—74 Плиты модельные стальные для опок размерами в свету 2600×1600 мм на формовочные литейные машины с поворотом полуформы без допрессовки. Конструкция и размеры 128
ГОСТ 20121—74 Плиты модельные стальные для опок размерами в свету 2500×2000 мм на формовочные литейные машины с поворотом полуформы без допрессовки. Конструкция и размеры 131
ГОСТ 20122—74 Штыри центрирующие для модельных плит. Конструкция и размеры. 134
ГОСТ 20123—74 Штыри направляющие для модельных плит. Конструкция и размеры. 136
ГОСТ 20124—74 Штыри центрирующие крепежные для модельных плит. Конструкция и размеры 138
ГОСТ 20125—74 Штыри направляющие крепежные для модельных плит. Конструкция и размеры 140
ГОСТ 20126—74 Втулки центрирующие для модельных плит. Конструкция и размеры. 142
ГОСТ 20127—74 Втулки направляющие для модельных плит. Конструкция и размеры. 144
ГОСТ 20128—74 Штыри откидные для модельных плит. Конструкция и размеры . . 146
ГОСТ 20129—74 Планки прижима для модельных плит. Конструкция и размеры . . 148
ГОСТ 20130—74 Винты для модельных плит. Конструкция и размеры 149
ГОСТ 20131—74 Плиты модельные. Технические требования 151

УДК 621.744.4.062(083.74)

Группа Г21

ГОСУДАРСТВЕННЫЙ СТАНДАРТ СОЮЗА ССР

ПЛИТЫ МОДЕЛЬНЫЕ ЧУГУННЫЕ ДЛЯ ОПОК РАЗМЕРАМИ В СВЕТУ 400×300 мм, 450×350 мм, 500×400 мм НА ФОРМОВОЧНЫЕ ЛИТЕЙНЫЕ МАШИНЫ БЕЗ ПОВОРОТА ПОЛУФОРМЫ С ДОПРЕССОВКОЙ

Конструкция и размеры

Iron pattern plates for moulding boxes having inside dimensions 400×300 mm, 450×350 mm, 500×400 mm for moulding foundry machines without turn of half mould with squeezing. Design and dimensions.

ГОСТ 20084—74

Взамен МН 1291—60

Постановлением Государственного комитета стандартов Совета Министров СССР от 21 августа 1974 г. № 2023 срок действия установлен

с 01.01 1976 г.
до 01.01 1981 г.

Несоблюдение стандарта преследуется по закону

1. Конструкция и размеры модельных плит должны соответствовать указанным на черт. 1 и в табл. 1.

Издание официальное ★

Перепечатка воспрещена

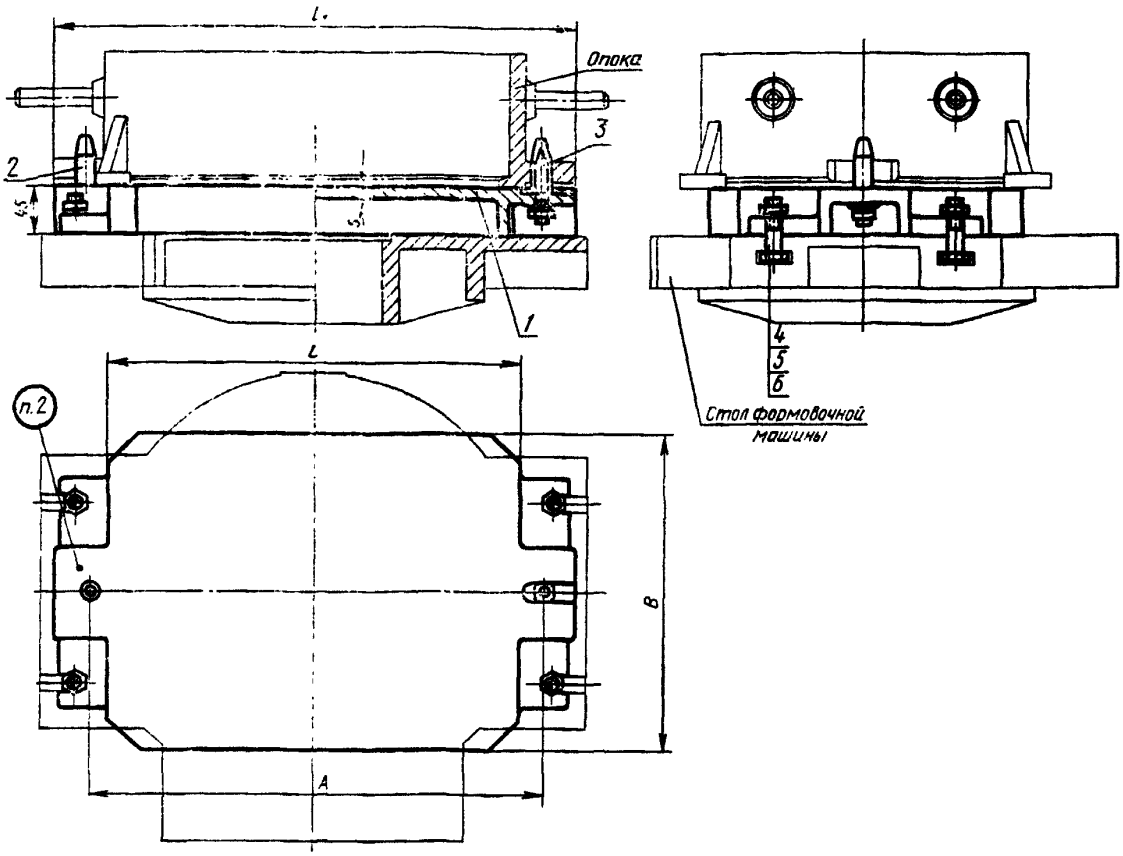

1 — плита по табл. 1; *2* — штырь центрирующий 0290-2501 по ГОСТ 20122—74 (кол. 1); 3 — штырь направляющий 0290-2551 по ГОСТ 20123—74 (кол. 1); *4* — болт М12×50.66.05 по ГОСТ 7808—70 (кол. 4); *5* — гайка М12.6.05 по ГОСТ 5927—70 (кол. 6); *6* — шайба 12.65Г.05 по ГОСТ 6402—70 (кол. 6).

Черт. 1

Таблица 1

Размеры в мм

Обозначения модельных плит	Применяемость	Размеры опок в свету	L	L_1	B	A	s	Теоретическая масса, кг	Поз. *1*. Плита. Кол. 1 Обозначения
0280-0051		400×300	450	560	350	500	12	23,0	0280-0051/001
0280-0054							16	26,8	0280-0054/001
0280-0055							20	30,7	0280-0055/001
0280-0052		450×350	500	610	400	550	12	29,0	0280-0052/001
0280-0056							16	34,0	0280-0056/001
0280-0057							20	39,0	0280-0057/001
0280-0053		500×400	550	660	450	600	12	33,0	0280-0053/001
0280-0058							16	39,3	0280-0058/001
0280-0059							20	45,6	0280-0059/001

Пример условного обозначения модельной плиты размерами $L = 450$ мм, $s = 12$ мм:

Плита модельная 0280-0051 ГОСТ 20084—74

2. Маркировать: обозначение модельной плиты и товарный знак предприятия-изготовителя.

3. Конструкция и размеры плит (поз. *1*) должны соответствовать указанным на черт. 2 и в табл. 2.

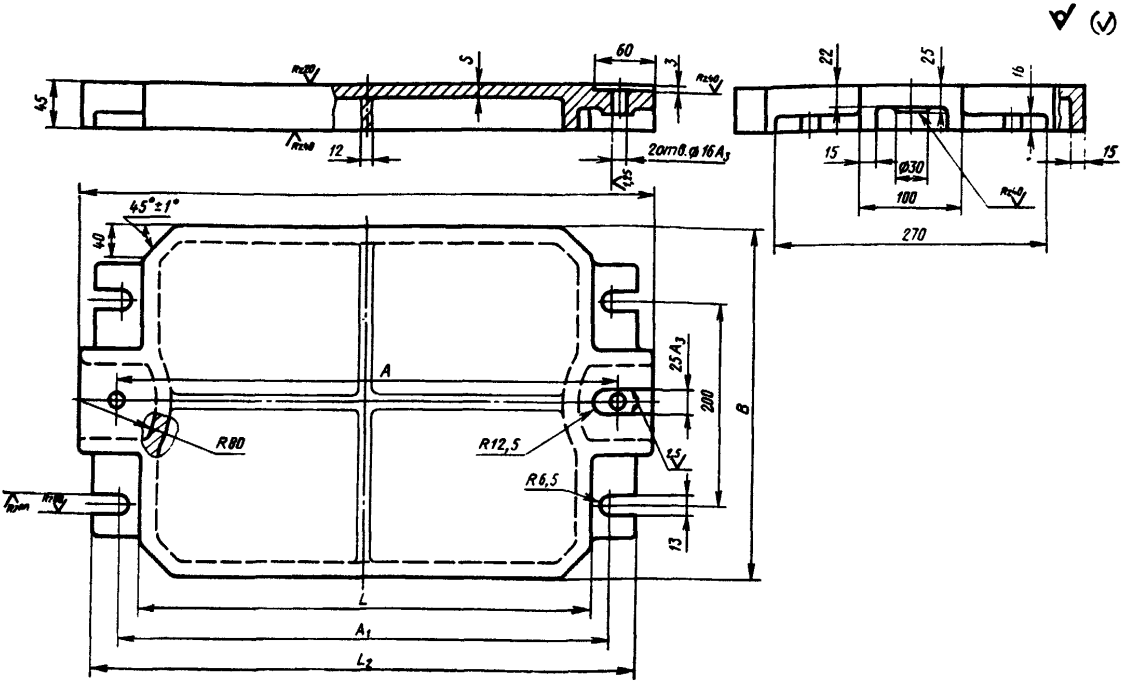

Черт. 2

Таблица 2

Размеры в мм

Обозначения плит	L	L_1	L_2	B	A (пред. откл. ±0,2)	A_1	s	Теоретическая масса, кг
0280-0051/001	450	560	540	350	500	500	12	22,0
0280-0054/001							16	25,8
0280-0055/001							20	29,7
0280-0052/001	500	610	580	400	550	540	12	28,0
0280-0056/001							16	33,0
0280-0057/001							20	38,0
0280-0053/001	550	660	600	450	600	570	12	32,0
0280-0058/001							16	38,3
0280-0059/001							20	44,6

Пример условного обозначения плиты размерами $L = 450$ мм, $s = 12$ мм:

Плита 0280-0051/001 ГОСТ 20084—74

4. Ребра жесткости, показанные на чертеже тонкой линией, следует выполнять в плитах размерами $L = 550$ мм, $B = 450$ мм.

5. Неуказанные радиусы 3—5 мм.

6. Технические требования — по ГОСТ 20131—74.

Группа Г21

Изменение № 1 ГОСТ 20084—74 Плиты модельные чугунные для опок размерами в свету 400×300 мм, 450×350 мм, 500×400 мм на формовочные литейные машины без поворота полуформы с допрессовкой. Конструкция и размеры

Постановлением Государственного комитета СССР по стандартам от 02.06.81 № 2760 срок введения установлен

с 01.10.81

Пункт 1. Чертеж 1. Подрисуночная подпись. Заменить обозначение болта (поз. 4): М12×50.66.05 по ГОСТ 7808—70 на 7002—2519 по ГОСТ 13152—67.

(Продолжение см. стр. 94)

Пункты 1, 3. Таблицы 1, 2. Заменить наименование графы: «Теоретическая масса, кг» на «Масса, кг, не более».

Пункт 3. Чертеж 2. Заменить обозначение: A_3 на H8;

вид сверху. Размерную линию дополнить обозначением: L_1.

Пункт 6. Заменить ссылку: ГОСТ 20131—74 на ГОСТ 20131—80.

(ИУС № 8 1981 г.)

gost.e-ecolog.ru