УДК 621.746.073-2:006.354 Группа Г21

ГОСУДАРСТВЕННЫЙ СТАНДАРТ СОЮЗА ССР

# НИППЕЛЬ ВКЛАДНОЙ ПРЕСС-ФОРМ ДЛЯ ВЫПЛАВЛЯЕМЫХ МОДЕЛЕЙ

**Конструкция и размеры**

Put-in nipple for wax-pattern dies.
Design and dimensions.

**ГОСТ 19996—74***

**Взамен МН 4330—63**

**Постановлением Государственного комитета стандартов Совета Министров СССР от 26 июля 1974 г. № 1779 срок введения установлен**

**с 01.01. 1976 г.**

**Несоблюдение стандарта преследуется по закону**

1. Настоящий стандарт распространяется на вкладные ниппели, применяемые в системе охлаждения пресс-форм для выплавляемых моделей.

2. Конструкция и размеры вкладного ниппеля должны соответствовать указанным на черт. 1.

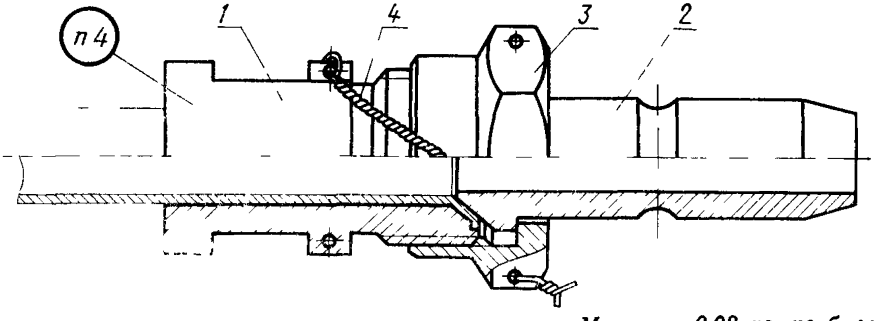


*Масса — 0,08 кг, не более*

*1*—корпус 0473 0981/001 (кол 1), *2*—ниппель 0473-0981/002 (кол. 1); *3*—гайка накидная 10—022 ГОСТ 16046—70 (кол. 1); *4*—проволока КС08 ГОСТ 792—67.

Черт. 1

**Издание официальное** **Перепечатка воспрещена**

★

* *Переиздание апрель 1982 г. с Изменением № 1, утвержденным в мае 1982 г.; Пост. № 1784 от 04.05.82 (ИУС № 8—1982 г.)*



gost.e-ecolog.ru

Условное обозначение вкладного ниппеля:

*Ниппель 0473-0981 ГОСТ 19996—74*

3. Технические условия — по ГОСТ 19999—74.

**2. 3. (Измененная редакция, Изм. № 1).**

4. Маркировать: обозначение ниппеля и товарный знак предприятия-изготовителя.

5. Пример установки вкладного ниппеля указан в справочном приложении.

6. Конструкция и размеры корпуса (поз. *1*) должны соответствовать указанным на черт. 2.

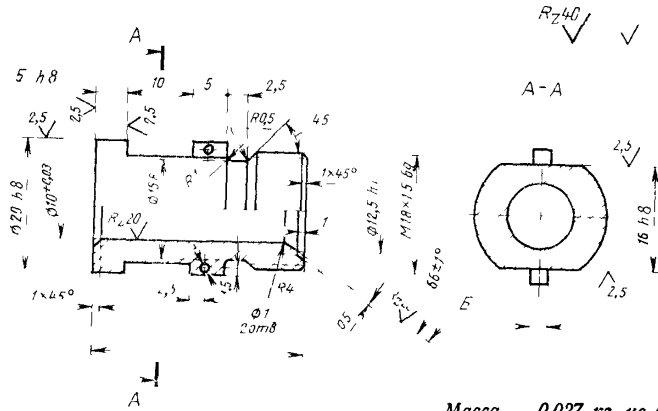


*Масса — 0,027 кг, не более*

Черт. 2

Условное обозначение корпуса:

*Корпус 0473-0981/001 ГОСТ 19996—74*

**(Измененная редакция, Изм. № 1).**

7. Материал — сталь марки 45 по ГОСТ 1050—74.

8. Твердость — HRC 30 ... 35.

9. Неуказанные предельные отклонения размеров: отверстий — $H14$, валов — $h14$, остальных — $\pm\frac{IT14}{2}$.

**(Измененная редакция, Изм. № 1).**

9а. Резьба — по ГОСТ 9150—81 и ГОСТ 24705—81. Поле допуска — по ГОСТ 16093—81.

**(Введен дополнительно, Изм. № 1).**

10. Конструкция и размеры ниппеля должны соответствовать указанным на черт. 3.

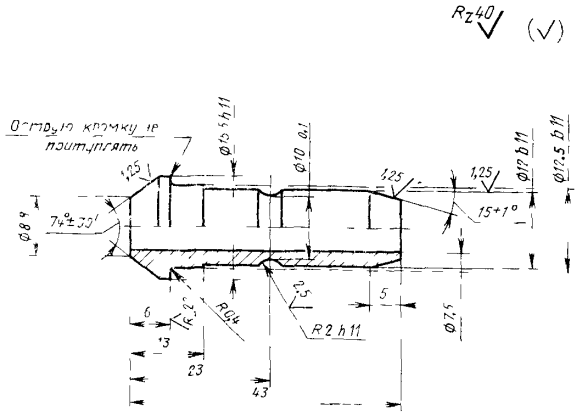


*Масса — 0,026 кг, не более*

Черт. 3

Условное обозначение ниппеля:

*Ниппель 0473-0981/002 ГОСТ 19996—74*

**(Измененная редакция, Изм. № 1).**

11. Материал — сталь марки 35 по ГОСТ 1050—74.

12. Твердость — HRC 28 ... 32.

13. Неуказанные предельные отклонения размеров: отверстий — $H14$, валов — $h14$, остальных — $\pm\frac{IT14}{2}$.

**(Измененная редакция, Изм. № 1).**

*ПРИЛОЖЕНИЕ к ГОСТ 19996—74*
*Справочное*

## ПРИМЕР УСТАНОВКИ ВКЛАДНОГО НИППЕЛЯ

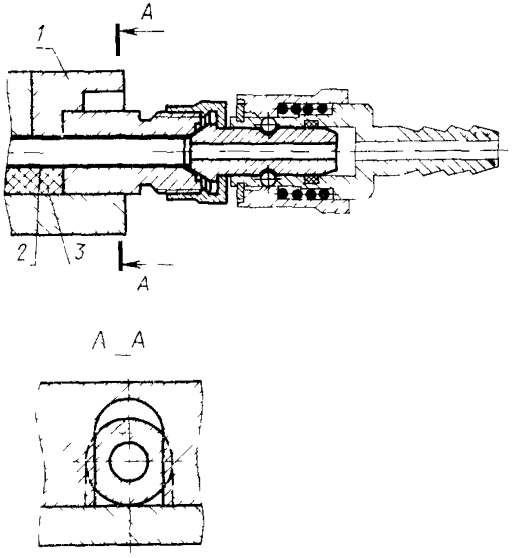


*1*—обойма; *2*—труба медная М2—М10×1 по ГОСТ 617—72; *3*—припой марки 4ПОС-40 по ГОСТ 21930—76.

gost.e-ecolog.ru