УДК 621.746.073-229.7:006.354 Группа Г21

ГОСУДАРСТВЕННЫЙ СТАНДАРТ СОЮЗА ССР

# ВЫТАЛКИВАТЕЛИ ПРЯМОУГОЛЬНЫЕ ПРЕСС-ФОРМ ДЛЯ ВЫПЛАВЛЯЕМЫХ МОДЕЛЕЙ

**Конструкция и размеры**

Rectangular ejectors for wax-pattern dies.
Design and dimensions.

**ГОСТ 19959—74***

**Взамен**
**МН 4335—63;**
**МН 4336—63**

**Постановлением Государственного комитета стандартов Совета Министров СССР от 26 июля 1974 г. № 1779 срок введения установлен**

**с 01.01. 1976 г.**

**Несоблюдение стандарта преследуется по закону**

1. Настоящий стандарт распространяется на прямоугольные выталкиватели, применяемые в пресс-формах, устанавливаемых на автоматах для изготовления модельных звеньев в автоматизированном производстве литья по выплавляемым моделям.

2 Конструкция и размеры прямоугольных выталкивателей должны соответствовать указанным на чертеже и в таблице.

**Издание официальное** **Перепечатка воспрещена**

★

* *Переиздание апрель 1982 г. с Изменением № 1, утвержденным в мае 1982 г.; Пост. № 1784 от 04.05.82 (ИУС № 8—1982 г.)*



gost.e-ecolog.ru

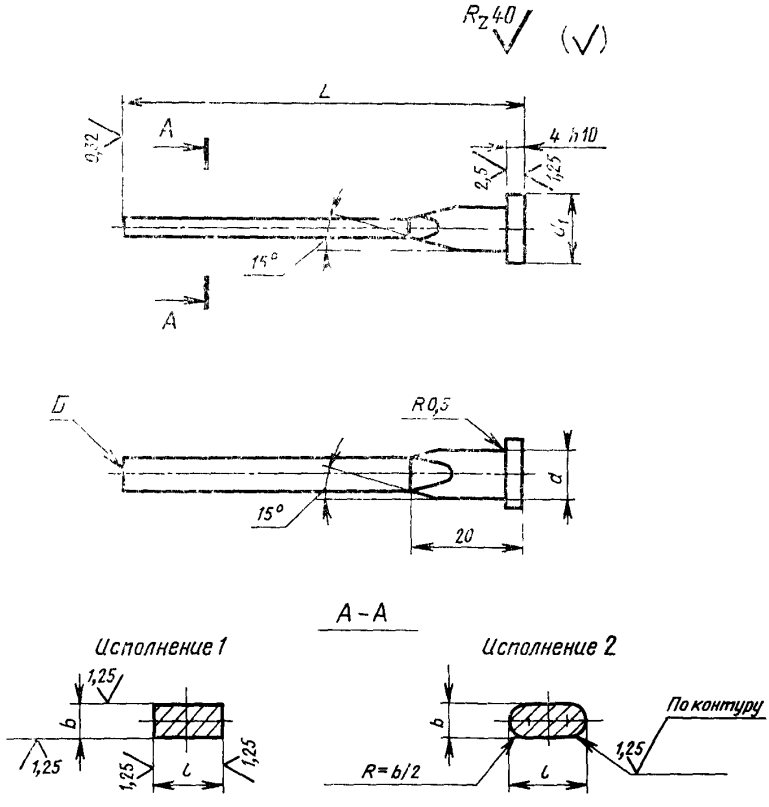
Rz 40
(√)
L
A
0,32
4 h10
2,5
1,25
15°
d1
A
Б
R0,5
d
15°
20
А-А
Исполнение 1
1,25
b
1,25
1,25
1,25
l
Исполнение 2
По контуру
b
R=b/2
1,25
l

Размеры в мм

| Обозначение выталкивателей | | Применяемость | $L$ | $l$ | $b$ | $d$ | $d_1$ | Масса, кг, не более |
|---|---|---|---|---|---|---|---|---|
| Исполнение 1 | Исполнение 2 | | | Пред. откл. по $f7$ | | | | |
| 0472-0581 | — | | 60 | 6 | 2 | 8 | 12 | 0,013 |
| — | 0472-0582 | | | | | | | |
| 0472-0583 | — | | 65 | | | | | 0,014 |
| — | 0472-0584 | | | | | | | |
| 0472 0585 | — | | 70 | | | | | 0,014 |
| — | 0472-0586 | | | | | | | |
| 0472-0587 | — | | 75 | | | | | 0,014 |
| — | 0472-0588 | | | | | | | |
| 0472-0589 | — | | 80 | | | | | 0,015 |
| — | 0472-0591 | | | | | | | |
| 0472-0592 | | | 85 | | | | | 0,015 |
| — | 0472-0593 | | | | | | | |
| 0472-0594 | — | | 90 | | | | | 0,016 |
| — | 0472-0595 | | | | | | | |
| 0472-0596 | — | | 95 | | | | | 0,016 |
| — | 0472-0597 | | | | | | | |
| 0472-0301 | — | | 100 | | | | | 0,017 |
| — | 0472-0598 | | | | | | | |
| 0472-0302 | — | | 105 | | | | | 0,018 |
| — | 0472-0599 | | | | | | | |
| 0472-0303 | — | | 110 | | | | | 0,018 |
| — | 0472-0601 | | | | | | | |

*Продолжение*

Размеры в мм

| Обозначение выталкивателей | | Применяемость | $L$ | $l$ | $b$ | $d$ | $d_1$ | Масса, кг, не более |
|---|---|---|---|---|---|---|---|---|
| Исполнение 1 | Исполнение 2 | | | Пред. откл. по f7 | | | | |
| 0472-0304 | — | | 120 | 6 | 2 | 8 | 12 | 0,019 |
| — | 0472-0602 | | | | | | | |
| 0472-0306 | — | | 130 | | | | | 0,019 |
| — | 0472-0603 | | | | | | | |
| 0472-0307 | — | | 140 | | | | | 0,020 |
| — | 0472-0604 | | | | | | | |
| 0472-0308 | — | | 150 | | 3 | | | 0,021 |
| — | 0472-0605 | | | | | | | |
| 0472-0606 | — | | 60 | | | | | 0,017 |
| — | 0472-0607 | | | | | | | |
| 0472-0608 | — | | 65 | | | | | 0,017 |
| — | 0472-0609 | | | | | | | |
| 0472-0611 | — | | 70 | | | | | 0,018 |
| — | 0472-0612 | | | | | | | |
| 0472-0613 | — | | 75 | | | | | 0,018 |
| — | 0472-0614 | | | | | | | |
| 0472-0615 | — | | 80 | | | | | 0,019 |
| — | 0472-0616 | | | | | | | |
| 0472-0617 | — | | 85 | | | | | 0,019 |
| — | 0472-0618 | | | | | | | |

*Продолжение*

Размеры в мм

| Обозначение выталкивателей | | Применяемость | $L$ | $l$ | $b$ | $d$ | $d_1$ | Масса, кг, не более |
|---|---|---|---|---|---|---|---|---|
| Исполнение 1 | Исполнение 2 | | | Пред. откл. по $f7$ | | | | |
| 0472-0619 | — | | 90 | 6 | 3 | 8 | 12 | 0,021 |
| — | 0472-0621 | | | | | | | |
| 0472-0622 | — | | 95 | | | | | 0,021 |
| — | 0472-0623 | | | | | | | |
| 0472-0310 | — | | 100 | | | | | 0,023 |
| — | 0472-0624 | | | | | | | |
| 0472-0311 | — | | 105 | | | | | 0,023 |
| — | 0472-0625 | | | | | | | |
| 0472-0312 | — | | 110 | | | | | 0,024 |
| — | 0472-0626 | | | | | | | |
| 0472-0313 | — | | 120 | | | | | 0,026 |
| — | 0472-0627 | | | | | | | |
| 0472-0315 | — | | 130 | | | | | 0,026 |
| — | 0472-0628 | | | | | | | |
| 0472-0316 | — | | 140 | | | | | 0,27 |
| — | 0472-0629 | | | | | | | |
| 0472-0317 | — | | 150 | | | | | 0,027 |
| — | 0472-0631 | | | | | | | |
| 0472-0632 | — | | 60 | 8 | 3 | 10 | 15 | 0,023 |
| — | 0472-0633 | | | | | | | |
| 0472-0634 | — | | 65 | | | | | 0,023 |
| — | 0472-0635 | | | | | | | |

*Продолжение*

Размеры в мм

| Обозначение выталкивателей | | Применяемость | $L$ | $l$ | $b$ | $d$ | $d_1$ | Масса, кг, не более |
|---|---|---|---|---|---|---|---|---|
| Исполнение 1 | Исполнение 2 | | | Пред. откл. по $f7$ | | | | |
| 0472-0636 | — | | 70 | 8 | 3 | 10 | 15 | 0,025 |
| — | 0472-0637 | | | | | | | |
| 0472-0638 | — | | 75 | | | | | 0,026 |
| — | 0472-0639 | | | | | | | |
| 0472-0641 | — | | 80 | | | | | 0,027 |
| — | 0472-0642 | | | | | | | |
| 0472-0643 | — | | 85 | | | | | 0,028 |
| — | 0472-0644 | | | | | | | |
| 0472-0645 | — | | 90 | | | | | 0,029 |
| — | 0472-0646 | | | | | | | |
| 0472-0647 | — | | 95 | | | | | 0,030 |
| — | 0472-0648 | | | | | | | |
| 0472-0319 | — | | 100 | | | | | 0,031 |
| — | 0472-0649 | | | | | | | |
| 0472-0320 | — | | 105 | | | | | 0,032 |
| — | 0472-0651 | | | | | | | |
| 0472-0321 | — | | 110 | | | | | 0,034 |
| — | 0472-0652 | | | | | | | |
| 0472-0322 | — | | 120 | | | | | 0,035 |
| — | 0472-0653 | | | | | | | |
| 0472-0324 | — | | 130 | | | | | 0,036 |
| — | 0472-0654 | | | | | | | |

*Продолжение*

Размеры в мм

| Обозначение выталкивателей | | Применяемость | $L$ | $l$ | $b$ | $d$ | $d_1$ | Масса, кг, не более |
|---|---|---|---|---|---|---|---|---|
| Исполнение 1 | Исполнение 2 | | | Пред. откл. по f7 | | | | |
| 0472-0325 | — | | 140 | 8 | 3 | 10 | 15 | 0,038 |
| — | 0472-0655 | | | | | | | |
| 0472-0326 | — | | 150 | | | | | 0,039 |
| — | 0472-0656 | | | | | | | |
| 0472-0657 | — | | 60 | | 4 | | | 0,030 |
| — | 0472-0658 | | | | | | | |
| 0472-0659 | — | | 65 | | | | | 0,031 |
| — | 0472-0661 | | | | | | | |
| 0472 0662 | — | | 70 | | | | | 0,032 |
| — | 0472-0663 | | | | | | | |
| 0472-0664 | — | | 75 | | | | | 0,033 |
| — | 0472-0665 | | | | | | | |
| 0472-0666 | — | | 80 | | | | | 0,034 |
| — | 0472-0667 | | | | | | | |
| 0472-0668 | — | | 85 | | | | | 0,035 |
| — | 0472-0669 | | | | | | | |
| 0472-0671 | — | | 90 | | | | | 0,036 |
| — | 0472-0672 | | | | | | | |
| 0472-0673 | — | | 95 | | | | | 0,037 |
| — | 0472-0674 | | | | | | | |
| 0472-0328 | — | | 100 | | | | | 0,038 |
| — | 0472-0675 | | | | | | | |

*Продолжение*

Размеры в мм

| Обозначение выталкивателей | | Применяемость | $L$ | $l$ | $b$ | $d$ | $d_1$ | Масса, кг, не более |
|---|---|---|---|---|---|---|---|---|
| Исполнение 1 | Исполнение 2 | | | Пред. откл. по $f7$ | | | | |
| 0472-0329 | — | | 105 | 8 | 4 | 10 | 15 | 0,040 |
| — | 0472-0676 | | | | | | | |
| 0472-0330 | — | | 110 | | | | | 0,042 |
| — | 0472-0677 | | | | | | | |
| 0472-0331 | — | | 120 | | | | | 0,043 |
| — | 0472-0678 | | | | | | | |
| 0472-0333 | — | | 130 | | | | | 0,044 |
| — | 0472-0679 | | | | | | | |
| 0472-0334 | — | | 140 | | | | | 0,046 |
| — | 0472-0681 | | | | | | | |
| 0472-0335 | — | | 150 | | | | | 0,048 |
| — | 0472-0682 | | | | | | | |
| 0472-0683 | — | | 60 | 10 | 5 | 12 | 16 | 0,037 |
| — | 0472-0684 | | | | | | | |
| 0472-0685 | — | | 65 | | | | | 0,039 |
| — | 0472-0686 | | | | | | | |
| 0472-0687 | — | | 70 | | | | | 0,041 |
| — | 0472-0688 | | | | | | | |
| 0472-0689 | — | | 75 | | | | | 0,043 |
| — | 0472-0691 | | | | | | | |
| 0472-0692 | — | | 80 | | | | | 0,045 |

*Продолжение*

Размеры в мм

| Обозначение выталкивателей | | Применяемость | $L$ | $l$ | $b$ | $d$ | $d_1$ | Масса, кг, не более |
|---|---|---|---|---|---|---|---|---|
| Исполнение 1 | Исполнение 2 | | | Пред. откл. по f7 | | | | |
| — | 0472-0693 | | 80 | 10 | 5 | 12 | 16 | 0,045 |
| 0472-0694 | — | | 85 | | | | | 0,046 |
| — | 0472-0695 | | | | | | | |
| 0472-0696 | — | | 90 | | | | | 0,047 |
| — | 0472-0697 | | | | | | | |
| 0472-0698 | — | | 95 | | | | | 0,048 |
| — | 0472-0699 | | | | | | | |
| 0472-0337 | — | | 100 | | | | | 0,049 |
| — | 0472-0701 | | | | | | | |
| 0472-0338 | — | | 105 | | | | | 0,051 |
| — | 0472-0702 | | | | | | | |
| 0472-0339 | — | | 110 | | | | | 0,053 |
| — | 0472-0703 | | | | | | | |
| 0472-0340 | — | | 120 | | | | | 0,057 |
| — | 0472-0704 | | | | | | | |
| 0472-0342 | — | | 130 | | | | | 0,061 |
| — | 0472-0705 | | | | | | | |
| 0472-0343 | — | | 140 | | | | | 0,063 |
| — | 0472-0706 | | | | | | | |
| 0472-0344 | — | | 150 | | | | | 0,065 |
| — | 0472-0707 | | | | | | | |

Пример условного обозначения прямоугольного выталкивателя размерами $L=60$ мм, $l=6$ мм, $b=2$ мм, исполнения *1*:

*Выталкиватель 0472-0581 ГОСТ 19959—74*

**(Измененная редакция, Изм. № 1).**

3. Материал — сталь марки У8А по ГОСТ 1435—74.

4. Твердость — HRC 40 ... 45.

5. Неуказанные предельные отклонения размеров: валов — $h14$, остальных — $\pm \frac{IT14}{2}$.

**(Измененная редакция, Изм. № 1).**

6. Центровое отверстие на поверхности *Б* не допускается.

7. Длины выталкивателей, не указанные в таблице, должны выбираться по ближайшему большему табличному размеру с последующей подгонкой при сборке.

8. Технические условия — по ГОСТ 19999—74.

**(Измененная редакция, Изм. № 1).**

9. Маркировать: наименование, обозначение прямоугольного выталкивателя и товарный знак предприятия-изготовителя.

Маркировку наносить на тару или упаковку для партии прямоугольных выталкивателей одного типоразмера.

10. Пример установки прямоугольных выталкивателей указан в рекомендуемом приложении.

---

*ПРИЛОЖЕНИЕ к ГОСТ 19959—74*
*Рекомендуемое*

**ПРИМЕР УСТАНОВКИ ПРЯМОУГОЛЬНЫХ ВЫТАЛКИВАТЕЛЕЙ**

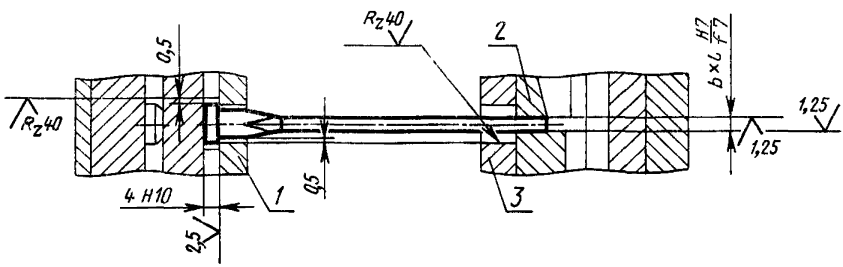


Неуказанные предельные отклонения размеров — $\pm \frac{IT14}{2}$.

*1*—плита выталкивателей; *2*—матрица неподвижная; *3*—плита промежуточная.

gost.e-ecolog.ru