УДК 621.746.073-229.25:006.354 Группа Г21

ГОСУДАРСТВЕННЫЙ СТАНДАРТ СОЮЗА ССР

ВТУЛКА ЦЕНТРИРУЮЩАЯ ПРЕСС-ФОРМ ДЛЯ ВЫПЛАВЛЯЕМЫХ МОДЕЛЕЙ

Конструкция и размеры

Aligning bush for wax-pattern dies.
Design and dimensions.

ГОСТ 19956—74*

Постановлением Государственного комитета стандартов Совета Министров СССР от 26 июля 1974 г. № 1779 срок введения установлен

с 01.01.1976 г.

Несоблюдение стандарта преследуется по закону

1. Настоящий стандарт распространяется на центрирующую втулку, применяемую в пресс-формах, устанавливаемых на автоматах для изготовления модельных звеньев в автоматизированном производстве литья по выплавляемым моделям.

2. Конструкция и размеры центрирующей втулки должны соответствовать указанным на чертеже.

Издание официальное Перепечатка воспрещена

★

* *Переиздание апрель 1982 г. с Изменением № 1, утвержденным в мае 1982 г.; Пост. № 1784 от 04.05.82 (ИУС № 8—1982 г.)*

gost.e-ecolog.ru

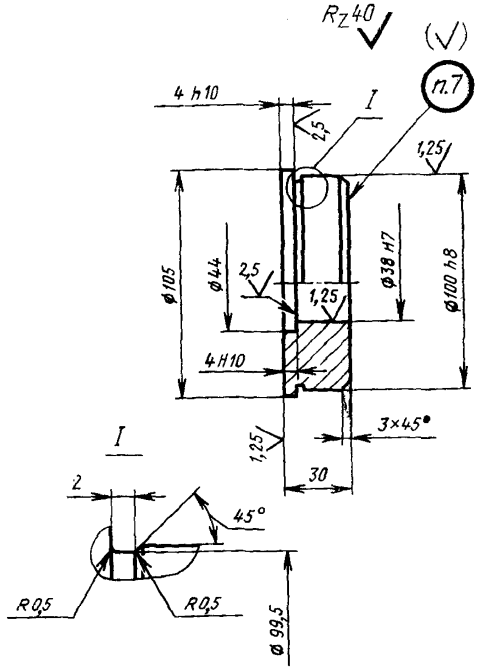

Масса — 1,56 кг, не более

Условное обозначение центрирующей втулки:

Втулка 0472-0506 ГОСТ 19956—74

(Измененная редакция, Изм. № 1).

3. Материал — сталь марки 35 по ГОСТ 1050—74.

4. Твердость — HRC 28 ... 32.

5. Неуказанные предельные отклонения размеров: отверстий — $H14$, валов — $h14$, остальных — $\pm \frac{IT14}{2}$.

6. Технические условия — по ГОСТ 19999—74.

5, 6. **(Измененная редакция, Изм. № 1).**

7. Маркировать: обозначение втулки и товарный знак предприятия-изготовителя.

8. Пример установки центрирующей втулки указан в рекомендуемом приложении.

ПРИЛОЖЕНИЕ к ГОСТ 19956—74
Рекомендуемое

ПРИМЕР УСТАНОВКИ ЦЕНТРИРУЮЩЕЙ ВТУЛКИ

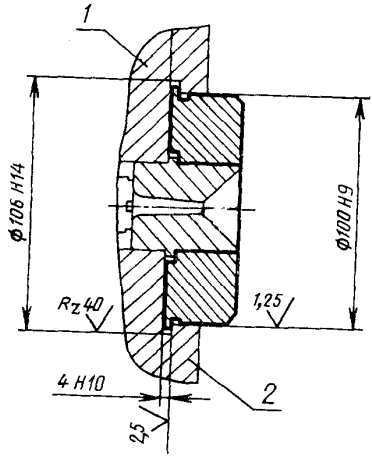

1—матрица подвижная; *2*—плита опорная

(Измененная редакция, Изм. № 1).

gost.e-ecolog.ru