УДК 621.746.073-2:006.354 Группа Г21

ГОСУДАРСТВЕННЫЙ СТАНДАРТ СОЮЗА ССР

УПОРЫ ДЛЯ ПЛИТ ПРЕСС-ФОРМ ЛИТЬЯ ПОД ДАВЛЕНИЕМ

Конструкция и размеры

Plate stops of dies for die casting. Design and dimensions

ГОСТ 19945—74*

Утвержден постановлением Государственного комитета стандартов Совета Министров СССР от 24 июля 1974 г. № 1760. Срок введения установлен

с 01.07.75

Проверен в 1980 г. Срок действия продлен **до 01.01.90**

Несоблюдение стандарта преследуется по закону

1. Настоящий стандарт распространяется на упоры, применяемые для ограничения хода плиты выталкивателей при литье под давлением деталей из цветных сплавов.

2. Конструкция и размеры упоров для плит должны соответствовать указанным на чертеже и в таблице.

Издание официальное **Перепечатка воспрещена**

★

* *Переиздание (июль 1982 г.) с Изменением № 1, утвержденным в июле 1980 г. (ИУС 9—80).*

gost.e-ecolog.ru

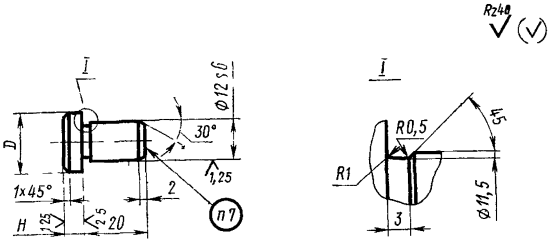

Размеры в мм

Обозначение упоров	Применяемость	D	H (пред. откл. по h6)	Масса, кг
0509-0351		20	5	0,029
0509-0352			10	0,041
0509-0353			15	0,052
0509-0354		32	5	0,031
0509-0355			10	0,062
0509-0356			15	0,093

Пример условного обозначения упора размерами $D=20$ мм, $H=5$ мм:

Упор 0509-0351 ГОСТ 19945—74

(Измененная редакция, Изм. № 1).

3. Материал: сталь марки 45 по ГОСТ 1050—74.

4. Твердость — HRC 45 . . . 50.

5. Неуказанные предельные отклонения размеров: валов — по h14, остальные — по $\pm\frac{IT14}{2}$.

(Измененная редакция, Изм. № 1).

6. Технические требования — по ГОСТ 19946—74.

7. Маркировать: обозначение и товарный знак предприятия-изготовителя.

8. Установка упоров для плит дана в рекомендуемом приложении.

ПРИЛОЖЕНИЕ
Рекомендуемое

Установка упоров

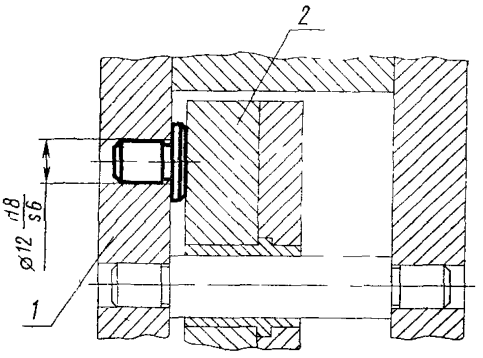

1—плита крепления подвижная; *2*—плита съема.

Изменение № 2 ГОСТ 19945—74 Упоры для плит пресс-форм литья под давлением. Конструкция и размеры

Утверждено и введено в действие Постановлением Государственного комитета СССР по стандартам от 28.03.89 № 808

Дата введения 01.01.90

Под наименованием стандарта проставить код: ОКП 39 6397.

Пункт 2. Чертеж. Заменить значения шероховатости: *Rz* 40 на *Ra* 6,3; *Ra* 2,5 на *Ra* 1,6; *Ra* 1,25 на *Ra* 0,8.

(ИУС № 6 1989 г.)

gost.e-ecolog.ru