ГОСУДАРСТВЕННЫЕ СТАНДАРТЫ
СОЮЗА ССР

ПРЕСС-ФОРМЫ ДЛЯ ЛИТЬЯ ПОД ДАВЛЕНИЕМ ДЕТАЛЕЙ ИЗ ЦВЕТНЫХ СПЛАВОВ

ГОСТ 19933-74—ГОСТ 19946-74

Издание официальное

Цена 30 коп.

ГОСУДАРСТВЕННЫЙ КОМИТЕТ СССР ПО СТАНДАРТАМ
Москва

gost.e-ecolog.ru

ГОСУДАРСТВЕННЫЕ СТАНДАРТЫ
СОЮЗА ССР

ПРЕСС-ФОРМЫ ДЛЯ ЛИТЬЯ ПОД ДАВЛЕНИЕМ ДЕТАЛЕЙ ИЗ ЦВЕТНЫХ СПЛАВОВ

ГОСТ 19933-74—ГОСТ 19946-74

Издание официальное

МОСКВА—1982

СОДЕРЖАНИЕ

ГОСТ 19933—74 Блоки универсальные пресс-форм литья под давлением. Конструкция и размеры 3
ГОСТ 19934—74 Блок универсальный для быстросменных пакетов пресс-форм литья под давлением. Конструкция и размеры . . 29
ГОСТ 19935—74 Пакет быстросменный пресс-форм литья под давлением. Конструкция и размеры 45
ГОСТ 19936—74 Постаменты пресс-формы литья под давлением. Конструкция и размеры 50
ГОСТ 19937—74 Втулки литниковые пресс-форм литья под давлением. Конструкция и размеры 63
ГОСТ 19938—74 Выталкиватели прямоугольные пресс-форм литья под давлением. Конструкция и размеры 78
ГОСТ 19939—74 Выталкиватели цилиндрические пресс-форм литья под давлением. Конструкция и размеры 83
ГОСТ 19940—74 Замки для запирания ползунов пресс-форм литья под давлением. Конструкция и размеры 88
ГОСТ 19941—74 Клинья для ползунов пресс-форм литья под давлением Конструкция и размеры 92
ГОСТ 19942—74 Колонки возврата пресс-форм литья под давлением. Конструкция и размеры 98
ГОСТ 19943—74 Матрицы квадратные пресс-форм литья под давлением. Конструкция и размеры 102
ГОСТ 19944—74 Матрицы цилиндрические пресс-форм литья под давлением. Конструкция и размеры 106
ГОСТ 19945—74 Упоры для плит пресс-форм литья под давлением. Конструкция и размеры 110
ГОСТ 19946—74 Пресс-формы для литья под давлением деталей из цветных сплавов. Технические требования 113

Редактор *М. В. Глушкова*
Технический редактор *Н. П. Замолодчикова*
Корректор *Ш. Гаврилкова*

Сдано в наб 20 05 81 Подп в печ 26 08 82 7,25 п л. 5,97 уч.-изд л Тир. 8000 Цена 30 коп.

Ордена «Знак Почета» Издательство стандартов, 123557, Москва, Новопресненский пер., 3.
Калужская типография стандартов, ул. Московская, 256. Зак. 1418

© Издательство стандартов, 1982

УДК 621.746.073-2:006.354 Группа Г21

ГОСУДАРСТВЕННЫЙ СТАНДАРТ СОЮЗА ССР

БЛОКИ УНИВЕРСАЛЬНЫЕ ПРЕСС-ФОРМ ЛИТЬЯ ПОД ДАВЛЕНИЕМ

Конструкция и размеры

General-duty units of dies for die casting
Design and dimensions

ГОСТ 19933—74*

Взамен
МН 1555—61

Утвержден постановлением Государственного комитета стандартов Совета Министров СССР от 24 июля 1974 г. № 1760. Срок введения установлен
с 01.07.75
Проверен в 1980 г. Срок действия продлен до 01.01.90

Несоблюдение стандарта преследуется по закону

Настоящий стандарт распространяется на универсальные блоки, применяемые при литье под давлением деталей из цветных сплавов на машинах с горизонтальной камерой прессования.

1. КОНСТРУКЦИЯ И РАЗМЕРЫ УНИВЕРСАЛЬНЫХ БЛОКОВ

1.1. Конструкция и размеры универсальных блоков должны соответствовать указанным на черт. 1 и в табл. 1, 2.

Издание официальное ★ Перепечатка воспрещена

* *Переиздание (июль 1982 г.) с Изменением № 1 утвержденным в июле 1980 г. (ИУС 9—80).*

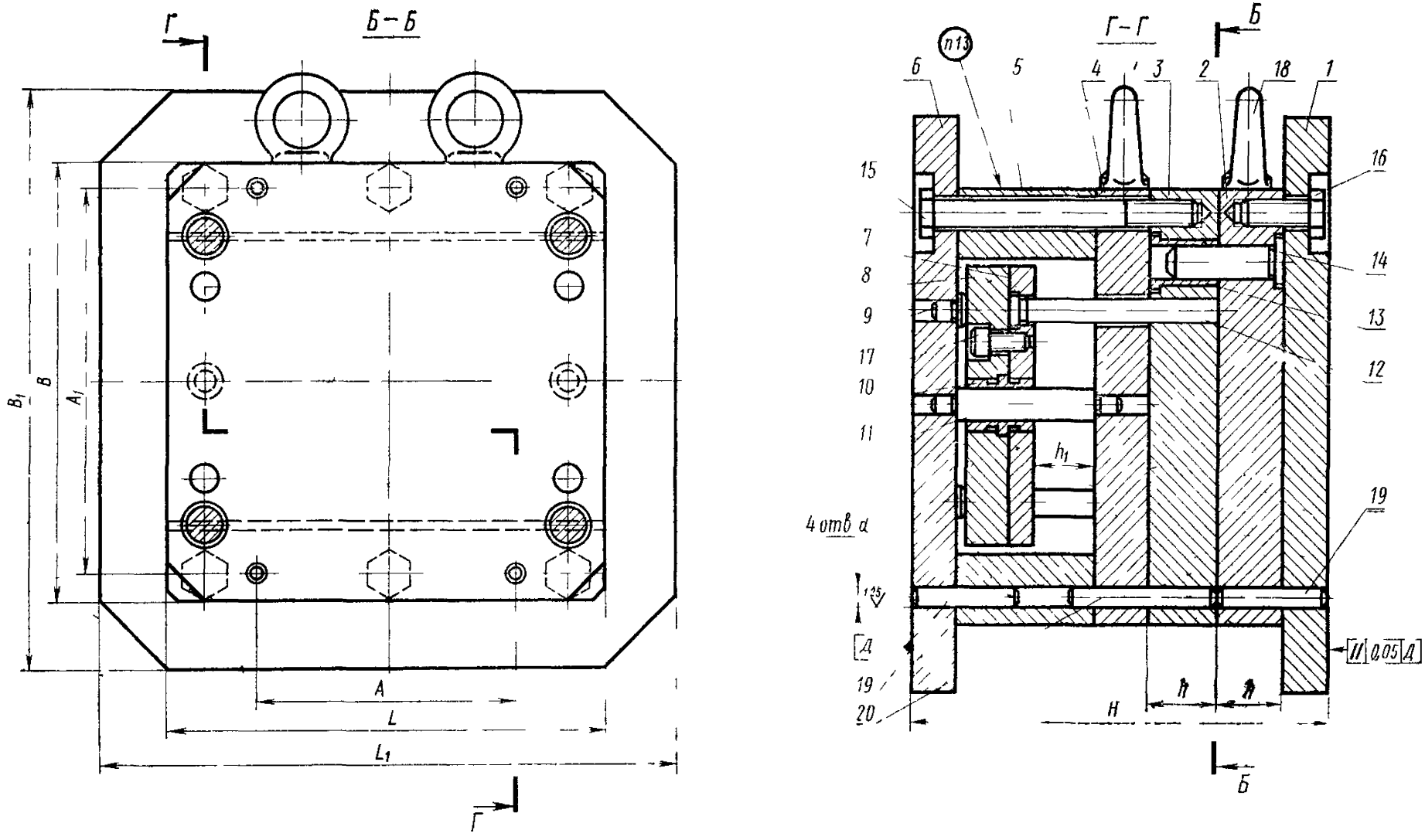
Б – Б
Г
Г – Г
Б
п13
6
5
4
3
2
18
1
15
16
7
8
14
9
13
17
12
10
11
h_1
19
4 отв d
1,25
Д
19
20
H
h
h
II 0,05 Д
B_1
B
A_1
A
L
L_1

Черт. 1

Таблица 1

Размеры в мм

Обозначение блоков	Применяемость	L	B	L_1	B_1	A	A_1	h	h_1	H	d (пред. откл. по H7)	Масса, кг
0501-0101		250	250	320	320	150	220	40	50	280	12	127,6
0501-0102								60		320		146,6
0501-0103		300	300	380	380	200	270	40		280		180,6
0501-0104								60		320		108,3
0501-0105		320	320	400	400	220	280	40		280		214,6
0501-0106								60		320		246,5
0501-0107		360	360	450	450	240	310	40		290		284,6
0501-0108								60	65	330		324,9
0501-0109								80		370		365,5
0501-0110		400	400	500	500	280	350	60		350		429,3
0501-0111								80		390		478,3
0501-0112		440	440	530	530	320	390	60		380		531,1
0501-0113								80		420		592,5
0501-0114		500	500	600	600	360	440	60		380	16	682,8
0501-0115								80		420		780,1
0501-0116								100		460		959,3
0501-0117		530	530	630	630	390	470	60		390		788,7
0501-0118								80		430		877,6
0501-0119								100		470		965,4
0501-0120		600	600	710	710	450	530	60	80	420		1070,4
0501-0121								80		460		1182,8
0501-0122								100		500		1295,5
0501-0123		630	630	750	750	480	560	80		460		1307,5
0501-0124								100		500		1431,7
0501-0125								125		550		1589,1

Размеры в

Обозначение блоков	Поз. 1. Плита крепления неподвижная. Кол. 1	Поз. 2 Обойма неподвижная. Кол. 1	Поз. 3. Обойма подвижная. Кол. 1	Поз. 4. Плита подкладная. Кол. 1
	Обозна			
0501-0101	0501-0101/001	0501-0101/002	0501-0101/003	0501-0101/004
0501-0102		0102/002	0102/003	
0501-0103	0103/001	0103/002	0103/003	0103/004
0501-0104		0104/002	0104/003	
0501-0105	0105/001	0105/002	0105/003	0105/004
0501-0106		0106/002	0106/003	
0501-0107	0107/001	0107/002	0107/003	0107/004
0501-0108		0108/002	0108/003	
0501-0109		0109/002	0109/003	
0501-0110	0110/001	0110/002	0110/003	0110/004
0501-0111		0111/002	0111/003	
0501-0112	0112/001	0112/002	0112/003	0112/004
0501-0113		0113/002	0113/003	
0501-0114	0114/001	0114/002	0114/003	0114/004
0501-0115		0115/002	0115/003	
0501-0116		0116/002	0116/003	0116/004
0501-0117	0117/001	0117/002	0117/003	0117/004
0501-0118		0118/002	0118/003	
0501-0119		0119/002	0119/003	0119/004
0501-0120	0120/001	0120/002	0120/003	0120/004
0501-0121		0121/002	0121/003	
0501-0122		0122/002	0122/003	0122/004
0501-0123	0501-0123/001	0123/002	0123/003	0123/004
0501-0124		0124/002	0124/003	0124/004
0501-0125		0501-0125/002	0501-0125/003	0501-0125/004

Таблица 2

мм

Поз. 5. Стойка. Кол. 2	Поз. 6. Плита крепления подвижная. Кол. 1	Поз. 7. Плита выталкивателей Кол. 1	Поз. 8. Плита съема. Кол. 1	Поз. 9. Упор ГОСТ 19945—74 Кол. 4	Поз. 10. Втулка ГОСТ 17389—72. Кол. 2
чение					
0501-0101/005	0501-0101/006	0501-0101/007	0501-0101/008		
0103/005	0103/006	0103/007	0103/008		1032-1404
0105/005	0105/006	0105/007	0105/008	0509-0351	
0107/005	0107/006	0107/007	0107/008		1032-1405
0110/005	0110/006	0110/007	0110/008		
0112/005	0112/006	0112/007	0112/008		
0114/005	0114/006	0114/007	0114/008	0509-0354	1032-1406
	0116/006	0116/007	0116/008		
0117/005	0117/006	0117/007	0117/008		
	0119/006	0119/007	0119/008		
0120/005	0120/006	0120/007	0120/008		
	0122/006	0122/007	0122/008		
	0123/006	0123/007	0123/008	0509-0355	1032-1407
	0124/006	0124/007	0124/008		
0501-0123/005	0501-0125/006	0501-0125/007	0501-0125/008		

Размеры

Обозначение блоков	Поз. *11.* Колонка. ГОСТ 17386—72. Кол. 2	Поз. *12.* Колонка возврата ГОСТ 19942—74 Кол. 4	Поз. *13.* Втулка		Поз. *14.* Колонка ГОСТ 17385—72 Кол. 4
			ГОСТ 17387—72 Кол. 4	ГОСТ 17388—72 Кол. 4	
					Обозна
0501-0101	1030-2044	0503-0503	1032-1361	—	1030-1940
0501-0102		0505	—	1032-1391	1030-1944
0501-0103		0503	1032-1361	—	1030-1940
0501-0104		0505	—	1032-1391	1030-1944
0501-0105		0503	1032-1361	—	1030-1940
0501-0106		0505	—	1032-1391	1030-1944
0501-0107	1030-2062	0511	1032-1264	—	1030-1952
0501-0108		0513	—	1032-1390	1030-1956
0501-0109		0515	—	1032-1393	1030-1959
0501-0110		0511	—	1032-1392	1030-1956
0501-0111		0513	—	1032-1393	1030-1956
0501-0112	1030-2082	0513	—	1032-1392	1030-1956
0501-0113		0515	—	1032-1393	1030-1959
0501-0114		0513	1032-1368	—	1030-1970
0501-0115		0515	—	1032-1394	1030-1975
0501-0116		0516	—	1032-1395	1030-1991
0501-0117		0513	1032-1368	—	1030-1970
0501-0118		0515	—	1032-1394	1030-1973
0501-0119		0516	—	1032-1394	1030-1991
0501-0120	1030-2100	0521	1032-1368	—	1030-1970
0501-0121		0521	—	1032-1394	1030-1973
0501-0122		0523	—	1032-1395	1030-1991
0501-0123		0521	—	1032-1394	1030-1973
0501-0124		0521	—	1032-1395	1030-1991
0501-0125		0503-0524	—	1032-1396	1030-2009

Продолжение табл. 2

В мм

Поз. *15.* Болт ГОСТ 7798—70. Кол. 6	Поз. *16.* Болт ГОСТ 7798—70. Кол. 6	Поз. *17.* Винт ГОСТ 11738—72. Кол. 6	Поз. *18.* Рым-болт ГОСТ 4751—73. Кол. 4	Поз. *19* Штифт цилиндрический ГОСТ 3128—70. Кол. 8	Поз. *20.* Штифт цилиндрический ГОСТ 3128—70. Кол. 4
чение					
				12*m*6×60	12*m*6×100
M16×170.56.05	M16×35.56.05			12*m*6×80	12*m*6×120
		M12×30.56.05		12*m*6×60	12*m*6×100
				12*m*6×80	12*m*6×120
M16×180.56.05				12*m*6×60	12*m*6×100
	M16×40.56.05			12*m*6×80	12*m*6×120
M16×190.56.05			M16	12*m*6×60	12*m*6×100
				12*m*6×80	12*m*6×120
		M12×40.56.05		12*m*6×100	12*m*6×140
M16×200.56.05	M12			12*m*6×30	12*m*6×120
				12*m*6×110	12*m*6×140
	M16×55.56.05			12*m*6×90	12*m*6×120
M16×240.56.05		M12×50.56.05		12*m*6×110	12*m*6×140
				16*m*6×90	16*m*6×140
M20×240.56.05	M20×55.56.05			16*m*6×110	16*m*6×160
		M16×40.56.05	M20	16*m*6×120	16*m*6×180
M20×260.56.05				16*m*6×90	16*m*6×140
				16*m*6×110	16*m*6×160
				16*m*6×120	16*m*6×180
				16*m*6×90	16*m*6×140
	M20×70.56.05			16*m*6×110	16*m*6×160
				16*m*6×120	16*m*6×180
M20×280.56.05		M16×50.56.05	M24	16*m*6×110	16*m*6×160
				16*m*6×120	16*m*6×180
				16*m*6×160	16*m*6×200

Пример условного обозначения универсального блока размерами $L=250$ мм, $H=280$ мм:

Блок универсальный 0501-0101 ГОСТ 19933—74

(Измененная редакция, Изм. № 1).

1.2. Технические требования — по ГОСТ 19946—74.

1.3. Маркировать: обозначение блока и товарный знак предприятия-изготовителя.

2. КОНСТРУКЦИЯ И РАЗМЕРЫ НЕПОДВИЖНОЙ ПЛИТЫ КРЕПЛЕНИЯ

2.1. Конструкция и размеры неподвижной плиты крепления (поз. *1*) должны соответствовать указанным на черт. 2 и в табл 3.

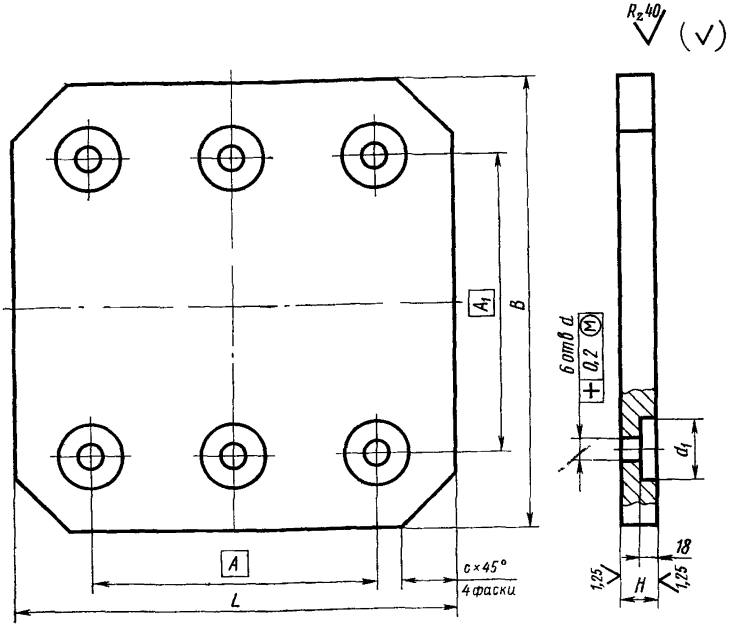

Черт. 2

Таблица 3

Размеры в мм

Обозначение плит	L	B	H (прел. откл. по $h6$)	A	A_1	d	d_1	C	Масса, кг
0501-0101/001	320	320	30	210	220	17	40	40	18,120
0501-0103/001	380	380		260	270				26,310
0501-0105/001	400	400		280	290			50	34,990
0501-0107/001	450	450		310	320				44,935
0501-0110/001	500	500	35	350	360			60	64,950
0501-0112/001	530	530		390	400				73,380
0501-0114/001	600	600		440	450	21	48	80	92,960
0501-0117/001	630	630	40	470	480				117,940
0501-0120/001	710	710		540	550			90	150,320
0501-0123/001	750	750		550	580				168,560

Пример условного обозначения неподвижной плиты крепления размером $L=320$ мм:

Плита крепления неподвижная 0501-0101/001 ГОСТ 19933—74

2.2. Материал: сталь марки 50 по ГОСТ. 1050—74.

2.3. Твердость — HRC 34 . . . 38.

2.4. Неуказанные предельные отклонения размеров: отверстий — по H14, валов — по h14, остальных — по $\pm \frac{IT14}{2}$.

(Измененная редакция, Изм. № 1).

3. КОНСТРУКЦИЯ И РАЗМЕРЫ НЕПОДВИЖНОЙ ОБОЙМЫ

3.1. Конструкция и размеры неподвижной обоймы (поз. *2*) должны соответствовать указанным на черт. 3 и в табл. 4.

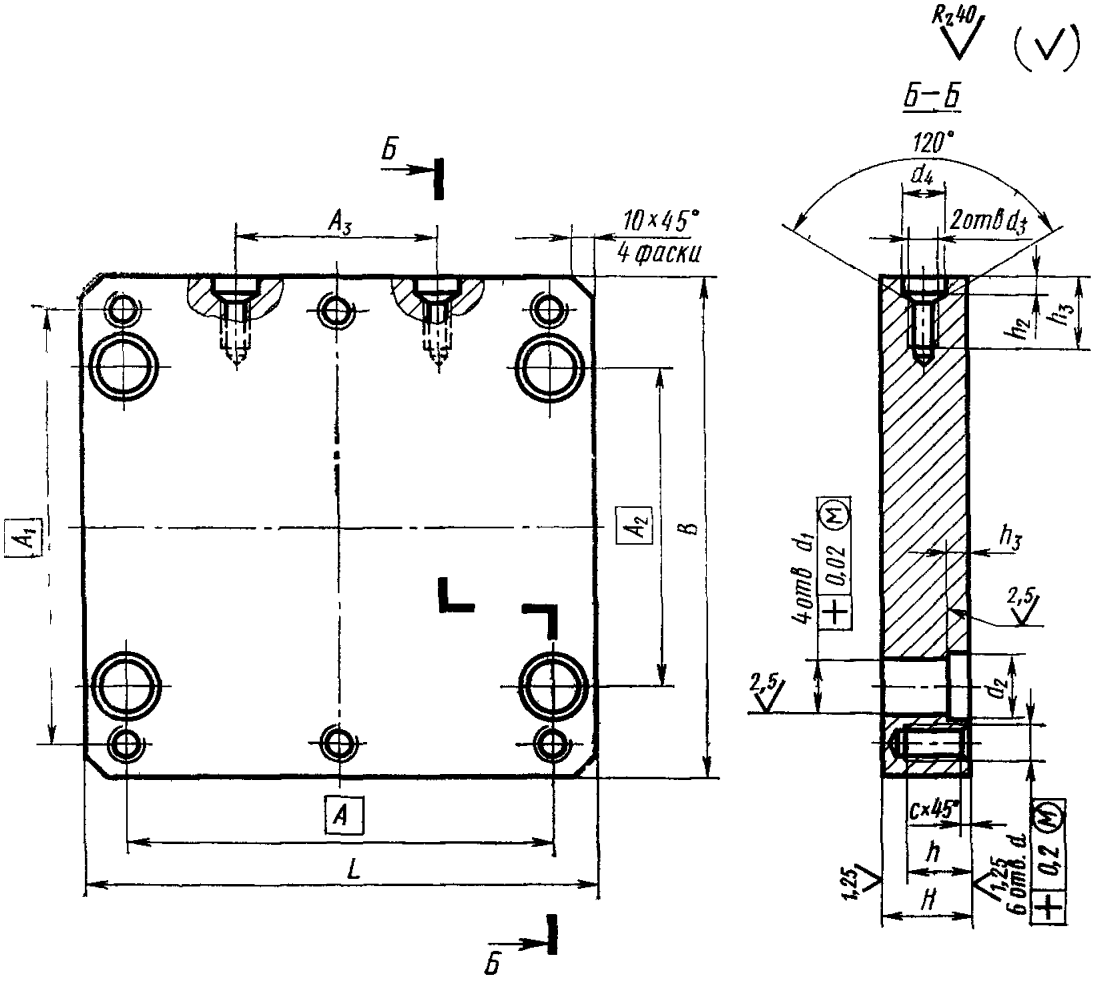
Б
A_3
10×45°
4 фаски
A_1
A_2
B
A
L
Б
R_z40
(V)
Б–Б
120°
d_4
2отв d_3
h_2
h_3
4отв d_1
0,02 M
h_3
2,5
2,5
d_2
C×45°
h
H
1,25
6отв. d
0,2 M

Черт. 3

Таблица 4

Размеры в мм

Обозначение обойм	L	B	H (пред. откл. по $h6$)	A	A_1	A_2	A_3	d	d_1 (пред. откл. по $H7$)	d_2 (пред. откл. по $H12$)	d_3	d_4	h	h_1	h_2	h_3 (пред. откл. по $H11$)	C	Масса, кг
0501-0101/002	250	250	40	210	220	160	100	M16—7H	20	25	M16—7H	22	30	8	35	6,3	2	18,5
0501-0102/002			60															27,8
0501-0103/002	300	300	40	260	270	210												27,1
0501-0104/002			60															40,7
0501-0105/002	320	320	40	280	290	230												31,0
0501-0106/002			60															46,5
0501-0107/002	360	360	40	310	320	250	160		25	32			40					39,3
0501-0108/002			60															58,9
0501-0109/002			80															78,5
0501-0110/002	400	400	60	350	360	290												73,1
0501-0111/002			80															97,5
0501-0112/002	440	440	60	390	400	330												88,8
0501-0113/002			80															118,5

Размеры в мм

Продолжение табл. 4

Обозначение обойм	L	B	H (пред. откл. по $h6$)	A	A_1	A_2	A_3	d	d_1 (пред. откл. по $H7$)	d_2 (пред. откл. по $H12$)	d_3	d_4	h	h_1	h_2	h_3 (пред. откл. по $H11$)	C	Масса, кг
0501-0114/002	500	500	60	440	450	370	160	M20 - 7H	32	40	M20—7H	28	40	9	40	10	2,5	114,2
0501-0115/002			80															152,3
0501-0116/002			100			360			40	45								189,0
0501-0117/002	530	53	60	470	480	400	320		32	40			50	10	50			128,7
0501-0118/002			80															171,6
0501-0119/002			100			390			40	45								213,1
0501-0120/002	600	600	60	540	550	470			32	40	M24—7H	32						165,7
0501-0121/002			80															220,9
0501-0122/002			100			460			40	45								274,8
0501-0123/002	630	630	80	550	580	500			32	40						12		243,9
0501-0124/002			100			490			40	45								303,6
0501-0125/002			125			480			50	56								376,6

Пример условного обозначения неподвижной обоймы размерами $L=250$ мм, $H=40$ мм:

Обойма неподвижная 0501-0101/002 ГОСТ 19933—74

3.2. Материал: сталь марки 50 по ГОСТ 1050—74.

3.3. Твердость — HRC 34 . . .38.

3.4. Неуказанные предельные отклонения размеров: отверстий — по H14, валов по h14, остальных — по $\pm\frac{IT14}{2}$.

3.5. Резьба метрическая с углом профиля 60°, поле допуска — по ГОСТ 16093—81.

3.4, 3.5 **(Измененная редакция, Изм. № 1).**

4. КОНСТРУКЦИЯ И РАЗМЕРЫ ПОДВИЖНОЙ ОБОЙМЫ

4.1. Конструкция и размеры подвижной обоймы (поз. *3*) должны соответствовать указанным на черт. 4 и в табл. 5.

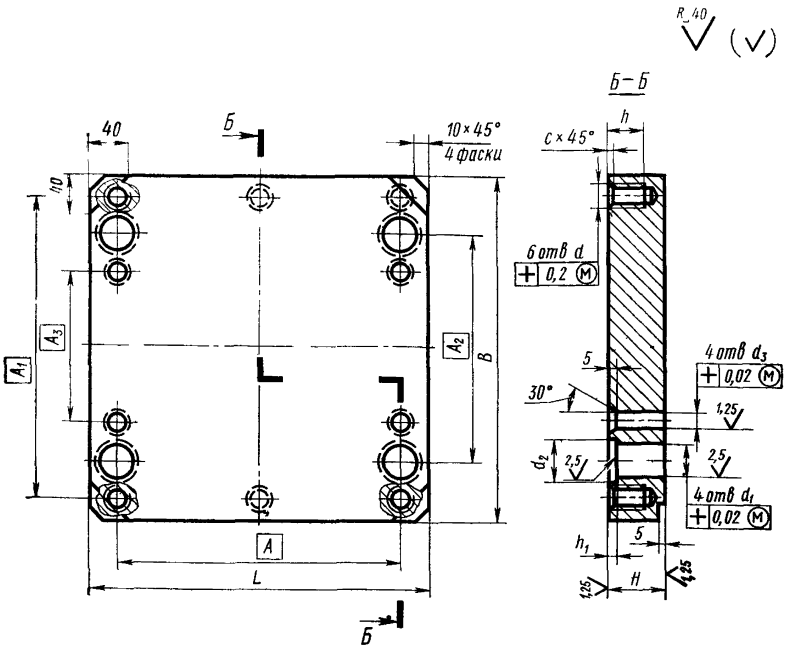

Черт. 4

Таблица 5

Размеры в мм

Обозначение обойм	L	B	H (пред. откл. по $h8$)	A	A_1	A_2	A_3	d	d_1 (пред. откл. по $H7$)	d_2 (пред. откл. по $H12$)	d_3 (пред. откл. по $H7$)	h	h_1 (пред. откл. по $H11$)	C	Масса, кг
0501-0101/003	250	250	40	210	220	160	100	M16—7H	28	32	16	30	6,3	2	18,450
0501-0102/003			60												27,680
0501-0103/003	300	300	40	260	270	210	150								27,030
0501-0104/003			60												40,550
0501-0105/003	320	320	40	280	290	230	170								30,900
0501-0106/003			60												46,350
0501-0107/003	360	360	40	310	320	250	180		36	40	20	40			39,160
0501-0108/003			60												58,750
0501-0109/003			80												78,325
0501-0110/003	400	400	60	350	360	290	220								72,970
0501-0111/003			80												97,295
0501-0112/003	440	440	60	390	400	330	260								88,700
0501-0113/003			80												118,250

Размеры в мм

Обозначение обойм	L	B	H (пред. откл. по $h8$)	A	A_1	A_2	A_3	d	d_1 (пред. откл. по $H7$)	d_2 (пред. откл. по $H12$)	d_3 (пред. откл. по $H7$)	h	h_1 (пред. откл. по $H11$)	C	Масса, кг
0501-0114/003	500	500	60	440	450	370	290	М20–7Н	40	45	20	40	10	2,5	114,090
0501-0115/003			80												152,120
0501-0116/003			100			360	270		50	56		50			188,725
0501-0117/003	530	530	60	470	480	400	320		40	45					127,550
0501-0118/003			80												171,400
0501-0119/003			100			390	300		50	56					212,850
0501-0120/003	600	600	60	540	550	470	390		40	45	25				165,570
0501-0121/003			80												220,760
0501-0122/003			100			460	370		50	56					274,545
0501-0123/003	630	630	80	550	580	500	420		40	45					243,780
0501-0124/003			100			490	400		50	56					303,325
0501-0125/003			125			480	370		63	71			12		376,340

Пример условного обозначения подвижной обоймы размерами $L=250$ мм, $H=40$ мм:

Обойма подвижная 0501-0101/003 ГОСТ 19933—74

4.2. Материал: сталь марки 50 по ГОСТ 1050—74.

4.3. Твердость — HRC 34 . . . 38.

4.4 Неуказанные предельные отклонения размеров: отверстий — по H14, валов —по h14, остальных — по $\pm\frac{IT14}{2}$.

4.5. Резьба метрическая с углом профиля 60°, поле допуска— по ГОСТ 16093—81.

4.4, 4.5. **(Измененная редакция, Изм. № 1).**

5. КОНСТРУКЦИЯ И РАЗМЕРЫ ПОДКЛАДНОЙ ПЛИТЫ

5.1 Конструкция и размеры подкладной плиты (поз. *4*) должны соответствовать указанным на черт. 5 и в табл. 6.

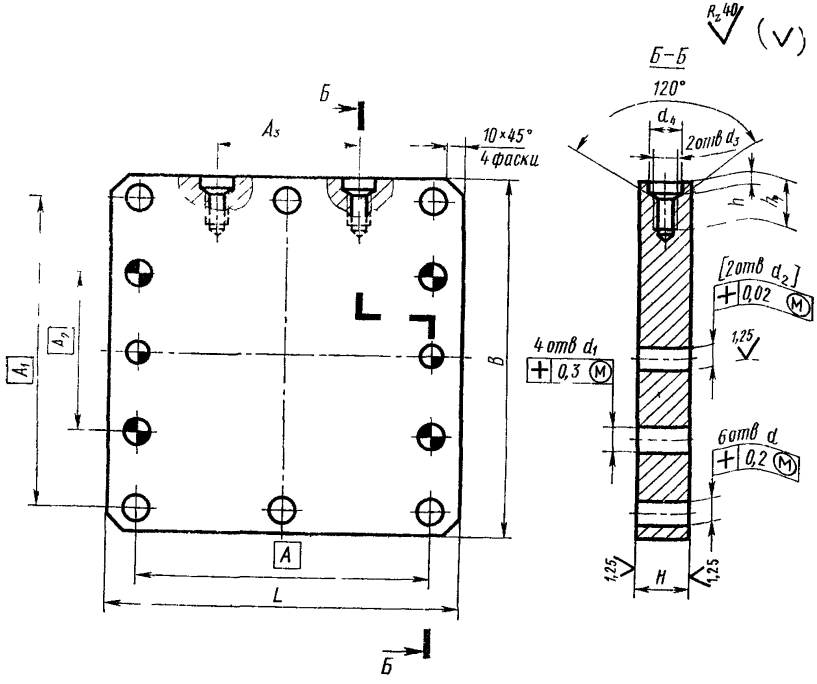

Черт. 5

Таблица 6

Размеры в мм

Обозначение плит	L	B	H (пред. откл. по $h6$)	A	A_1	A_2	A_3	d	d_1	d_2 (пред. откл по $H7$)	d_3	d_4	h	h_1	Масса, кг
0501-0101/004	250	250	40	210	220	100	100	17	18	12	M16–7H	22	8	35	18,5
0501-0103/004	300	300		260	270	150									27,1
0501-0105/004	320	320		280	290	170									30,9
0501-0107/004	360	360		310	320	180	160		22	16					39,2
0501-0110/004	400	400	50	350	360	220									60,9
0501-0112/004	440	440		390	400	260									73,9
0501-0114/004	500	500		440	450	290					M20–7H	28	9	40	95,5
0501-0116/004						270									
0501-0117/004	530	530		470	480	320		21		20					107,5
0501-0119/004						300									
0501-0120/004	600	600	60	540	550	390	320		25		M24–7H	32	10	50	164,8
0501-0122/004						370									
0501-0123/004	630	630		550	580	420									183,4
0501-0124/004						400									
0501-0125/004						370									

Пример условного обозначения подкладной плиты размерами $L=250$ мм, $H=40$ мм:

Плита подкладная 0501-0101/004 ГОСТ 19933—74

5.2. Материал: сталь марки 50 по ГОСТ 1050—74.

5.3. Твердость — HRC 34 . . . 38.

5.4. Неуказанные предельные отклонения размеров: отверстий — по H14, валов — по h14, остальных — по $\pm \frac{IT14}{2}$.

5.5. Обработку по размерам в квадратных скобках производить совместно с подвижной плитой крепления (поз. *6*).

5.6. Резьба метрическая с углом профиля 60°, поле допуска — по ГОСТ 16093—81.

(Измененная редакция, Изм. № 1).

6. КОНСТРУКЦИЯ И РАЗМЕРЫ СТОЙКИ

6.1. Конструкция и размеры стойки (поз. *5*) должны соответствовать указанным на черт. 6 и в табл. 7.

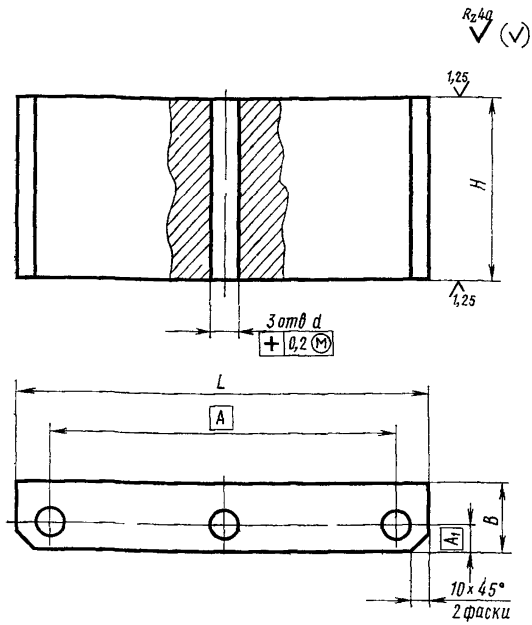

Черт. 6

Таблица 7

Размеры в мм

Обозначение стоек	L	B	H (пред. откл. по $h6$)	A	A_1	d	Масса, кг
0501-0101/005	250	40	100	210	15	17	7,100
0501-0103/005	300			260			8,580
0501-0105/005	320			280			9,280
0501-0107/005	360	50	110	310	20		14,670
0501-0110/005	400			350			16,390
0501-0112/005	440		140	390			23,910
0501-0114/005	500	60		440	25	21	31,780
0501-0117/005	530			470			33,740
0501-0120/005	600		160	540			43,800
0501-0123/005	630			550			46,050

Пример условного обозначения стойки размером $L=250$ мм:

Стойка 0501-0101/005 ГОСТ 19933—74

6.2. Материал: сталь марки 50 по ГОСТ 1050—74.

6.3. Твердость — HRC 34 . . . 38.

6.4. Неуказанные предельные отклонения размеров: отверстий — по H14, валов — по h14, остальных — по $\pm\frac{IT14}{2}$

7. КОНСТРУКЦИЯ И РАЗМЕРЫ ПОДВИЖНОЙ ПЛИТЫ КРЕПЛЕНИЯ

7.1. Конструкция и размеры подвижной плиты крепления (поз. *6* должны соответствовать указанным на черт. 7 и в табл. 8.

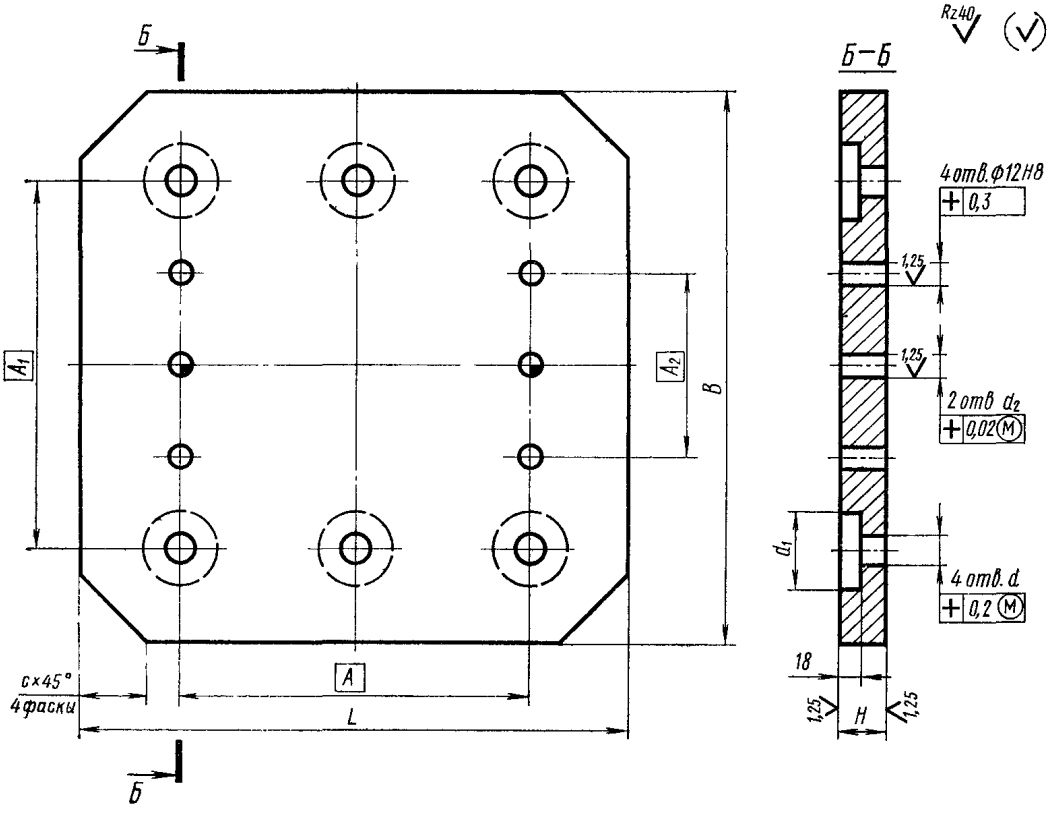
Б
Б
Б–Б
Rz40
4 отв. Ф12Н8
+ 0,3
1,25
1,25
2 отв d_2
+ 0,02 (M)
4 отв. d
+ 0,2 (M)
d_1
18
1,25
H
1,25
A_1
A_2
B
A
L
c×45°
4 фаски

Черт. 7

Таблица 8

Размеры в мм

Обозначение плит	L	B	H (пред. откл. по $h6$)	A	A_1	A_2	d	d_1	d_2 (пред. откл. по $H8$)	C	Масса, кг
0501-0101/006	320	320	30	210	220	100	17	40	12	40	18,040
0501-0103/006	380	380		260	270	150					26,270
0501-0105/006	400	400		280	290	170				50	34,890
0501-0107/006	450	450		310	320	180			16		44,835
0501-0110/006	500	500	35	350	360	220				60	64,830
0501-0112/006	530	530		390	400	260			20		73,260
0501-0114/006	600	600		440	450	290	21	48		80	92,840
0501-0116/006						270					
0501-0117/006	630	630		470	480	320					117,800
0501-0119/006						300					
0501-0120/006	710	710	40	540	550	390					150,280
0501-0122/006						370					
0501-0123/006	750	750		550	580	420				90	168,230
0501-0124/006						400					
0501-0125/006						370					

Пример условного обозначения подвижной плиты крепления размерами $L=320$ мм, $A_2=100$ мм:

Плита крепления подвижная 0501-0101/006 ГОСТ 19933—74

(Измененная редакция, Изм. № 1).

7.2. Материал: сталь марки 50 по ГОСТ 1050—74.

7.3. Твердость — HRC 34 . . . 38.

7.4. Неуказанные предельные отклонения размеров: отверстий по H14, валов — по h14, остальных — по $\pm\frac{IT14}{2}$

(Измененная редакция, Изм. № 1).

8. КОНСТРУКЦИЯ И РАЗМЕРЫ ПЛИТЫ ВЫТАЛКИВАТЕЛЕЙ

8.1. Конструкция и размеры плиты выталкивателей (поз. 7) должны соответствовать указанным на черт. 8 и в табл. 9.

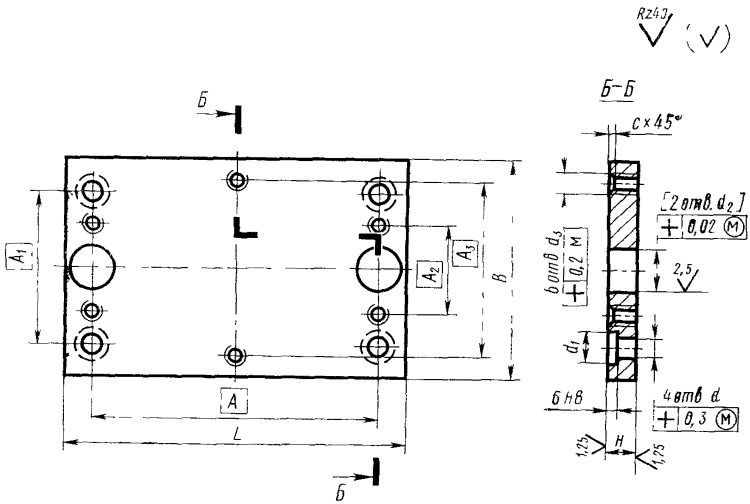

Черт. 8

Таблица 9

Размеры в мм

Обозначение плит	L	B	H (пред. откл. по $h6$)	A	A_1	A_2	A_3	d	d_1	d_2 (пред. откл. по $h7$)	d_3	C	Масса, кг
0501-0101/007	250	160	15	210	100	60	130	17	21	28			4,340
0501-0103/007	300	210		260	150	110	180						7,010
0501-0105/007	320	230		280	170	130	200				M12—7H	1,6	8,250
0501-0107/007	360	250	20	310	180		220			36			13,340
0501-0110/007	400	290		350	220	170	260						17,400
0501-0112/007	440	330	25	390	260	210	300	21	25				27,560
0501-0114/007	500	370		440	290	240	330			40			35,020
0501-0116/007					270	220							
0501-0117/007	530	400		470	320	270	360						40,280
0501-0119/007					300	250							
0501-0120/007	600	470	30	540	390	330	430	26	32	50	M16—7H	2	64,215
0501-0122/007					370	310							
0501-0123/007	630	500		550	420	360	460						71,940
0501-0124/007					400	340							
0501-0125/007					370	310							

Пример условного обозначения плиты выталкивателей размерами $L=250$ мм, $A_1=100$ мм:

Плита выталкивателей 0501-0101/007 ГОСТ 19933—74

(Измененная редакция, Изм. № 1).

8.2. Материал: сталь марки 50 по ГОСТ 1050—74.

8.3. Твердость — HRC 34 . . . 38.

8.4. Неуказанные предельные отклонения размеров: отверстий — по H14, валов — по h14, остальных — по $\pm\frac{IT14}{2}$.

8.5. Обработку по размерам в квадратных скобках производить совместно с плитой съема (поз. *8*).

8.6. Резьба метрическая с углом профиля 60°, поле допуска — по ГОСТ 16093—81.

(Измененная редакция, Изм. № 1).

9. КОНСТРУКЦИЯ И РАЗМЕРЫ ПЛИТЫ СЪЕМА

9.1. Конструкция и размеры плиты съема (поз. *8*) должны соответствовать указанным на черт. 9 и в табл. 10.

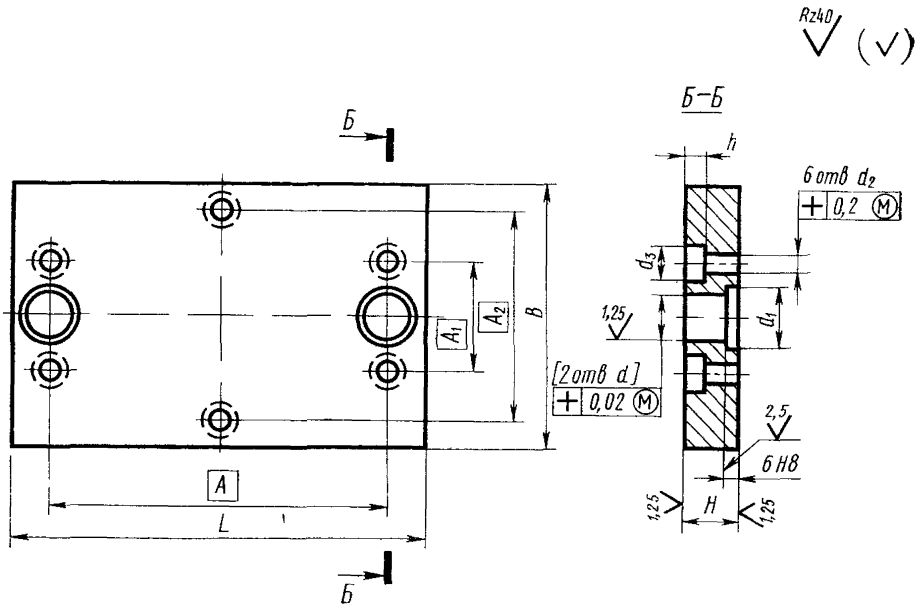

Черт 9

Таблица 10

Размеры в мм

Обозначение плит	L	B	H (пред. откл. по $h6$)	A	A_1	A_2	d (пред. откл. по $H7$)	d_1	d_2	d_3	h	Масса, кг
0501-0101/008	250	160	30	210	60	130	28	32	13	20	13	8,730
0501-0103/008	300	210		260	110	180						14,110
0501-0105/008	320	230		280	130	200						16,590
0501-0107/008	360	250	35	310		220	36	40				23,650
0501-0110/008	400	290		350	170	260						30,740
0501-0112/008	440	330	40	390	210	300	40	45				44,130
0501-0114/008	500	370		440	240	330						56,220
0501-0116/008					220							
0501-0117/008	530	400		470	270	360						64,650
0501-0119/008					250							
0501-0120/008	600	470	45	540	330	430	50	56	17	26	17	96,840
0501-0122/008					310							
0501-0123/008	630	500		550	360	460						108,420
0501-0124/008					340							
0501-0125/008					310							

Пример условного обозначения плиты съема размерами $L=250$ мм, $A_1=60$ мм:

Плита съема 0501-0101/008 ГОСТ 19933—74

(Измененная редакция, Изм. № 1).

9.2. Материал: сталь марки 50 по ГОСТ 1050—74.

9.3. Твердость — HRC 34 . . . 38.

9.4. Неуказанные предельные отклонения размеров: отверстий — по H14, валов — по h14, остальных — по $\pm\frac{IT14}{2}$.

9.5. Обработку по размерам в квадратных скобках производить совместно с плитой выталкивателей (поз. 7).

Изменение № 2 ГОСТ 19933—74 Блоки универсальные пресс-форм литья под давлением. Конструкция и размеры

Утверждено и введено в действие Постановлением Государственного комитета СССР по стандартам от 28.03.89 № 806

Дата введения 01.01.90

Под наименованием стандарта проставить код: ОКП 39 6397.

Пункт 1.1. Чертеж 1. Вид Г—Г заменить новым:

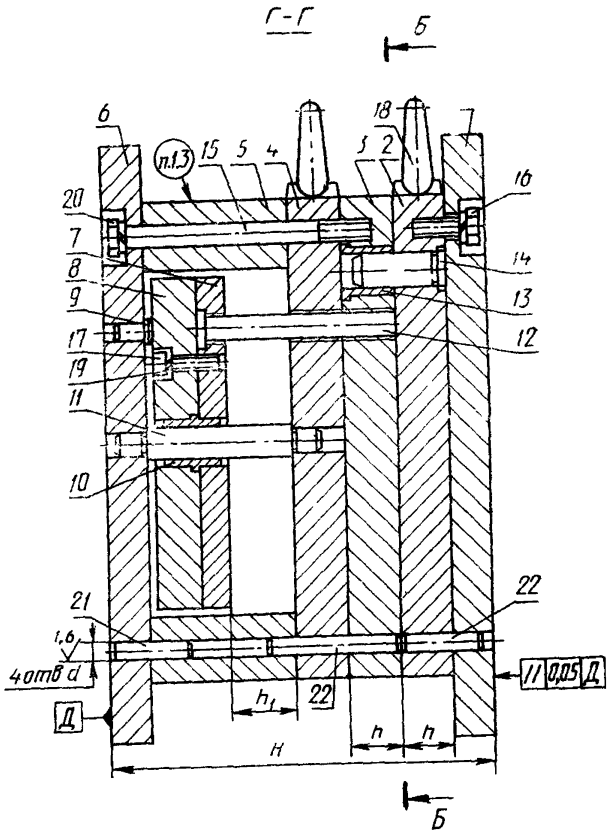

Таблицу 1 изложить в новой редакции *(см. с. 104)*

Продолжение табл. 2 изложить в новой редакции *(см. с. 105—108)*.

Пункты 2.1, 3.1, 4.1, 5.1, 6.1, 7.1, 8.1, 9.1. Чертежи 2—9. Заменить значения шероховатости: *Rz* 40 на *Ra* 6,3; *Ra* 2,5 на *Ra* 1,6; *Ra* 1,25 на *Ra* 0,8;

заменить обозначение позиционного допуска на оси отверстия:

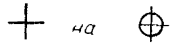

(Продолжение см. с. 104)

Чертежи 2, 7. Заменить размер: 18 на 22.

Раздел 2 дополнить пунктом — 2.5: «2.5. Размеры и расположение пазов для крепления на машинах литья под давлением должны соответствовать указанным в ГОСТ 17588—81».

Раздел 7 дополнить пунктом — 7.5: «7.5. Размеры и расположение пазов для крепления на машинах литья под давлением должны соответствовать указанным в ГОСТ 17588—81».

Таблица 1

Размеры, мм

Обозначение блоков	Применяемость	Модели машин	L	B	L_1	B_1	A	A_1	h	h_1	H	d (пред откл. по H7)	Масса, кг
0501—0101			250	250	320	320	150	220	40		280		127,6
0501—0102									60		320		146,6
0501—0103		71107	300	300	380	380	200	270	40		280		180,6
0501—0104									60	50	320		108,3
0501—0105			320	320	400	400	220	280	40		280		214,6
0501—0106									60		320	12	246,5
0501—0107									40		290		284,6
0501—0108			360	360	450	450	240	310	60		330		324,9
0501—0109		71108							80		370		365,5
0501—0110			400	400	500	500	280	350	60		350		429,3
0501—0111									80		390		478,3
0501—0112			440	440	530	530	320	390	60	65	380		531,1
0501—0113									80		420		592,5
0501—0114		71109							60		380		682,8
0501—0115			500	500	600	600	360	440	80		420		780,1
0501—0116									100		460		959,3
0501—0117									60		390		788,7
0501—0118		71110	530	530	630	630	390	470	80		430		877,6
0501—0119									100		470		965,4
0501—0120									60		420	16	1070,4
0501—0121			600	600	710	710	450	530	80		460		1182,8
0501—0122		71111							100	80	500		1295,5
0501—0123									80		460		1307,5
0501—0124			630	630	750	750	480	560	100		500		1431,7
0501—0125									125		550		1589,1

(Продолжение см. с. 105)

Размеры, мм

Обозначение блоков	Поз. 11. Колонка ГОСТ 17386—72 Кол. 2	Поз. 12. Колонка возврата ГОСТ 19942—74 Кол. 4	Поз. 13. Втулка		Поз. 14. Колонка ГОСТ 17385—72 Кол. 4	Поз. 15. Болт ГОСТ 7798—70 Кол. 6
			ГОСТ 17387—72 Кол. 4	ГОСТ 17388—72 Кол. 4		
Обозначение						
0501—0101	1030—2044	0503—0503	1032—1361	—	1030—1940	M16×170.56.05
0501—0102		0503—0505	—	1032—1391	1030—1944	
0501—0103		0503—0503	1032—1361	—	1030—1940	
0501—0104		0503—0505	—	1032—1391	1030—1944	
0501—0105		0503—0503	1032—1361	—	1030—1940	M16×180.56.05
0501—0106		0503—0505	—	1032—1391	1030—1944	
0501—0107	1030—2062	0503—0511	1032—1264	—	1030—1952	M16×190.56.05
0501—0108		0503—0513	—	1032—1390	1030—1956	
0501—0109		0503—0515	—	1032—1393	1030—1959	M16×200.56.05
0501—0110		0503—0511	—	1032—1392	1030—1956	
0501—0111		0503—0513	—	1032—1393	1030—1956	
0501—0112		0503—0513	—	1032—1392	1030—1956	M16×240.56.05
0501—0113		0503—0515	—	1032—1393	1030—1959	

(Продолжение см. с. 106)

Продолжение табл. 2

Размеры, мм

Обозначение блоков	Поз. 16. Болт ГОСТ 7798—70 Кол. 6	Поз. 17. Винт ГОСТ 11738—84 Кол. 6	Поз. 18. Рым-болт ГОСТ 4751—73 Кол. 4	Поз. 19. Шайба ГОСТ 6402—70 Кол. 12	Поз. 20. Шайба ГОСТ 6402—70 Кол. 6	Поз. 21. Штифт цилиндрический ГОСТ 3128—70 Кол. 8	Поз. 22. Штифт цилиндрический ГОСТ 3128—70 Кол. 4
	Обозначение						
0501—0101	М16×35 56 05	М12—6g×30 56 05	М16	12.65Г 019	16 65Г.019	12m6×60	12m6×100
0501—0102						12m6×80	12m6×120
0501—0103						12m6×60	12m6×100
0501—0104						12m6×80	12m6×120
0501—0105						12m6×60	12m6×100
0501—0106						12m6×80	12m6×120
0501—0107	М16×40 56 05					12m6×60	12m6×100
0501—0108						12m6×80	12m6×120
0501—0109		М12—6g×40 56 05				12m6×100	12m6×140
0501—0110						12m6×30	12m6×120
0501—0111						12m6×110	12m6×140
0501—0112	М16×55 56 05					12m6×90	12m6×120
0501—0113		М12—6g×50 56.05				12m6×110	12m6×140

(Продолжение см. с. 107)

Продолжение табл. 2

Размеры, мм

Обозначение блоков	Поз. 11. Колонка ГОСТ 17386—72 Кол. 2	Поз. 12. Колонка возврата ГОСТ 19942—74 Кол. 4	Поз. 13. Втулка		Поз. 14. Колонка ГОСТ 17385—72 Кол. 4	Поз. 15. Болт ГОСТ 7798—70 Кол. 6
			ГОСТ 17387—72 Кол. 4	ГОСТ 17388—72 Кол. 4		
Обозначение						
0501—0114	1030—2082	0503—0513	1032—1368	—	1030—1970	M20×240 56 05
0501—0115		0503—0515	—	1032—1394	1030—1975	
0501—0116		0503—0516	—	1032—1395	1030—1991	
0501—0117		0503—0513	1032—1368	—	1030—1970	M20×260.56.05
0501—0118		0503—0515	—	1032—1394	1030—1973	
0501—0119		0503—0516	—	1032—1394	1030—1991	
0501—0120	1030—2100	0503—0521	1032—1368	—	1030—1970	M20×280.56.05
0501—0121		0503—0521	—	1032—1394	1030—1973	
0501—0122		0503—0523	—	1032—1395	1030—1991	
0501—0123		0503—0521	—	1032—1394	1030—1973	
0501—0124		0503—0521	—	1032—1395	1030—1991	
0501—0125		0503—0524	—	1032—1396	1030—2009	

(Продолжение см. с. 108)

Продолжение табл. 2

Размеры, мм

Обозначение блоков	Поз 16 Болт ГОСТ 7798—70 Кол 6	Поз 17 Винт ГОСТ 11738—84 Кол 6	Поз 18. Рым-болт ГОСТ 4751—73 Кол 4	Поз 19 Шайба ГОСТ 6402—70 Кол. 12	Поз. 20 Шайба ГОСТ 6402—70 Кол 6	Поз. 21. Штифт цилиндрический ГОСТ 3128—70 Кол. 8	Поз 22. Штифт цилиндрический ГОСТ 3128—70 Кол 4
	Обозначение						
0501—0114	М20×55 56 05	М16—6g×40 56 05	М20	16 65Г 019	16 65Г 019	16m6×90	16m6×140
0501—0115						16m6×110	16m6×160
0501—0116						16m6×120	16m6×180
0501—0117	М20×70 56 05					16m6×90	16m6×140
0501—0118						16m6×110	16m6×160
0501—0119						16m6×120	16m6×180
0501—0120		М16—6g×50 56 05	М24			16m6×90	16m6×140
0501—0121						16m6×110	16m6×160
0501—0122						16m6×120	16m6×180
0501—0123						16m6×110	16m6×160
0501—0124						16m6×120	16m6×180
0501—0125						16m6×160	16m6×200

gost.e-ecolog.ru

(ИУС № 6 1989 г.)