ГОСУДАРСТВЕННЫЙ СТАНДАРТ
СОЮЗА ССР

ЗАГОТОВКИ ГНУТОКЛЕЕНЫЕ

МЕТОД ОПРЕДЕЛЕНИЯ ПРЕДЕЛА ПРОЧНОСТИ КЛЕЕВОГО СОЕДИНЕНИЯ БОБЫШЕК СО ШПОНОМ В ТРАПЕЦИЕВИДНЫХ ЦАРГАХ СТУЛЬЕВ

ГОСТ 19922—74

Издание официальное

ГОСУДАРСТВЕННЫЙ КОМИТЕТ СССР ПО СТАНДАРТАМ

gost.e-ecolog.ru

УДК 674-419.3-412 : 684.4 : 620.17[083.74] Группа К29

ГОСУДАРСТВЕННЫЙ СТАНДАРТ СОЮЗА ССР

ЗАГОТОВКИ ГНУТОКЛЕЕНЫЕ

Метод определения предела прочности клеевого соединения бобышек со шпоном в трапециевидных царгах стульев

ГОСТ 19922—74*

Wood. Glued and bent blanks.
Method of determining ultimate strength of glue jointing between bosses and veneer in trapezoid frames of chairs

ОКСТУ 5351

Постановлением Государственного комитета стандартов Совета Министров СССР от 17 июля 1974 г. № 1700 срок введения установлен

с 01.07.81

Проверен в 1985 г. Постановлением Госстандарта от 25.03.85 № 795 срок действия продлен

до 01.07.91

Несоблюдение стандарта преследуется по закону

Настоящий стандарт распространяется на гнутоклееные заготовки замкнутых трапециевидного профиля царг стульев и устанавливает метод определения предела прочности клеевого соединения бобышек со шпоном.

Сущность метода заключается в воздействии статической нагрузки на бобышки гнутоклееных заготовок трапециевидных царг стульев.

1. АППАРАТУРА

1.1. Для проведения испытаний должны применяться следующие аппаратура и приборы:

испытательная машина по ГОСТ 7855—84 с наибольшей предельной нагрузкой $5 \cdot 10^4$ Н (5 тс) и погрешностью измерения не более $\pm 1\%$;

приспособление к испытательной машине конструкции ЛНПО «Ленпроектмебель» объединения «Севзапмебель», схема которого представлена на черт. 1;

Издание официальное **Перепечатка воспрещена**

* *Переиздание (декабрь 1985 г.) с Изменением № 1, утвержденным в марте 1985 г. (ИУС 6—85).*

© Издательство стандартов, 1986

штангенциркуль по ГОСТ 166—80 с погрешностью измерения не более ±0,1 мм, допускается применять другие измерительные инструменты, обеспечивающие измерение с погрешностью, не более указанной;

аппаратура для определения влажности образцов по ГОСТ 9621—72.

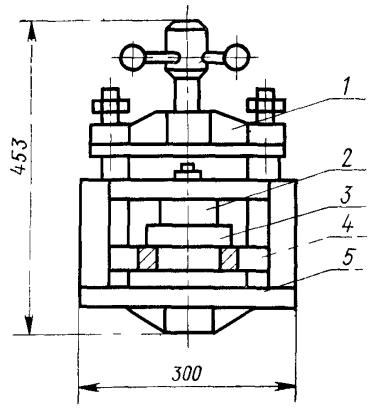

1—рамка неподвижная; *2*—пуансон; *3*—образец; *4*—нижняя плита; *5*—рамка подвижная.

Черт. 1

(Измененная редакция, Изм. № 1).

2. ОТБОР И ПОДГОТОВКА ОБРАЗЦОВ

2.1. Количество образцов для испытания устанавливается стандартом на мебельные гнутоклееные заготовки.

2.2. В качестве образцов для испытания принимают криволинейные участки царг с бобышкой.

2.3. Образцы высотой $h=20$ мм выпиливают из однократных (см. черт. 2*а*) или многократных (см. черт. 2*б*) заготовок царг стульев по схемам, представленным на черт. 2.

Форма и размеры образцов представлены на черт. 3.

2.4. Влажность образцов должна быть 8±2%.

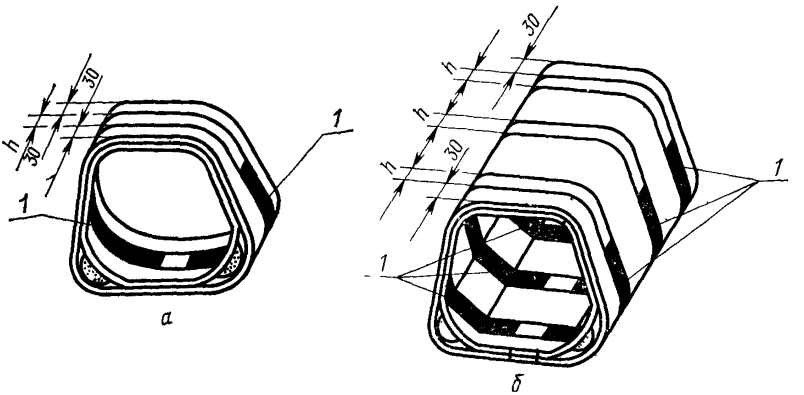

1—образцы.

Черт. 2

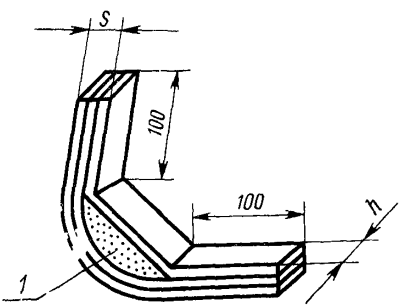

1—бобышка.

Черт. 3

3. ПРОВЕДЕНИЕ ИСПЫТАНИЙ

3.1. Периметр бобышки $П$ и высоту h измеряют с погрешностью не более ± 1 мм.

3.2. Образец закрепляют в приспособлении, установленном в испытательной машине. При этом фиксируется положение образца по отношению к пуансону (см. черт. 1).

3.3. Испытание образцов проводят по схеме, представленной на черт. 4.

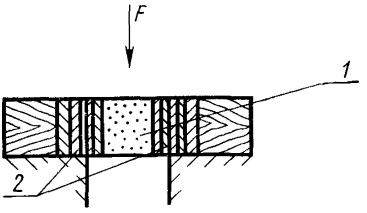

1—бобышка; *2*—шпон.

Черт. 4

3.4. Образец нагружают равномерно со скоростью 10 мм/мин до его разрушения. Максимальную нагрузку F_{max}, при которой происходит разрушение образца, отсчитывают по шкале испытательной машины с погрешностью не более $1 \cdot 10^1$ Н (1 кгс).

Показания F_{max} и характер разрушения образцов записывают в протокол (см. приложение).

3.5. После испытания определяют влажность каждого третьего образца по ГОСТ 9621—72.

Пробу на влажность вырезают вблизи места разрушения.

(Измененная редакция, Изм. № 1).

4. ОБРАБОТКА РЕЗУЛЬТАТОВ

4.1. Предел прочности клеевого соединения бобышек со шпоном в заготовках замкнутых трапециевидных царг стульев τ вычисляют в МПа (кгс/см^2) с погрешностью не более 0,1 МПа (1 кгс/см^2) по формуле

$$\tau = \frac{F_{max}}{\Pi \cdot h},$$

где F_{max} — максимальная разрушающая нагрузка, Н (кгс);

Π — периметр бобышки, м (см);

h — высота бобышки, м (см).

4.2. Результаты испытаний записывают в протокол (см. приложение).

(Измененная редакция, Изм. № 1).

ПРИЛОЖЕНИЕ
Рекомендуемое

ПРОТОКОЛ

определения прочности клеевого соединения бобышек со шпоном

Дата_____

Организация (предприятие), проводящая испытания _____

_____

Основание для испытаний _____

_____

Цель испытаний _____

Методы испытаний по ГОСТ _____

Предприятие-изготовитель _____

Проект, индекс _____

Краткая характеристика образцов (наименование деталей, количество слоев шпона, толщина образца заготовки-царги и т. д.)

Результаты испытаний

Номер образца	Периметр бобышки, мм	Высота бобышки, мм	Максимальная нагрузка F_{max}, Н (кгс)	Предел прочности, МПа (кгс/см²)	Характер разрушения

ЗАКЛЮЧЕНИЕ

_____

_____

Руководитель лаборатории
Исполнитель

(Измененная редакция, Изм. № 1).

Редактор *Т. В. Смыка*
Технический редактор *Э В Митяй*
Корректор *С И Ковалева*

Сдано в наб 03 03 86 Подп в печ 13 06 86 0 5 усл п л 0 5 усл кр-отт 0,28 уч-изд л
Тираж 6000 Цена 3 коп.

Ордена «Знак Почета» Издательство стандартов, Москва, 123840, ГСП,
Новопресненский пер , д 3
Вильнюсская типография Издательства стандартов, ул Миндаугс, 12/14 Зак 2516.

gost.e-ecolog.ru