ГОСУДАРСТВЕННЫЕ СТАНДАРТЫ
СОЮЗА ССР

ПЛИТЫ ВЫТЯЖНЫХ ШТАМПОВ ДЛЯ ЛИСТОВОЙ ШТАМПОВКИ (ЗАГОТОВКИ)

КОНСТРУКЦИЯ И РАЗМЕРЫ

ГОСТ 19857-74—ГОСТ 19859-74

Издание официальное

Цена 5 коп.

ГОСУДАРСТВЕННЫЙ КОМИТЕТ СССР ПО СТАНДАРТАМ
Москва

gost.e-ecolog.ru

УДК 621.983.073.061:006.354

Группа Г22
1025-2000

ГОСУДАРСТВЕННЫЙ СТАНДАРТ СОЮЗА ССР

ПЛИТЫ ПРЯМОУГОЛЬНЫЕ ВЫТЯЖНЫХ ШТАМПОВ ДЛЯ ЛИСТОВОЙ ШТАМПОВКИ (ЗАГОТОВКИ)

Конструкция и размеры

Rectangular plates for sheet stamping cupping dies (blanks). Construction and dimensions

ГОСТ 19857—74*

Взамен МН 4417—63

ОКП 39 6341

Постановлением Государственного комитета стандартов Совета Министров СССР от 4 июня 1974 г. № 1389 срок введения установлен

с 01.01.76

Несоблюдение стандарта преследуется по закону

1. Конструкция и размеры прямоугольных плит (заготовок) должны соответствовать указанным на чертеже и в таблице.

Издание официальное **Перепечатка воспрещена**

★

* *Переиздание (сентябрь 1987 г.) с Изменениями № 1, 2, утвержденными в ноябре 1982 г., в июне 1986 г. (ИУС 3—83, 9—86)*

© Издательство стандартов, 1988

Для L до 160мм

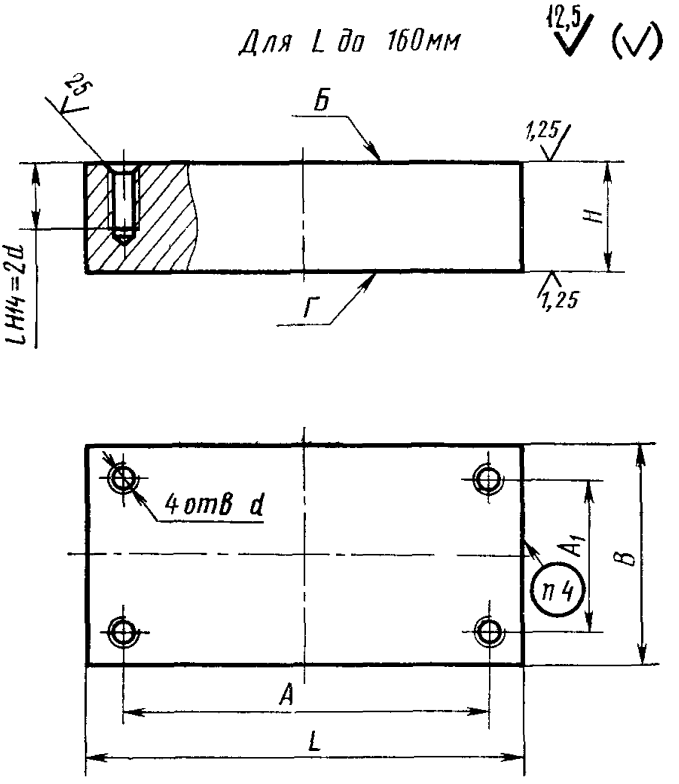

Для L свыше 160мм

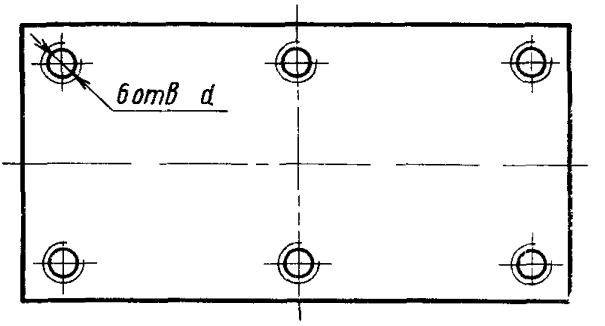

Размеры в мм

Обозначение плиты заготовки	Применяемость	L	B	H (пред откл по h 2)	A		A_1		d	Масса, кг, не более
		Пред откл по h14			Номин	Пред. откл	Номин	Пред откл		
1025-2001		80	63	20	65	±0,22	45	±0,22	M6	0,79
1025-2002				25						0,99
1025-2003				32						1,27
1025-2004				40						1,58
1025-2005		100		25	80	±0,35	40	±0,35	M8	1,24
1025-2006				32						1,58
1025-2007				40						1,98
1025-2008		125		25	105					1,54
1025 2009				32						1,98
1025 2011				40						2,47
1025-2012		100	80	25	80		60			1,57
1025-2013				32						2,00
1025-2014				40						2,50
1025-2015		125		25	105					1,96
1025-2016				32						2,51
1025-2017				40						3,12
1025-2018		140		32	115		55		M10	2,81
1025-2019				40						3,50
1025-2021		160		32	135					3,22
1025-2022				40						3,99
1025-2023		125	100	32	100		75			3,14
1025-2024				40						3,90
1025-2025				50						4,87
1025-2026		140		32	115					3,52
1025-2027				40						4,36
1025-2028				50						5,46
1025-2029		160		32	135					4,02
1025-2031				40						4,99

Продолжение

Размеры в мм

Обозначение плиты-заготовки	Применяемость	*L*	*B*	*H* (пред. откл. по h12)	*A*		A_1		*d*	Масса, кг, не более
		Пред. откл. по h14			Номин.	Пред. откл.	Номин.	Пред. откл.		
1025-2032		160	100	50	135	±0,35	75	±0,35	M10	6,24
1025-2033		180		32	150					4,52
1025-2034				40						5,61
1025-2035				50						7,02
1025-2036		200		32	170					5,02
1025-2037				40						6,24
1025-2038				50						7,80
1025-2039		140	125	32	115		100			4,40
1025-2041				40						5,46
1025-2042				50						6,82
1025-2043				63						8,65
1025-2044		160		32	135					5,02
1025-2045				40						6,24
1025-2046				50						7,80
1025-2047				63						9,90
1025-2048		180		32	150					5,65
1025-2049				40						6,36
1025-2051				50						8,77
1025-2052				63						11,13
1025-2053		200		32	170					6,28
1025-2054				40						7,85
1025-2055				50						9,75
1025-2056				63						12,36
1025-2057		220		32	190					6,91
1025-2058				40						8,64
1025-2059				50						10,72
1025-2061				63						13,60
1025-2062		250		32	220					7,85

Продолжение

Размеры в мм

Обозначение плиты-заготовки	Применяемость	L	B	H (пред откл. по h12)	A		A_1		d	Масса, кг, не более
		Пред откл. по h14			Номин.	Пред. откл.	Номин	Пред. откл.		
1025-2063		250	125	40	220	±0,35	100	±0,35	M10	9,81
1025-2064				50						12,18
1025-2065				63						15,45
1025-2066		160	140	40	130		110		M12	7,03
1025-2067				50						8,73
1025-2068				63						11,08
1025-2069		180		40	150					7,91
1025-2071				50						9,82
1025-2072				63						12,46
1025-2073		200		40	170					8,79
1025-2074				50						10,92
1025-2075				63						13,85
1025-2076		220		40	190					9,67
1025-2077				50						12,01
1025-2078				63						15,23
1025-2079		250		40	220					10,99
1025-2081				50						13,65
1025-2082				63						17,31
1025-2083		280		40	250					12,31
1025-2084				50						15,28
1025-2085				63						19,39
1025-2086		180	160	40	150		130			9,04
1025-2087				50						11,23
1025-2088				63						14,24
1025-2089				71						16,05
1025-2091		200		40	170					10,05
1025-2092				50						12,48
1025-2093				63						15,83

Продолжение

Размеры в мм

Обозначение плиты-заготовки	Применяемость	L	B	H (пред откл по h12)	A		A_1		d	Масса, кг, не более
		Пред откл. по h14			Номин	Пред. откл.	Номин	Пред. откл		
1025-2094		200	160	71	170	±0,35	130	±0,35	M12	19,31
1025-2095		220		40	190					11,05
1025-2096				50						13,72
1025-2097				63						17,41
1025-2098				71						19,62
1025-2099		250		40	220					12,56
1025-2101				50						15,60
1025-2102				63						19,78
1025-2103				71						22,30
1025-2104		280		40	250					14,07
1025-2105				50						17,47
1025-2106				63						22,15
1025-2107				71						25,00
1025-2108		320		40	280					16,08
1025-2109				50						19,96
1025-2111				63						25,30
1025-2112				71						28,55
1025-2113		200	180	40	170		150			11,30
1025-2114				50						14,04
1025-2115				63						17,83
1025-2116				71						20,05
1025-2117		220		40	190					12,43
1025-2118				50						15,41
1025-2119				63						19,58
1025-2121				71						22,10
1025-2122		250		40	220					14,13
1025-2123				50						17,55
1025-2124				63						22,25

Продолжение

Размеры в мм

Обозначение плиты-заготовки	Применяемость	L	B	H (пред. откл. по h12)	A		A_1		d	Масса, кг, не более
		Пред. откл. по h14			Номин.	Пред. откл.	Номин.	Пред. откл.		
1025-2125		250	180	71	220	±0,35	150	±0,35	M12	25,10
1025-2126		280		40	250					15,83
1025-2127				50						19,78
1025-2128				63						24,90
1025-2129				71						28,10
1025-2131		320		40	280					18,09
1025-2132				50						22,60
1025-2133				63						28,50
1025-2134				71						32,10
1025-2135		360		40	320					20,35
1025-2136				50						25,40
1025-2137				63						32,05
1025-2138				71						36,10
1025-2139		220	200	40	190		170			13,82
1025-2141				50						17,15
1025-2142				63						21,75
1025-2143				71						24,50
1025-2144		250		40	220					13,82
1025-2145				50						19,50
1025-2146				63						24,70
1025-2147				71						27,85
1025-2148		280		40	250					17,58
1025-2149				50						21,98
1025-2151				63						27,70
1025-2152				71						31,20
1025-2153		320		40	280					20,10
1025-2154				50						25,10
1025-2155				63						31,60

Продолжение

Размеры в мм

Обозначение плиты-заготовки	Применяемость	L	B	H (пред. откл. по h12)	A		A_1		d	Масса, кг, не более
		Пред. откл. по h14			Номин.	Пред. откл.	Номин.	Пред. откл.		
1025-2156		320	200	71	280	±0,35	170	±0,35	M12	35,70
1025-2157		360		40	320					22,60
1025-2158				50						28,25
1025-2159				63						35,60
1025-2161				71						40,10
1025-2162		400		40	360					25,10
1025-2163				50						31,40
1025-2164				63						39,55
1025-2165				71						44,60
1025-2166		250	220	50	210		180		M16	17,25
1025-2167				63						27,20
1025-2168				71						30,65
1025-2169		280		50	240					24,20
1025-2171				63						30,45
1025-2172				71						34,30
1025-2173		320		50	280					27,65
1025-2174				63						34,80
1025-2175				71						39,25
1025-2176		360		50	320					31,10
1025-2177				63						39,20
1025-2178				71						44,15
1025-2179		400		50	360					34,55
1025-2181				63						43,50
1025-2182				71						49,05
1025-2183		450		50	410					38,85
1025-2184				63						48,95
1025-2185				71						55,20
1025-2186		280	250	50	240		210			27,50

Продолжение

Размеры в мм

Обозначение плиты-заготовки	Применяемость	L	B	H (пред. откл. по h12	A		A_1		d	Масса, кг, не более
		Пред. откл. по h14			Номин.	Пред. откл.	Номин.	Пред. откл.		
1025-2187		280	250	63	240	±0,35	210	±0,35	M16	34,60
1025-2188				71						39,00
1025-2189		320		50	280					31,40
1025-2191				63						39,55
1025-2192				71						44,60
1025-2193		360		50	320					35,30
1025-2194				63						44,50
1025-2195				71						50,15
1025-2196		400		50	360					39,25
1025-2197				63						49,45
1025-2198				71						55,75
1025-2199		450		50	410					44,15
1025-2201				63						55,65
1025-2202				71						62,70
1025-2203		500		50	460					49,05
1025-2204				63						61,80
1025-2205				71						69,65
1025-2206		320	280	50	280		240			35,15
1025-2207				63						44,30
1025-2208				71						49,95
1025-2209				80						55,90
1025-2211		360		50	320					39,55
1025-2212				63						49,85
1025-2213				71						56,20
1025-2214				80						62,90
1025-2215		400		50	360					43,95
1025-2216				63						55,40
1025-2217				71						62,40

Продолжение

Размеры в мм

Обозначение плиты-заготовки	Применяемость	L	B	H	A		A_1		d	Масса, кг, не более
		Пред. откл. по h14		(пред откл по h12	Номин	Пред. откл	Номин	Пред. откл		
1025-2218		400	280	80	360	±0,35	240	±0,35	M16	69,90
1025-2219		450		50	410					49,45
1025-2221				63						62,30
1025-2222				71						70,20
1025-2223				80						78,60
1025-2224		500		50	460					54,95
1025-2225				63						69,20
1025-2226				71						78,00
1025-2227				80						87,35
1025-2228		360	320	50	320		280			45,20
1025-2229				63						56,95
1025-2231				71						64,20
1025-2232				80						71,90
1025-2233		400		50	360					50,25
1025-2234				63						63,30
1025-2235				71						71,30
1025-2236				80						79,90
1025-2237		450		50	410					56,50
1025-2238				63						71,20
1025-2239				71						80,25
1025-2241				80						89,90
1025-2242		500		50	460					62,80
1025-2243				63						79,10
1025-2244				71						89,20
1025-2245				80						99,85
1025-2246		400	360	50	360		320			56,50
1025-2247				63						71,20
1025-2248				71						80,30

Продолжение

Размеры в мм

Обозначение плиты-заготовки	Применяемость	L	B	H	A		A_1		d	Масса, кг, не более
		Пред. откл. по h14		(пред. откл. по h12)	Номин.	Пред. откл.	Номин.	Пред. откл.		
1025-2249		400	360	80	360	±0,35	320	±0,35	M16	89,85
1025-2251		450		50	410					63,60
1025-2252				63						80,10
1025-2253				71						90,30
1025-2254				80						101,10
1025-2255		500		50	460					70,65
1025-2256				63						89,00
1025-2257				71						100,30
1025-2258				80						112,30
1025-2259		450	400	50	410		360			70,65
1025-2261				63						89,02
1025-2262				71						100,30
1025-2263				80						112,30
1025-2264		500		50	460					78,50
1025-2265				63						98,90
1025-2266				71						111,40
1025-2267				80						124,80

Пример условного обозначения прямоугольной плиты-заготовки $L=80$ мм, $B=63$ мм, $H=20$ мм из стали марки У10А:

Плита-заготовка 1025—2001 У10А ГОСТ 19857—74

1. **(Измененная редакция, Изм. № 1, 2).**

2. Допуск параллельности поверхностей Б и Г — по 7-й степени точности ГОСТ 24643—81.

(Измененная редакция, Изм. № 1).

3. Остальные технические требования — по ГОСТ 19859—74.

4. Маркировать: условное обозначение без слов плита-заготовка и товарный знак предприятия-изготовителя.

Маркировка должна быть выполнена шрифтом высотой 3,5—7 мм по ГОСТ 2.304—81.

Маркировка должна быть четкой и стойкой к истиранию.

(Измененная редакция, Изм. № 1).

5. Расположение отверстий под рым-болты в прямоугольных плитах массой свыше 20 кг приведено в рекомендуемом приложении.

ПРИЛОЖЕНИЕ
Рекомендуемое

Расположение отверстий под рым-болты в прямоугольных плитах массой свыше 20 кг для штампов массой не более 400 кг

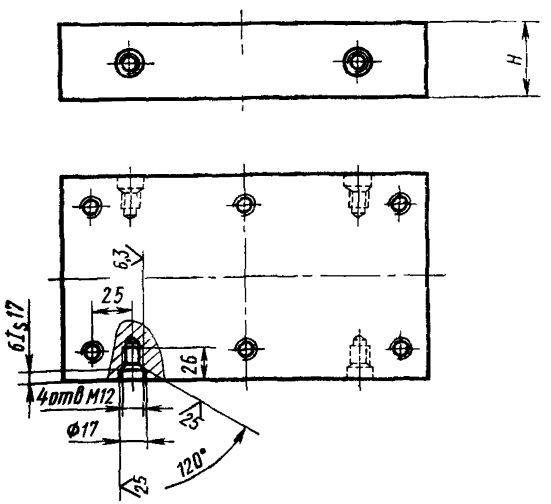

(Измененная редакция, Изм. № 2).

gost.e-ecolog.ru