ГОСУДАРСТВЕННЫЙ СТАНДАРТ
СОЮЗА ССР

КРАНЫ КОНСОЛЬНЫЕ ЭЛЕКТРИЧЕСКИЕ СТАЦИОНАРНЫЕ

ТИПЫ

ГОСТ 19811—90

Издание официальное

65 коп. БЗ 2—90/47

ГОСУДАРСТВЕННЫЙ КОМИТЕТ СССР ПО УПРАВЛЕНИЮ
КАЧЕСТВОМ ПРОДУКЦИИ И СТАНДАРТАМ
Москва

gost.e-ecolog.ru

УДК 621.873. 132:006.354 Группа Г86

ГОСУДАРСТВЕННЫЙ СТАНДАРТ СОЮЗА ССР

КРАНЫ КОНСОЛЬНЫЕ ЭЛЕКТРИЧЕСКИЕ СТАЦИОНАРНЫЕ

Типы

Stationary electric cantilever cranes. Types

ГОСТ 19811—90

ОКП 31 5921

Срок действия с 01.01.91
до 01.01.96

Настоящий стандарт распространяется на консольные электрические стационарные поворотные краны общего назначения (далее — краны) с электрической талью по ГОСТ 22584 или зарубежного производства с технической характеристикой, аналогичной электроталям по ГОСТ 22584 с механизмом передвижения или без него, групп режима работы 2К и 4К (ГОСТ 25546), грузоподъемностью от 0,125 до 16 т, управляемые с пола, работающие на трехфазном токе напряжением 220 или 380 В, частотой 50 Гц, в климатическом исполнении У категорий размещения 1, 2 и 3 по ГОСТ 15150.

Стандарт не распространяется на краны, предназначенные для работы во взрывоопасной и пожароопасной средах, в помещениях с парами кислот и щелочей.

Стандарт устанавливает типы, основные параметры и размеры кранов и присоединительные размеры их опорных частей.

1. Краны разделяют на типы:

1 — настенные с ручным поворотом консоли;

2 — на колонне с верхней и нижней опорами с ручным поворотом консоли;

3 — на колонне свободностоящие с ручным поворотом консоли;

4 — на колонне свободностоящие двухплечевые с ручным поворотом;

5 — настенные с механическим поворотом консоли;

6 — на колонне с верхней и нижней опорами с механическим поворотом консоли;

7 — на колонне свободностоящие с механическим поворотом консоли.

Издание официальное Перепечатка воспрещена

© Издательство стандартов, 1990

2. Основные параметры и размеры крана типа 1 должны соответствовать указанным на черт. 1 и в табл. 1, типа 2 — на черт. 2 и в табл. 2, типа 3 — на черт. 3 и в табл. 3, типа 4 — на черт. 4 и в табл. 4, типа 5 — на черт. 5 и в табл. 5, типа 6 — на черт. 6 и в табл. 6, типа 7 — на черт. 7 и в табл. 7.

Присоединительные размеры опорных частей кранов типов 1, 2, 5, 6 должны соответствовать указанным на черт. 8 и в табл. 8, типов 3, 4, 7 — на черт. 9 и в табл. 9.

Допускается отклонение линейных размеров на ±5%.

3. Скорости:

0,14 м/с (8 м/мин) — механизма подъема кранов типов 1—7 грузоподъемностью 0,125—5,0 т;

0,071 м/с (4 м/мин) — механизма подъема кранов типов 5—7 грузоподъемностью 12,5 и 16,0 т;

0,5 м/с (32 м/мин) — механизма передвижения грузовой тележки кранов типов 1—3 и 5—7;

0,032 $с^{-1}$ (2 об/мин) — частота вращения консоли кранов типов 5—7, имеющих вылеты крюка 2,5 и 3,2 м;

0,016 $с^{-1}$ (1 об/мин) — частота вращения консоли кранов типов 5—7, имеющих вылеты крюка 4,0; 5,0 и 6,3 м;

0,008 $с^{-1}$ (0,5 об/мин) — частота вращения консоли кранов типов 5—7, имеющих вылеты крюка 8,0 и 10,0 м.

Допускается отклонение скоростей на ±15%.

4. Условное обозначение должно состоять из аббревиатур ККР (кран консольный, ручной поворот консоли) или ККМ (кран консольный, механический поворот консоли), обозначения типа, значений грузоподъемности, наибольшего вылета крюка и высоты подъема.

Пример условного обозначения крана с ручным поворотом консоли, типа 3, грузоподъемностью 1 т, с наибольшим вылетом крюка R_{max}=10 м и высотой подъема 2,5 м:

ККР 3—1—10—2,5 ГОСТ 19811

5. Установленная мощность электродвигателей и удельный расход электроэнергии не должны превышать значений, указанных в табл. 10.

6. Диапазон подъема крюка — в соответствии с технической характеристикой электрической тали.

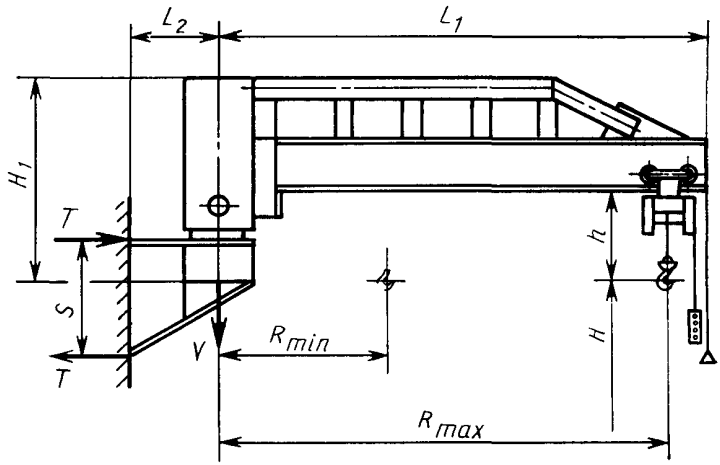

Черт. 1

Примечание. Черт. 1—7 не определяют конструкцию крана.

Таблица 1

Размеры, мм

Код ОКП	Грузоподъемность Q, т	Вылет		Высота подъема H	Расстояние между опорами S	Расстояние от оси вращения до конца консоли L_1, не более	Расстояние от стены до оси вращения L_2	Вертикальный подход h, не более	Высота крана H_1	Статическая нагрузка на строительную конструкцию, кН, не более		Конструктивная масса, т, не более	Удельная масса, т/т · м
		наименьший R_{min}	наибольший R_{max}							горизонтальная T	вертикальная V		
31 5921 7101 07	0,25	650	2500	6300	800	2910	240	550	980	11,52	6,5	0,40	0,640
31 5921 7102 06			3200			3610				14,74	7,0	0,44	0,550
31 5921 7103 05			4000			4410				18,40	7,4	0,49	0,490
31 5921 7104 04			5000			5410				23,00	8,1	0,56	0,448
31 5921 7105 03			6300		1200	6710	280		1050	19,35	9,1	0,66	0,419
31 5921 7106 02			8000			8410				24,60	10,3	0,78	0,390
31 5921 7107 01			10000			10410				30,70	11,7	0,92	0,368
31 5921 7201 04	0,5	700	2500	До 18000		2870		780		14,35	9,6	0,46	0,368
31 5921 7202 03			3200			3570				18,36	10,0	0,50	0,312
31 5921 7203 02			4000			4370				23,00	10,5	0,55	0,275
31 5921 7204 01			5000		1600	5370	340		1250	28,10	11,2	0,62	0,248
31 5921 7205 00			6300			6670				27,11	12,5	0,75	0,238
31 5921 7206 10			8000			8370				34,40	14,2	0,92	0,230
31 5921 7207 09			10000			10370				43,00	16,2	1,12	0,224
31 5921 7401 09	1,0	750	2500		1200	2920	280	855	1050	28,53	15,5	0,55	0,220
31 5921 7402 08			3200			3620				36,50	16,0	0,60	0,188

Продолжение табл. 1

Размеры, мм

Код ОКП	Грузоподъемность Q, т	Вылет		Высота подъема H	Расстояние между опорами S	Расстояние от оси вращения до конца консоли L_1, не более	Расстояние от стены до оси вращения L_2	Вертикальный подход h, не более	Высота крана H_1	Статическая нагрузка на строительную конструкцию, кН, не более		Конструктивная масса, т, не более	Удельная масса, т/т · м
		наименьший R_{min}	наибольший R_{max}							горизонтальная T	вертикальная V		
31 5921 7403 07	1,0	750	4000	До 18000	1600	4420	340	855	1250	34,24	16,7	0,67	0,168
31 5921 7404 06			5000			5420				42,80	17,7	0,77	0,154
31 5921 7405 05			6300			6720				54,00	19,4	0,94	0,149
31 5921 7406 04			8000		2000	8420	420		1480	54,78	24,7	1,47	0,184
31 5921 7407 03			10000			10420				68,50	26,2	1,62	0,162
31 5921 7301 01	2,0		2500		1600	2970	340	1150	1250	40,60	27,5	0,75	0,150
31 5921 7302 00			3200			3670				52,00	29,0	0,90	0,141
31 5921 7303 10			4000			4470				65,00	30,5	1,05	0,131

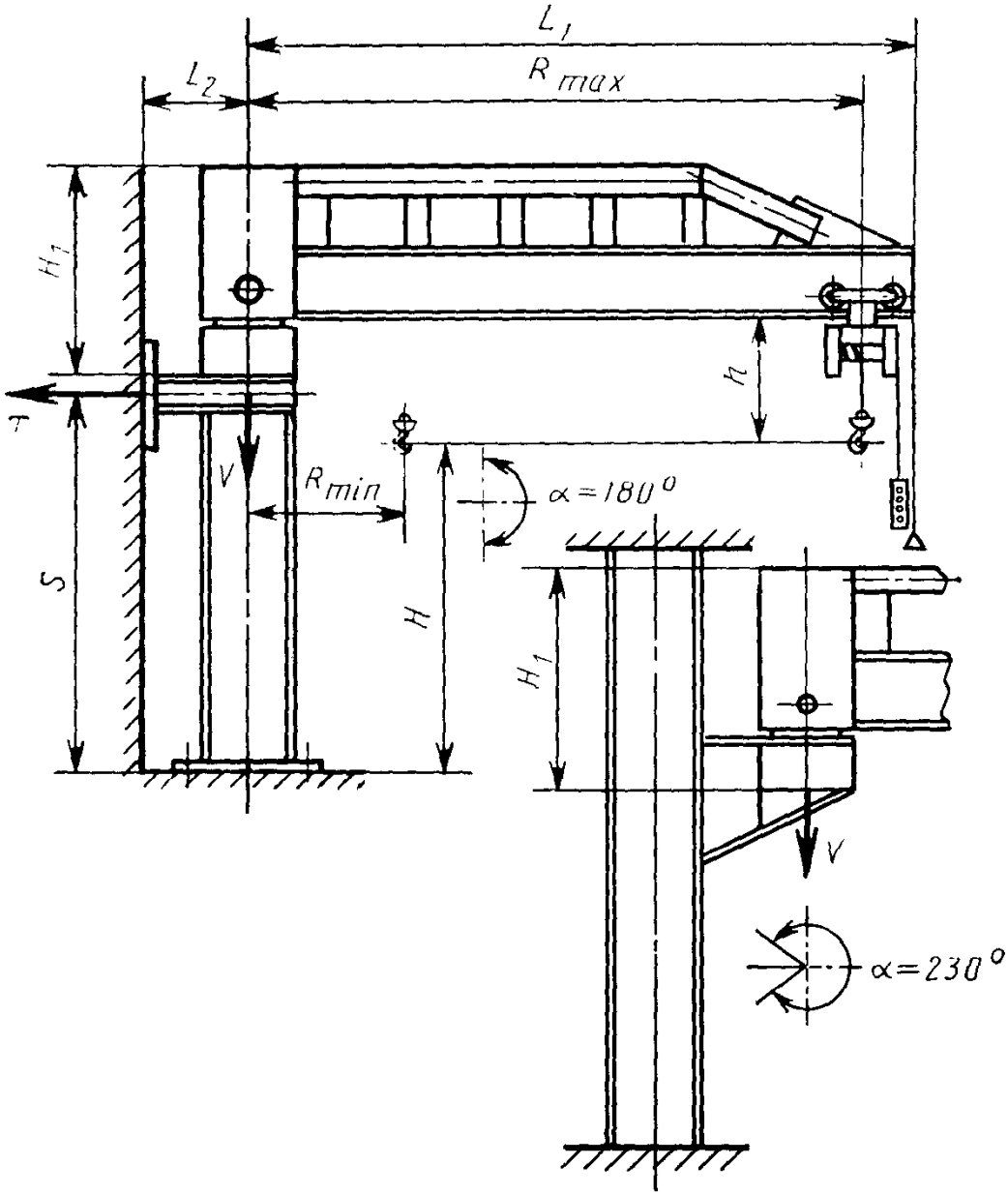

Черт. 2

Таблица 2

Размеры, мм

Код ОКП	Грузоподъемность Q, т	Вылет		Высота подъема H	Расстояние между опорами S	Расстояние от оси вращения консоли до конца консоли L_1, не более	Расстояние от стены до оси вращения L_2	Вертикальный подход h, не более	Высота крана H_1	Статическая нагрузка на строительную конструкцию, кН, не более		Конструктивная масса, т, не более	Удельная масса, т/т · м
		наименьший R_{min}	наибольший R_{max}							горизонтальная T	вертикальная V		
31 5921 2101 05	0,25	650	2500	2000	1720	2910	240	550	980	5,36	6,5	0,40	0,640
31 5921 2102 04				2500	2220					4,15			
31 5921 2103 03				3200	2920					4,02			
31 5921 2104 02				4000	3720					2,48			
31 5921 2105 01			3200	2000	1720	3610				6,86	7,0	0,44	0,550
31 5921 2106 00				2500	2220					5,31			
31 5921 2107 10				3200	2920					4,04			
31 5921 2108 09				4000	3720					3,17			
31 5921 2109 08			4000	2000	1720	4410				8,37	7,5	0,49	0,490
31 5921 2111 03				2500	2220					6,64			
31 5921 2112 02				3200	2920					5,05			
31 5921 2113 01				4000	3720					3,96			
31 5921 2114 00			5000	2000	1720	5410				10,71	8,5	0,56	0,448
31 5921 2115 10				2500	2220					8,30			
31 5921 2116 09				3200	2920					6,31			
31 5921 2117 08				4000	3720					4,95			
31 5921 2118 07			6300	2000	2150	6710	280		1050	10,80	9,5	0,66	0 419
31 5921 2119 06				2500	2650					8,80			
31 5921 2121 01				3200	3350					7,00			

Размеры, мм

Код ОКП	Грузоподъемность Q, т	Вылет: наименьший R_{min}	Вылет: наибольший R_{max}	Высота подъема H	Расстояние между опорами S	Расстояние от оси вращения конца консоли L_1, не более	Расстояние от стены до оси вращения L_2	Вертикальный подход h, не более	Высота крана H_1	Статическая нагрузка на строительную конструкцию, кН, не более: горизонтальная T	Статическая нагрузка на строительную конструкцию, кН, не более: вертикальная V	Конструктивная масса, т, не более	Удельная масса, т/т · м
31 5921 2122 00	0,25	650	6300	4000	4150	6710	280	550	1050	5,60	9,5	0,66	0,419
31 5921 2123 10			8000	2000	2150	8410				13,71	10,5	0,78	0,390
31 5921 2124 09				2500	2650					11,14			
31 5921 2125 08				3200	3350					8,80			
31 5921 2126 07				4000	4150					7,10			
31 5921 2128 05			10000	2000	2150	10410				17,15	12,00	0,92	0,368
31 5921 2129 04				2500	2650					13,90			
31 5921 2131 10				3200	3350					11,00			
31 5921 2132 09				4000	4150					8,88			
31 5921 2201 02	0,5	700	2500	2000	1900	2870		780		8,68	9,6	0,46	0,368
31 5921 2202 01				2500	2400					6,87			
31 5921 2203 00				3200	3100					5,29			
31 5921 2204 10				4000	3900					4,20			
31 5921 2205 09			3200	2000	1900	3570				11,00	10,0	0,50	0,312
31 5921 2206 08				2500	2400					8,74			
31 5921 2207 07				3200	3100					6,77			
31 5921 2208 06				4000	3900					5,38			
31 5921 2209 05			4000	2000	1900	4370				13,80	10,5	0,55	0,275

Продолжение табл. 2

Размеры, мм

Код ОКП	Грузоподъемность Q, т	Вылет		Высота подъема H	Расстояние между опорами S	Расстояние от оси вращения до конца консоли L_1, не более	Расстояние от стены до оси вращения L_2	Вертикальный подход h, не более	Высота крана H_1	Статическая нагрузка на строительную конструкцию, кН, не более		Конструктивная масса, т, не более	Удельная масса, т/т · м
		наименьший R_{min}	наибольший R_{max}							горизонтальная T	вертикальная V		
31 5921 2211 00	0,5	700	4000	2500	2400	4370	280	780	1050	11,00	10,5	0,55	0,275
31 5921 2212 10				3200	3100					8,60			
31 5921 2213 09				4000	3900					7,05			
31 5921 2214 08			5000	2000	1900	5370				17,40	11,5	0,62	0,248
31 5921 2215 07				2500	2400					13,83			
31 5921 2216 06				3200	3100					10,65			
31 5921 2217 05				4000	3900					8,74			
31 5921 2218 04			6300	2000	2250	6670	340		1250	18,50	12,5	0,75	0,238
31 5921 2219 03				2500	2750					15,10			
31 5921 2221 09				3200	3450					12,05			
31 5921 2222 08				4000	4250					10,00			
31 5921 2223 07			8000	2000	2250	8370				23,50	14,5	0,92	0,230
31 5921 2224 06				2500	2750					20,00			
31 5921 2225 05				3200	3450					15,50			
31 5921 2226 04				4000	4250					12,50			
31 5921 2227 03			10000	2000	2250	10370				30,00	16,5	1,12	0,224
31 5921 2228 02				2500	2750					24,00			
31 5921 2229 01				3200	3450					19,30			
31 5921 2231 07				4000	4250					16,00			

Продолжение табл. 2

Размеры, мм

Код ОКП	Грузоподъемность Q, т	Вылет: наименьший R_{min}	Вылет: наибольший R_{max}	Высота подъема H	Расстояние между опорами S	Расстояние от оси вращения до конца консоли L_1, не более	Расстояние от стены до оси вращения L_2	Вертикальный подход h, не более	Высота крана H_1	Статическая нагрузка на строительную конструкцию, кН, не более: горизонтальная T	Статическая нагрузка на строительную конструкцию, кН, не более: вертикальная V	Конструктивная масса, т, не более	Удельная масса, т/т · м
31 5921 2301 10	1,0	750	2500	2000	1960	2920	280	855	1050	16,80	15,5	0,55	0,220
31 5921 2302 09				2500	2460					13,36			
31 5921 2303 08				3200	3160					10,40			
31 5921 2304 07				4000	3960					8,30			
31 5921 2305 06			3200	2000	1960	3620				21,50	16,0	0,60	0,188
31 5921 2306 05				2500	2460					17,10			
31 5921 2307 04				3200	3160					13,31			
31 5921 2308 03				4000	3960					10,62			
31 5921 2309 02			4000	2000	1820	4420			1250	28,90	17,0	0,67	0,168
31 5921 2311 08				2500	2320					22,66			
31 5921 2312 07				3200	3020					17,40			
31 5921 2313 06				4000	3820					13,76			
31 5921 2314 05			5000	2000	1820	5420	340			36,11	18,0	0,77	0,154
31 5921 2315 04				2500	2320					28,33			
31 5921 2316 03				3200	3020					21,76			
31 5921 2317 02				4000	3820					17,21			
31 5921 2318 01			6300	2000	2095	6720			1480	39,60	19,5	0,94	0,149
31 5921 2319 00				2500	2595					31,91			
31 5921 2321 06				3200	3295					25,13			

Продолжение табл. 2

Размеры, мм

Код ОКП	Грузоподъемность Q, т	Вылет		Высота подъема H	Расстояние между опорами S	Расстояние от оси вращения до конца консоли L_1, не более	Расстояние от стены до оси вращения L_2	Вертикальный подход h, не более	Высота крана H_1	Статическая нагрузка на строительную конструкцию, кН, не более		Конструктивная масса, т, не более	Удельная масса, т/т м
		наименьший R_{min}	наибольший R_{max}							горизонтальная T	вертикальная V		
31 5921 2322 05	1,0	750	6300	4000	4095	6720	340	855	1480	20,22	19,5	0,94	0,149
31 5921 2323 04			8000	2000	2095	8420	420			50,20	25,0	1,47	0,184
31 5921 2324 03				2500	2595					40,52			
31 5921 2325 02				3200	3295					31,91			
31 5921 2326 01				4000	4095					25,68			
31 5921 2327 00			10000	2000	2095	10420				64,20	26,5	1,62	0,162
31 5921 2328 10				2500	2595					51,00			
31 5921 2329 09				3200	3295					40,00			
31 5921 2331 04				4000	4095					32,50			
31 5921 2401 07	2,0		2500	2000	2110	2970	340	1150	1250	29,85	29,0	0,75	0,150
31 5921 2402 06				2500	2610					24,13			
31 5921 2403 05				3200	3310					19,03			
31 5921 2404 04				4000	4110					14,60			
31 5921 2405 03			3200	2000	2110	3670				38,20	30,0	0,9	0,141
31 5921 2406 02				2500	2610					30,88			
31 5921 2407 01				3200	3310					24,37			

Продолжение табл. 2

Размеры, мм

Код ОКП	Грузоподъемность Q, т	Вылет: наименьший R_{min}	Вылет: наибольший R_{max}	Высота подъема H	Расстояние между опорами S	Расстояние от оси вращения до конца консоли L_1, не более	Расстояние от стены до оси вращения L_2	Вертикальный подход h, не более	Высота крана H_1	Статическая нагрузка на строительную конструкцию, кН, не более: горизонтальная T	Статическая нагрузка на строительную конструкцию, кН, не более: вертикальная V	Конструктивная масса, т, не более	Удельная масса, т/т·м
31 5921 2408 00	2,0	750	3200	4000	4110	3670	340	1150	1250	19,61	30,0	0,9	0,141
31 5921 2409 10			4000	2000	2200	4470				45,80	31,0	1,05	0,131
31 5921 2411 05				2500	2700					38,00			
31 5921 2412 04				3200	3400					30,00			
31 5921 2413 03				4000	4200					24,00			

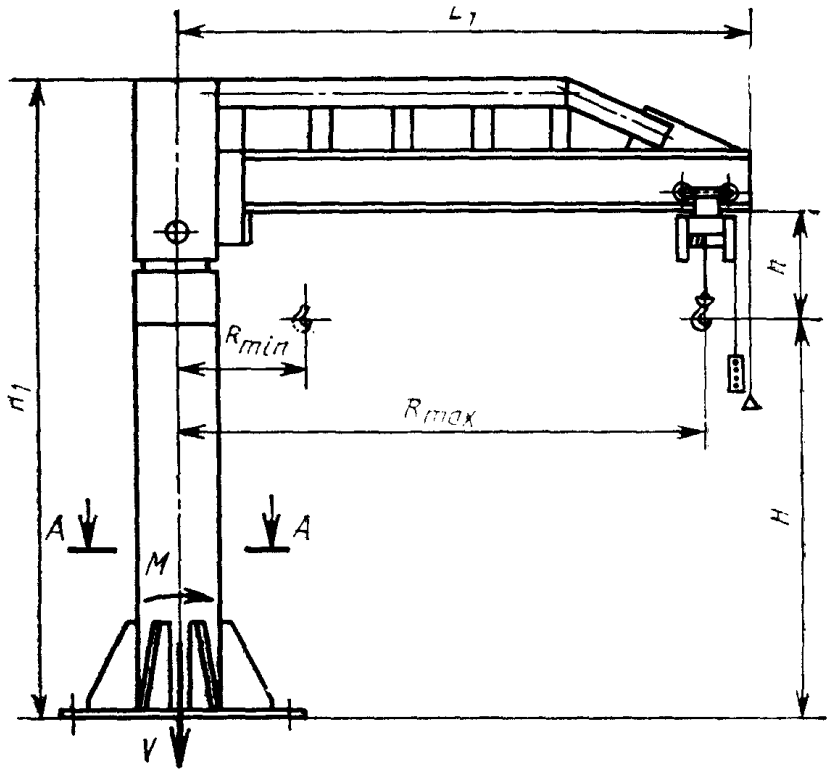

Черт. 3

Таблица 3

Размеры, мм

Код ОКП	Грузоподъемность Q, т	Вылет		Высота подъема H	Расстояние от оси вращения до конца консоли L_1, не более	Вертикальный подход h, не более	Высота крана H_1	Статическая нагрузка на строительную конструкцию, не более		Конструктивная масса, т, не более	Удельная масса, т/т м
		наименьший R_{min}	наибольший R_{max}					вертикальная V, кН	момент M, кН · м		
31 5921 3005 00	0,25	650	2500	2000	2910	550	2850	11,2	9,0	0,87	1,392
31 5921 3006 10				2500			3350	11,5		0,90	1,440
31 5921 3007 09				3200			4050	12,2		0,97	1,552
31 5921 3008 08				4000			4850	13,0		1,05	1,680
31 5921 3009 07			3200	2000	3610		2850	12,0	12,5	0,95	1,188
31 5921 3011 02				2500			3350	12,5		1,00	1,250
31 5921 3012 01				3200			4050	13,2		1,07	1,338
31 5921 3013 00				4000			4850	14,0		1,15	1,438
31 5921 3014 10			4000	2000	4410		2850	12,8	16,5	1,03	1,030
31 5921 3015 09				2500			3350	13,4		1,10	1,100
31 5921 3016 08				3200			4050	14,2		1,17	1,170
31 5921 3017 07				4000			4850	15,0		1,25	1,250
31 5921 3018 06			5000	2000	5410		2850	13,8	20,0	1,13	0,904
31 5921 3019 05				2500			3350	14,5		1,20	0,960
31 5921 3021 00				3200			4050	15,2		1,27	1,016
31 5921 3022 10				4000			4850	16,0		1,35	1,080
31 5921 3023 09			6300	2000	6710		3350	15,8	30,5	1,33	0,844
31 5921 3024 08				2500			3850	16,5		1,40	0,889
31 5921 3025 07				3200			4550	17,2		1,47	0,933

Продолжение табл. 3

Размеры, мм

Код ОКП	Грузоподъемность Q, т	Вылет		Высота подъема H	Расстояние от оси вращения до консоли L_t, не более	Вертикальный подход h, не более	Высота крана H_1	Статическая нагрузка на строительную конструкцию, не более		Конструктивная масса, т, не более	Удельная масса, т/т · м
		наименьший R_{min}	наибольший R_{max}					вертикальная V, кН	момент M, кН · м		
31 5921 3026 06	0,25	650	6300	4000	6710	550	5350	18,0	30,5	1,55	0,984
31 5921 3027 05			8000	2000	8410		3350	17,8	38,0	1,53	0,765
31 5921 3028 04				2500			3850	18,5		1,60	0,800
31 5921 3029 03				3200			4550	19,2		1,67	0,835
31 5921 3031 09				4000			5350	20,0		1,75	0,875
31 5921 3032 08			10000	2000	10410		3350	20,8	50,5	1,83	0,732
31 5921 3033 07				2500			3850	21,5		1,90	0,760
31 5921 3034 06				3200			4550	22,2		1,97	0,788
31 5921 3035 05				4000			5350	23,0		2,05	0,820
31 5921 3257 04	0,5	700	2500	2000	2870	780	3100	14,5	16	0,95	0,760
31 5921 3262 07				2500			3600	15,0		1,00	0,800
31 5921 3266 03				3200			4300	16,0		1,07	0,856
31 5921 3269 00				4000			5100	16,5		1,15	0,920
31 5921 3258 03			3200	2000	3570		3100	15,0	23	0,99	0,619
31 5921 3263 06				2500			3600	16,5		1,04	0,650
31 5921 3267 02				3200			4300	16,1		1,11	0,694
31 5921 3271 06				4000			5100	17,0		1,19	0,744
31 5921 3259 02			4000	2000	4370		3100	15,5	31	1,04	0,520
31 5921 3264 05				2500			3600	16,0		1,09	0,545

Продолжение табл. 3

Размеры, мм

Код ОКП	Грузоподъемность Q, т	Вылет		Высота подъема H	Расстояние от оси вращения до конца консоли L_1, не более	Вертикальный подход h, не более	Высота крана H_1	Статическая нагрузка на строительную конструкцию, не более		Конструктивная масса, т, не более	Удельная масса, т/т · м
		наименьший R_{min}	наибольший R_{max}					вертикальная V, кН	момент, M, кН · м		
31 5921 3201 09	0,5	700	4000	3200	4370	780	4300	16,6	31	1,16	0,580
31 5921 3272 05				4000			5100	17,5		1,24	0,620
31 5921 3261 08			5000	2000	5370		3100	16,0	38	1,10	0,440
31 5921 3265 04				2500			3600	16,5		1,15	0,460
31 5921 3268 01				3200			4300	17,2		1,22	0,488
31 5921 3273 04				4000			5100	18,0		1,30	0,520
31 5921 8201 00			6300	2000	6670		3650	19,0	51	1,40	0,444
31 5921 8202 10				2500			4150	19,5		1,45	0,460
31 5921 8203 09				3200			4850	21,0		1,60	0,508
31 5921 8204 08				4000			5650	22,5		1,75	0,556
31 5921 8205 07			8000	2000	8370		3650	22,0	69	1,70	0,425
31 5921 8206 06				2500			4150	22,5		1,75	0,438
31 5921 8207 05				3200			4850	24,0		1,90	0,475
31 5921 8208 04				4000			5650	25,5		2,05	0,512
31 5921 8209 03			10000	2000	10370		3650	25,0	91	2,00	0,400
31 5921 8211 09				2500			4150	25,5		2,05	0,410
31 5921 8212 08				3200			4850	27,0		2,20	0,440
31 5921 8213 07				4000			5650	28,5		2,35	0,470

Продолжение табл. 3

Размеры, мм

Код ОКП	Грузоподъемность Q, т	Вылет		Высота подъема H	Расстояние от оси вращения до конца консоли L_1, не более	Вертикальный подход h, не более	Высота крана H_1	Статическая нагрузка на строительную конструкцию, не более		Конструктивная масса, т, не более	Удельная масса, т/т · м
		наименьший R_{min}	наибольший R_{max}					вертикальная V, кН	момент, M, кН · м		
31 5921 3362 04	1,0	750	2500	2000	2920	855	3160	21,3	31,0	1,13	0,452
31 5921 3366 00				2500			3660	21,8		1,18	0,472
31 5921 3369 08				3200			4360	22,5		1,25	0,500
31 5921 3373 01				4000			5160	23,3		1,33	0,532
31 5921 3363 03			3200	2000	3620		3160	21,7	45,0	1,17	0,366
31 5921 3367 10				2500			3660	22,2		1,22	0,381
31 5921 3371 03				3200			4360	23,0		1,29	0,403
31 5921 3374 00				4000			5160	23,7		1,37	0,428
31 5921 3364 02			4000	2000	4420		3160	24,6	59,5	1,46	0,365
31 5921 3301 06				2500			3660	25,1		1,51	0,378
31 5921 3358 00				3200			4360	26,6		1,66	0,415
31 5921 3375 10				4000			5160	28,1		1,81	0,452
31 5921 3365 01			5000	2000			3160	27,6	72,5	1,76	0,352
31 5921 3368 09				2500			3660	28,1		1,81	0,362
31 5921 3372 02				3200			4360	29,6		1,96	0,392
31 5921 3376 09				4000			5160	31,6		2,16	0,432
31 5921 8301 08			6300	2000	6720		3725	30,6	93,0	2,06	0,327
31 5921 8302 07				2500			4225	31,1		2,11	0,335
31 5921 8303 06				3200			4925	32,6		2,26	0,359
31 5921 8304 05				4000			5725	34,6		2,46	0,390

Код ОКП	Грузоподъемность Q, т	Вылет		Высота подъема H	Расстояние от оси вращения до конца консоли L_1, не более	Вертикальный подход h, не более	Высота крана H_1	Статическая нагрузка на строительную конструкцию, не более		Конструктивная масса, т, не более	Удельная масса, т/т · м
		наименьший R_{min}	наибольший R_{max}					вертикальная V, кН	момент M, кН · м		
31 5921 8305 04	1,0	750	8000	2000	8420	855	3725	33,6	125,0	2,36	0,295
31 5921 8306 03				2500			4225	34,1		2,41	0,301
31 5921 8307 02				3200			4925	36,1		2,61	0,326
31 5921 8308 01				4000			5725	39,1		2,91	0,364
31 5921 8309 00			10000	2000	10420		3725	35,6	165,0	2,56	0,256
31 5921 8311 06				2500			4225	38,1		2,81	0,281
31 5921 8312 05				3200			4925	40,1		3,01	0,301
31 5921 8313 04				4000			5725	43,1		3,31	0,331
31 5921 3654 06	2,0	750	2500	2000	2970	1150	3510	33,0	60,0	1,30	0,260
31 5921 3655 05				2500			4010	34,2		1,42	0,284
31 5921 3656 04				3200			4710	35,7		1,57	0,314
31 5921 3657 03				4000			5510	37,2		1,72	0,344
31 5921 3658 02			3200	2000	3670		3510	36,0	80,0	1,60	0,250
31 5921 3659 01				2500			4010	37,2		1,72	0,269
31 5921 3661 07				3200			4710	38,7		1,87	0,292
31 5921 3662 06				4000			5510	40,2		2,02	0,316
31 5921 3663 05			4000	2000	4470		3510	39,0	108,0	1,90	0,238
31 5921 3664 04				2500			4010	40,2		2,02	0,252
31 5921 3665 03				3200			4710	41,7		2,17	0,271
31 5921 3666 02				4000			5510	43,2		2,32	0,290

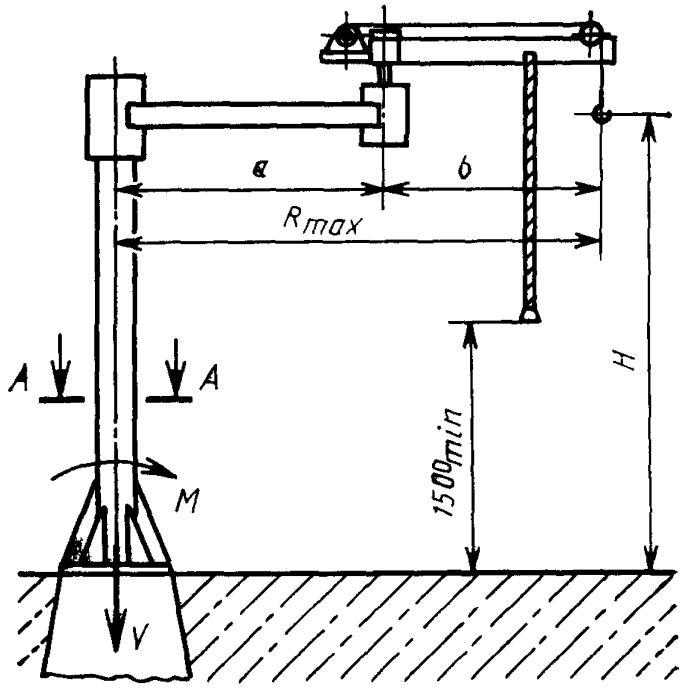

Черт. 4

Таблица 4

Размеры, мм

Код ОКП	Грузоподъемность Q, т	Высота подъема H	Вылет наибольший R_{max}	Длина первого плеча a	Длина второго плеча b	Статическая нагрузка на строительную конструкцию, не более		Конструктивная масса, т, не более	Удельная масса, т/т · м
						вертикальная V, кН	момент M, кН · м		
31 5921 4102 07	0,125	2000	2500	1350	1150	7,2	8,9	0,60	1,935
31 5921 4103 06		2500				6,7		0,65	2,096
31 5921 4104 05		3200				8,2		0,70	2,258
31 5921 4105 04		2000	3200	1700	1500	7,7	10,8	0,65	1,625
31 5921 4106 03		2500				8,2		0,70	1,750
31 5921 4107 02		3200				8,7		0,75	1,875
31 5921 4108 01		2000	4000	2100	1900	8,2	12,8	0,70	1,400
31 5921 4109 00		2500				8,6		0,75	1,500
31 5921 4101 08		3200				9,2		0,80	1,600
31 5921 4202 04	0,25	2000	2500	1350	1150	9,8	11,8	0,75	1,209
31 5921 4203 03		2500				10,3		0,80	1,290
31 5921 4204 02		3200				10,8		0,85	1,360
31 5921 4205 01		2000	3200	1700	1500	10,3	14,8	0,80	1,000
31 5921 4206 00		2500				10,8		0,85	1,062
31 5921 4207 10		3200				11,3		0,90	1,125

Продолжение табл. 4

Размеры, мм

Код ОКП	Грузоподъемность Q, т	Высота подъема H	Вылет наибольший R_{max}	Длина первого плеча a	Длина второго плеча b	Статическая нагрузка на строительную конструкцию, не более		Конструктивная масса, т, не более	Удельная масса, т/т · м
						вертикальная V, кН	момент M, кН · м		
31 5921 4208 09	0,25	2000	4000	2100	1900	10,8	19,7	0,85	0,850
31 5921 4209 08		2500				11,3		0,90	0,900
31 5921 4201 05		3200				11,8		0,95	0,950
31 5921 4301 02	0,5	2000	2500	1350	1150	14,8	19,7	1,00	0,800
31 5921 4302 01		2500				15,2		1,05	0,840
31 5921 4303 00		3200				15,7		1,10	0,880
31 5921 4304 10		2000	3200	1700	1500	15,2	27,5	1,05	0,656
31 5921 4305 09		2500				16,2		1,15	0,718
31 5921 4306 08		3200				17,2	27,2	1,25	0,781
31 5921 4307 07		2000	4000	2100	1900	16,2	32,4	1,15	0,575
31 5921 4308 06		2500				17,2		1,25	0,625
31 5921 4309 05		3200				18,2		1,35	0,675

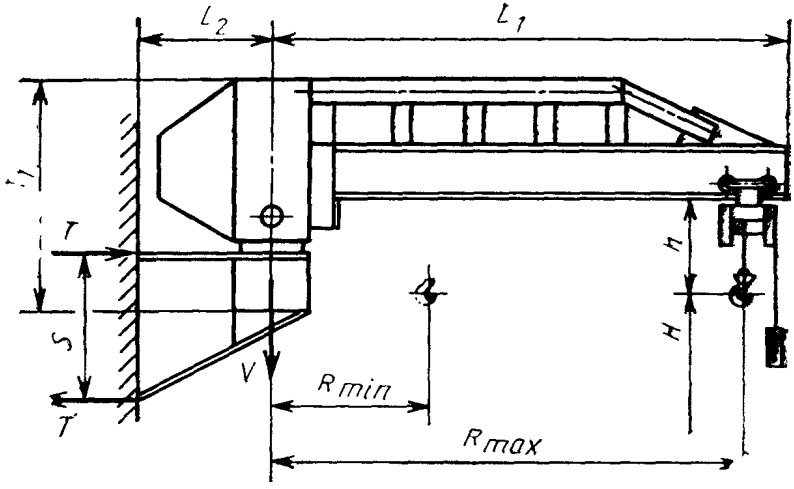

Черт. 5

Таблица 5

Размеры, мм

Код ОКП	Грузоподъемность Q, т	Вылет: наименьший R_{min}	Вылет: наибольший R_{max}	Высота подъема H	Расстояние между опорами S	Расстояние от оси вращения до конца консоли L_1, не более	Расстояние от стены до оси вращения, L_2	Вертикальный подход h, не более	Высота крана H_1	Статическая нагрузка на строительную конструкцию, кН, не более: горизонтальная T	Статическая нагрузка на строительную конструкцию, кН, не более: вертикальная V	Конструктивная масса, т, не более	Удельная масса, т/т · м
31 5921 1101 09	0,5	700	2,5	До 18000	1200	2870	1150	780	1050	14,4	12,6	0,76	0,608
31 5921 1102 08			3,2			3570				18,4	13,0	0,80	0,500
31 5921 1103 07			4,0			4370				23,0	13,5	0,85	0,425
31 5921 1104 06			5,0			5370				28,1	14,2	0,92	0,368
31 5921 1105 05			6,3		1600	6670	1200		1250	27,1	15,5	1,05	0,333
31 5921 1106 04			8,0			8370				34,4	17,2	1,22	0,305
31 5921 1107 03			10,0			10370				43,0	19,2	1,42	0,284
31 5921 1201 06	1,0	750	2,5		1200	2920	1150	855	1050	28,5	18,5	0,85	0,340
31 5921 1202 05			3,2			3620				36,5	19,0	0,90	0,281
31 5921 1203 04			4,0		1600	4420	1200		1250	34,3	19,7	0,97	0,243
31 5921 1204 03			5,0			5420				41,8	20,7	1,07	0,208
31 5921 1205 02			6,3			6720				54,0	22,4	1,24	0,197
31 5921 1206 01			8,0		1200	8420	1260		1480	54,8	27,7	1,77	0,221
31 5921 1207 00			10,0			10420				68,5	29,2	1,92	0,192
31 5921 1305 10	2,0	750	2,5		1600	2970	1200	1150	1250	40,6	30,5	1,05	0,210
31 5921 1306 09			3,2			3670				52,0	32,0	1,20	0,188

Размеры, мм

Код ОКП	Грузоподъемность Q, т	Вылет		Высота подъема H	Расстояние между опорами S	Расстояние от оси вращения до конца консоли L_1, не более	Расстояние от стены до оси вращения, L_2	Вертикальный подход h, не более	Высота крана H_1	Статическая нагрузка на строительную конструкцию, кН, не более		Конструктивная масса, т, не более	Удельная масса, т/т · м
		наименьший R_{min}	наибольший R_{max}							горизонтальная T	вертикальная V		
31 5921 1307 08	2,0	750	4,0	До 18000	1600	4470	1200	1150	1250	65,0	33,5	1,35	0,169
31 5921 1308 07			5,0		2000	5470	1260		1350	65,0	34,6	1,46	0,146
31 5921 1309 06			6,3			6770			1480	81,8	35,6	1,56	0,124
31 5921 1311 02			8,0		2500	8470	1320		1750	83,1	36,6	1,66	0,104
31 5921 1312 01			10,0			10470				103,8	37,6	1,76	0,088
31 5921 1401 00	3,2	850	2500		2000	3050	1260	1310	1350	51,7	49,0	1,67	0,209
31 5921 1402 10			3200			3750				66,2	51,0	1,87	0,183
31 5921 1403 09			4000			4550				82,8	52,0	1,97	0,154
31 5921 1404 08		870	5000		2500	5550	1320		1750	82,8	56,0	2,40	0,150
31 5921 1405 07			6300			6850				104,2	57,2	2,52	0,125
31 5921 1501 08	5,0	1045	2500		2500	3200	1320	1520	1750	64,0	73,0	2,30	0,184
31 5921 1502 07			3200			3900				81,9	74,0	2,40	0,150
31 5921 1503 06			4000			4700				102,3	75,0	2,50	0,125
31 5921 1601 05	8,0		2500			3200				105,0	105,0	2,50	0,125

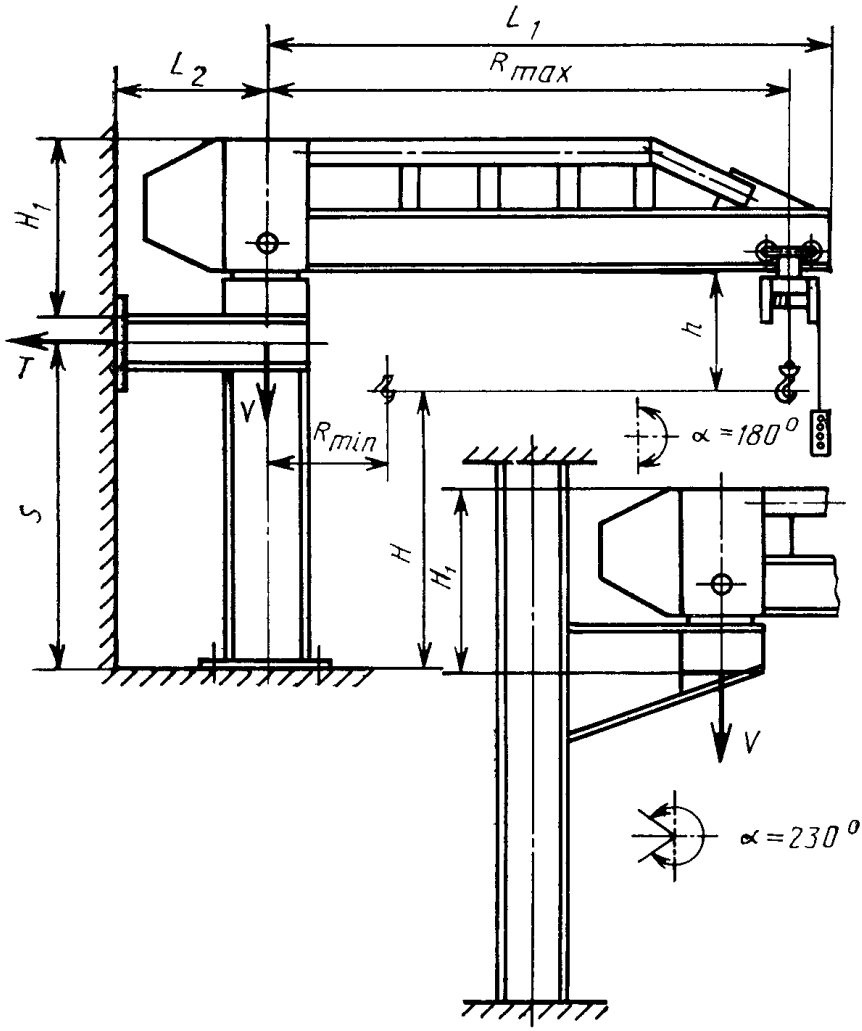

Черт. 6

Таблица 6

Размеры, мм

Код ОКП	Грузоподъемность Q, т	Вылет: наименьший R_{min}	Вылет: наибольший R_{max}	Высота подъема H	Расстояние между опорами S	Расстояние от оси вращения до конца консоли L_1, не более	Расстояние от стены до оси вращения L_2	Вертикальный подход h, не более	Высота крана H_1	Статическая нагрузка на строительную конструкцию, кН, не более: горизонтальная T	Статическая нагрузка на строительную конструкцию, кН, не более: вертикальная V	Конструктивная масса, т, не более	Удельная масса, т/т · м
31 5921 6101 00	0,5	700	2500	2000	1900	2870	1150	780	1050	8,68	12,6	0,76	0,608
31 5921 6102 10				2500	2400					6,87			
31 5921 6103 09				3200	3100					5,32			
31 5921 6104 08				4000	3900					4,23			
31 5921 6105 07			3200	2000	1900	3570				11,12	13,0	0,80	0,500
31 5921 6106 06				2500	2400					8,80			
31 5921 6107 05				3200	3100					6,81			
31 5921 6108 04				4000	3900					5,42			
31 5921 6109 03			4000	2000	1900	4370				13,90	13,5	0,85	0,425
31 5921 6111 09				2500	2400					11,00			
31 5921 6112 08				3200	3100					8,50			
31 5921 6113 07				4000	3900					6,80			
31 5921 6114 06			5000	2000	1900	5370				17,40	14,2	0,92	0,368
31 5921 6115 05				2500	2400					14,00			
31 5921 6116 04				3200	3100					10,65			
31 5921 6117 03				4000	3900					8,46			
31 5921 6118 02			6300	2000	2250	6670	1200		1250	18,50	15,5	1,05	0,333
31 5921 6119 01				2500	2750					15,12			
31 5921 6121 07				3200	3450					12,10			

Продолжение табл. 6

Размеры, мм

Код ОКП	Грузоподъемность Q, т	Вылет		Высота подъема H	Расстояние между опорами S	Расстояние от оси вращения до конца консоли L_1, не более	Расстояние от стены до оси вращения L_2	Вертикальный подход h, не более	Высота крана H_1	Статическая нагрузка на строительную конструкцию, кН, не более		Конструктивная масса, т, не более	Удельная масса, т/т · м
		наименьший R_{min}	наибольший R_{max}							горизонтальная T	вертикальная V		
31 5921 6122 06	0,5	700	6300	4000	4250	6670	1200	780	1250	19,78	15,5	1,05	0,333
31 5921 6123 05			8000	2000	2250	8370				23,50	17,2	1,22	0,305
31 5921 6124 04				2500	2750					20,00			
31 5921 6125 03				3200	3450					15,50			
31 5921 6126 02				4000	4250					12,50			
31 5921 6127 01			10000	2000	2250	10370				30,00	19,2	1,42	0,284
31 5921 6128 00				2500	2750					24,00			
31 5921 6129 10				3200	3450					19,30			
31 5921 6131 05				4000	4250					16,00			
31 5921 6201 08	1,0	750	2500	2000	1960	2920	1150	855	1050	16,43	18,0	0,8	0,320
31 5921 6202 07				2500	2460					13,36			
31 5921 6203 06				3200	3160					10,40			
31 5921 6204 05				4000	3960					8,30			
31 5921 6205 04			3200	2000	1960	3620				21,50	19,0	0,9	0,281
31 5921 6206 03				2500	2460					17,10			
31 5921 6207 02				3200	3160					13,31			
31 5921 6208 01				4000	3960					10,62			
31 5921 6209 00			4000	2000	1820	4420	1200		1250	28,90	20,2	1,02	0,255
31 5921 6211 06				2500	2320					22,66			

Размеры, мм

Код ОКП	Грузоподъемность Q, т	Вылет: наименьший R_{min}	Вылет: наибольший R_{max}	Высота подъема H	Расстояние между опорами S	Расстояние от оси вращения до конца консоли L_1, не более	Расстояние от стены до оси вращения L_2	Вертикальный подход h, не более	Высота крана H_1	Статическая нагрузка на строительную конструкцию, кН, не более: горизонтальная T	Статическая нагрузка на строительную конструкцию, кН, не более: вертикальная V	Конструктивная масса, т, не более	Удельная масса, т/т · м
31 5921 6212 05	1,0	750	4000	3200	3020	4420	1200	855	1250	17,41	20,2	1,02	0,255
31 5921 6213 04				4000	3820					13,76			
31 5921 6214 03			5000	2000	1820	5420				36,11	21,2	1,12	0,224
31 5921 6215 02				2500	2320					28,33			
31 5921 6216 01				3200	3020					21,76			
31 5921 6217 00				4000	3820					17,20			
31 5921 6218 10			6300	2000	2095	6720			1480	39,60	23,0	1,3	0,206
31 5921 6219 09				2500	2595					31,91			
31 5921 6221 04				3200	3295					25,13			
31 5921 6222 03				4000	4095					20,22			
31 5921 6223 02			8000	2000	2095	8420				50,20	27,5	1,75	0,219
31 5921 6224 01				2500	2595					40,52			
31 5921 6225 00				3200	3295					31,92			
31 5921 6226 10				4000	4095					25,68			
31 5921 6227 09			10000	2000	2095	10420	1260			64,20	29,5	1,95	0,195
31 5921 6228 08				2500	2595					51,00			
31 5921 6229 07				3200	3295					40,00			
31 5921 6231 02				4000	4095					32,50			

Продолжение табл. 6

Размеры, мм

Код ОКП	Грузоподъемность Q, т	Вылет: наименьший R_{min}	Вылет: наибольший R_{max}	Высота подъема H	Расстояние между опорами S	Расстояние от оси вращения до конца консоли L_1, не более	Расстояние от стены до оси вращения L_2	Вертикальный подкод h, не более	Высота крана H_1	Статическая нагрузка на строительную конструкцию, кН, не более: горизонтальная T	Статическая нагрузка на строительную конструкцию, кН, не более: вертикальная V	Конструктивная масса, т, не более	Удельная масса, т/т м
31 5921 6301 05	2,0	750	2500	2000	2110	2970	1200	1150	1250	29,85	30,5	1,05	0,210
31 5921 6302 04				2500	2610					24,13			
31 5921 6303 03				3200	3310					19,03			
31 5921 6304 02				4000	4110					15,32			
31 5921 6305 01			3200	2000	2110	3670				38,20	32,0	1,20	0,188
31 5921 6306 00				2500	2610					30,88			
31 5921 6307 10				3200	3310					24,35			
31 5921 6308 09				4000	4110					19,61			
31 5921 6309 08			4000	2000	2110	4470				47,75	33,5	1,35	0,169
31 5921 6311 03				2500	2610					38,60			
31 5921 6312 02				3200	3310					30,44			
31 5921 6313 01				4000	4110					24,52			
31 5921 6314 00			5000	2000	2110	5470	1260		1350	59,69	34,5	1,46	0,146
31 5921 6315 10				2500	2610					48,26			
31 5921 6316 09				3200	3300					38,17			
31 5921 6317 08				4000	4100					30,72			
31 5921 6318 07			6300	2000	2315	6770	1260		1480	68,55	35,6	1,56	0,124
31 5921 6319 06				2500	2815					56,38			

Размеры, мм

Код ОКП	Грузоподъемность Q, т	Вылет: наименьший R_{min}	Вылет: наибольший R_{max}	Высота подъема H	Расстояние между опорами S	Расстояние от оси вращения до конца консоли L_1, не более	Расстояние от стены до оси вращения L_2	Вертикальный подход h, не более	Высота крана H_1	Статическая нагрузка на строительную конструкцию, кН, не более: горизонтальная T	Статическая нагрузка на строительную конструкцию, кН, не более: вертикальная V	Конструктивная масса, т, не более	Удельная масса, т/т · м
31 5921 6321 01	2,0	750	6300	3200	3515	6770	1260	1150	1480	45,15	35,6	1,56	0,124
31 5921 6322 00				4000	4315					36,78			
31 5921 6323 10			8000	2000	2315	8470	1320		1750	87,05	36,6	1,66	0,104
31 5921 6324 09				2500	2815					71,60			
31 5921 6325 08				3200	3515					57,33			
31 5921 6326 07				4000	4315					46,70			
31 5921 6327 06			10000	2000	2315	10470				108,80	37,6	1,76	0,088
31 5921 6328 05				2500	2815					89,48			
31 5921 6329 04				3200	3515					71,66			
31 5921 6331 10				4000	4315					58,38			
31 5921 6401 02	3,2	850	2500	2000	2260	3050	1260	1310	1350	44,66	49,0	1,67	0,209
31 5921 6402 01				2500	2760					36,57			
31 5921 6403 00				3200	3460					29,17			
31 5921 6404 10				4000	4260					23,69			
31 5921 6405 09			3200	2000	2260	3750				57,16	51,0	1,87	0,183
31 5921 6406 08				2500	2760					46,81			
31 5921 6407 07				3200	3460					37,34			
31 5921 6408 06				4000	4260					30,32			

Продолжение табл. 6

Размеры, мм

Код ОКП	Грузоподъемность Q, т	Вылет		Высота подъема H	Расстояние между опорами S	Расстояние от оси вращения до конца консоли L_1, не более	Расстояние от стены до оси вращения L_2	Вертикальный подход h, не более	Высота крана H_1	Статическая нагрузка на строительную конструкцию, кН, не более		Конструктивная масса, т, не более	Удельная масса, т/т · м
		наименьший R_{min}	наибольший R_{max}							горизонтальная T	вертикальная V		
31 5921 6409 05	3,2	850	4000	2000	2260	4550	1260	1310	1350	71,45	52,0	1,97	0,154
31 5921 6411 00				2500	2760					58,51			
31 5921 6412 10				3200	3460					46,67			
31 5921 6413 09				4000	4260					37,91			
31 5921 6414 08		870	5000	2000	2475	5550	1320		1750	81,56	56,0	2,40	0,150
31 5921 6415 07				2500	2975					67,85			
31 5921 6416 06				3200	3675					54,93			
31 5921 6417 05				4000	4475					45,11			
31 5921 6418 04			6300	2000	2475	6850				102,76	57,2	2,52	0,125
31 5921 6419 03				2500	2975					86,49			
31 5921 6421 09				3200	3675					69,21			
31 5921 6422 08				4000	4475					56,83			
31 5921 6423 07			8000	2000	2475	8550	1530			130,49	59,5	2,75	0,107
31 5921 6424 06				2500	2975					108,56			
31 5921 6425 05				3200	3675					87,88			
31 5921 6426 04				4000	4475					72,17			
31 5921 6427 03			10000	2000	2475	10550				163,11	63,0	3,10	0,097
31 5921 6428 02				2500	2975					135,70			

Размеры, мм

Код ОКП	Грузоподъемность Q, т	Вылет		Высота подъема H	Расстояние между опорами S	Расстояние от оси вращения до конца консоли L_1, не более	Расстояние от стены до оси вращения L_2	Вертикальный подход h, не более	Высота крана H_1	Статическая нагрузка на строительную конструкцию, кН, не более		Конструктивная масса, т, не более	Удельная масса, т/т · м
		наименьший R_{min}	наибольший R_{max}							горизонтальная T	вертикальная V		
31 5921 6429 01	3,2	870	10000	3200	3675	10550	1530	1310	1750	109,85	63,0	3,10	0,097
31 5921 6431 07				4000	4475					90,21			
31 5921 6501 10	5,0	1045	2500	2000	2685	3200	1320	1520	1750	58,40	73,0	2,3	0,184
31 5921 6502 09				2500	3185					49,32			
31 5921 6503 08				3200	3885					40,35			
31 5921 6504 07				4000	4685					33,46			
31 5921 6505 06			3200	2000	2685	3900				74,73	74,0	2,4	0,150
31 5921 6506 05				2500	3185					63,00			
31 5921 6507 04				3200	3885					51,64			
31 5921 6508 03				4000	4685					42,83			
31 5921 6509 02			4000	2000	2685	4700				93,41	75,0	2,5	0,125
31 5921 6511 08				2500	3185					78,74			
31 5921 6512 07				3200	3885					64,56			
31 5921 6513 06				4000	4685					53,53			
31 5921 6514 05			5000	2000	2440	5700	1530		2150	128,48	80,0	3,0	0,120
31 5921 6515 04				2500	2940					105,63			
31 5921 6516 03				3200	3640					86,13			
31 5921 6517 02				4000	4440					70,61			

Продолжение табл. 6

Размеры, мм

Код ОКП	Грузоподъемность Q, т	Вылет		Высота подъема H	Расстояние между опорами S	Расстояние от оси вращения до конца консоли L_1, не более	Расстояние от стены до оси вращения L_2	Вертикальный подход h, не более	Высота крана H_1	Статическая нагрузка на строительную конструкцию, кН, не более		Конструктивная масса, т, не более	Удельная масса, т/т · м
		наименьший R_{min}	наибольший R_{max}							горизонтальная T	вертикальная V		
31 5921 6518 01	5,0	1045	6300	2000	2440	7000	1530	1520	2150	161,89	84,0	3,4	0,108
31 5921 6519 00				2500	2940					134,36			
31 5921 6521 06				3200	3640					108,52			
31 5921 6522 05				4000	4440					88,97			
31 5921 6523 04			8000	2000	2440	8700	1560			205,57	87,0	3,7	0,093
31 5921 6524 03				2500	2940					170,61			
31 5921 6525 02				3200	3640					137,30			
31 5921 6526 01				4000	4440					112,97			
31 5921 6527 00			10000	2000	2440	10700				256,98	90,0	4,0	0,080
31 5921 6528 10				2500	2940					213,26			
31 5921 6529 09				3200	3640					172,25			
31 5921 6531 04				4000	4440					141,22			
31 5921 6601 07	8,0	1065	2500	2500	3200	3200	1530	1540	1750	73,44	106,0	2,6	0,130
31 5921 6602 06				3200	3900					60,26			
31 5921 6603 05				4000	4700					50,0			
31 5921 6604 04				5000	5700					41,23			
31 5921 6605 03			3200	2500	3200	3900				100,00	108,0	2,8	0,109
31 5921 6606 02				3200	3900					82,06			

Продолжение табл. 6

Размеры, мм

Код ОКП	Грузоподъемность Q, т	Вылет		Высота подъема H	Расстояние между опорами S	Расстояние от оси вращения до конца консоли L_1, не более	Расстояние от стены до оси вращения L_2	Вертикальный подход h, не более	Высота крана H_1	Статическая нагрузка на строительную конструкцию, кН, не более		Конструктивная масса, т, не более	Удельная масса, т/т · м
		наименьший R_{min}	наибольший R_{max}							горизонтальная T	вертикальная V		
31 5921 6607 01	8,0	1065	3200	4000	4700	3900	1530	1540	1750	68,09	108,0	2,8	0,109
31 5921 6608 00				5000	5700					56,14			
31 5921 6609 10			4000	2500	2800	4700			2150	142,86	110,0	3,0	0,094
31 5921 6611 05				3200	3500					114,29			
31 5921 6612 04				4000	4300					93,03			
31 5921 6613 03				5000	5300					75,48			
31 5921 6614 02			5000	2500	2970	5700	1560			170,04	112,0	3,2	0,080
31 5921 6615 01				3200	3670					137,61			
31 5921 6616 00				4000	4470					112,98			
31 5921 6617 10				5000	5470					92,33			
31 5921 6618 09			6300	2500	2970	7000				217,18	115,0	3,5	0,070
31 5921 6619 08				3200	3670					175,75			
31 5921 6621 03				4000	4470					144,30			
31 5921 6622 02				5000	5470					117,92			
31 5921 6701 04	12,5		2500	2500	2970	3200				121,22	162,0	3,7	0,118
31 5921 6702 03				3200	3670					98,10			
31 5921 6703 02				4000	4470					80,54			
31 5921 6704 01				5000	5470					65,82			

Продолжение табл. 6

Размеры, мм

Код ОКП	Грузоподъемность Q, т	Вылет		Высота подъема H	Расстояние между опорами S	Расстояние от оси вращения до конца консоли L_1, не более	Расстояние от стены до оси вращения L_2	Вертикальный подход h, не более	Высота крана H_1	Статическая нагрузка на строительную конструкцию, кН, не более		Конструктивная масса, т, не более	Удельная масса, т/т · м
		наименьший R_{min}	наибольший R_{max}							горизонтальная T	вертикальная V		
31 5921 6705 00	12,5	1065	3200	2500	2970	3900	1560	1540	2150	158,25	164,0	3,9	0,098
31 5921 6706 10				3200	3670					128,07			
31 5921 6707 09				4000	4470					105,15			
31 5921 6708 08				5000	5470					85,93			
31 5921 6709 07			4000	2500	2970	4700				205,39	166,0	4,1	0,082
31 5921 6711 02				3200	3670					166,22			
31 5921 6712 01				4000	4470					136,47			
31 5921 6713 00				5000	5470					111,52			
31 5921 6801 01	16,0		2500	2500	2970	3200				154,89	202,0	4,2	0,105
31 5921 6802 00				3200	3670					125,35			
31 5921 6803 10				4000	4470					102,91			
31 5921 6804 09				5000	5470					84,10			
31 5921 6805 08			3200	2500	2970	3900				198,66	204,0	4,4	0,086
31 5921 6806 07				3200	3670					160,77			
31 5921 6807 06				4000	4470					132,00			
31 5921 6808 05				5000	5470					107,87			

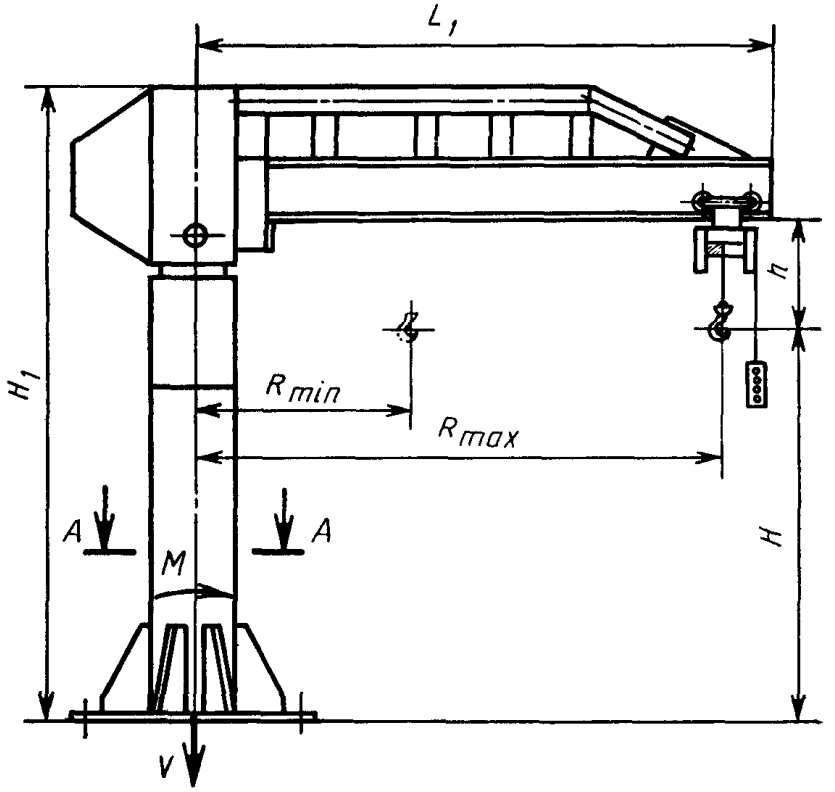

Черт. 7

Таблица 7

Размеры, мм

Код ОКП	Грузоподъемность Q, т	Вылет: наименьший R_{min}, не более	Вылет: наибольший R_{max}	Высота подъема H	Расстояние от оси вращения до конца консоли L_1, не более	Вертикальный подход h, не более	Высота крана H_1	Статическая нагрузка на строительную конструкцию, не более: вертикальная V, кН	Статическая нагрузка на строительную конструкцию, не более: момент M, кН · м	Конструктивная масса, т, не более	Удельная масса, т/т · м
31 5921 3206 04	0,5	700	2500	2000	2870	780	3100	16,0	16	1,10	0,880
31 5921 3211 07				2500			3600	16,6		1,16	0,928
31 5921 3215 03				3200			4300	17,3		1,23	0,984
31 5921 3218 00				4000			5100	18,1		1,31	1,048
31 5921 3207 03			3200	2000	3570		3100	16,4	23	1,14	0,713
31 5921 3212 06				2500			3600	17,0		1,20	0,750
31 5921 3216 02				3200			4300	17,7		1,27	0,794
31 5921 3219 10				4000			5100	18,5		1,35	0,844
31 5921 3208 02			4000	2000	4370		3100	17,2	31	1,22	0,610
31 5921 3213 05				2500			3600	17,8		1,28	0,640
31 5921 3204 06				3200			4300	18,5		1,35	0,675
31 5921 3205 05				4000			5100	19,5		1,45	0,725
31 5921 3209 01			5000	2000	5370		3100	18,0	38	1,30	0,520
31 5921 3214 04				2500			3600	18,6		1,36	0,544
31 5921 3217 01				3200			4300	19,3		1,43	0,572
31 5921 3221 05				4000			5100	20,1		1,51	0,604
31 5921 8214 06			6300	2000	6670		3650	21,5	51	1,65	0,524
31 5921 8215 05				2500			4150	23,0		1,80	0,571

Размеры, мм

Код ОКП	Грузоподъемность Q, т	Вылет: наименьший R_{min}, не более	Вылет: наибольший R_{max}	Высота подъема H	Расстояние от оси вращения до конца консоли L_1, не более	Вертикальный подход h, не более	Высота крана H_1	Статическая нагрузка на строительную конструкцию, не более: вертикальная V, кН	Статическая нагрузка на строительную конструкцию, не более: момент M, кН · м	Конструктивная масса, т, не более	Удельная масса, т/т · м
31 5921 8216 04	0,5	700	6300	3200	6670	780	4850	24,5	51	1,95	0,619
31 5921 8217 03				4000			5650	26,0		2,10	0,667
31 5921 8218 02			8000	2000	8370		3650	24,5	69	1,95	0,488
31 5921 8221 07				2500			4150	26,0		2,10	0,525
31 5921 8222 06				3200			4850	27,5		2,25	0,562
31 5921 8223 05				4000			5650	29,0		2,40	0,600
31 5921 8224 04			10000	2000	10370		3650	27,5	91	2,25	0,450
31 5921 8225 03				2500			4150	29,0		2,40	0,480
31 5921 8226 02				3200			4850	30,5		2,55	0,510
31 5921 8227 01				4000			5650	32,0		2,70	0,540
31 5921 3306 01	1,0	750	2500	2000	2920	855	3160	22,8	31,0	1,28	0,512
31 5921 3311 04				2500			3660	23,4		1,34	0,536
31 5921 3315 00				3200			4360	24,1		1,41	0,564
31 5921 3318 08				4000			5160	24,9		1,49	0,596
31 5921 3307 00			3200	2000	3620		3160	23,2	45,0	1,32	0,413
31 5921 3312 03				2500			3660	23,8		1,38	0,431
31 5921 3316 10				3200			4360	24,5		1,45	0,453
31 5921 3319 07				4000			5160	25,3		1,53	0,478

Продолжение табл. 7

Размеры, мм

Код ОКП	Грузоподъемность Q, т	Вылет		Высота подъема H	Расстояние от оси вращения до конца консоли L_1, не более	Вертикальный подход h, не более	Высота крана H_1	Статическая нагрузка на строительную конструкцию, не более		Конструктивная масса, т, не более	Удельная масса, т/т · м
		наименьший R_{min}, не более	наибольший R_{max}					вертикальная V, кН	момент M, кН · м		
31 5921 3308 10	1,0	750	4000	2000	4420	855	3220	27,6	59,5	1,76	0,440
31 5921 3313 02				2500			3720	28,1		1,81	0,452
31 5921 3304 03				3200			4420	29,6		1,96	0,490
31 5921 3305 02				4000			5220	31,6		2,16	0,540
31 5921 3309 09			5000	2000	5420		3220	30,6	72,5	2,06	0,412
31 5921 3314 01				2500			3720	31,1		2,11	0,422
31 5921 3317 09				3200			4420	32,6		2,26	0,452
31 5921 3321 02				4000			5220	34,6		2,46	0,492
31 5921 8314 03			6300	2000	6720		3725	33,6	93,0	2,36	0,375
31 5921 8315 02				2500			4225	34,1		2,41	0,383
31 5921 8316 01				3200			4925	35,6		2,56	0,406
31 5921 8317 00				4000			5725	37,6		2,76	0,438
31 5921 8318 10			8000	2000	8420		3725	36,6	125,0	2,66	0,333
31 5921 8319 09				2500			4225	37,1		2,71	0,339
31 5921 8321 04				3200			4925	39,1		2,91	0,364
31 5921 8322 03				4000			5725	42,1		3,21	0,401
31 5921 8323 02			10000	2000	10420		3725	40,6	165,0	3,06	0,306
31 5921 8324 01				2500			4225	41,1		3,11	0,311

Код ОКП	Грузоподъемность Q, т	Вылет: наименьший R_{min}, не более	Вылет: наибольший R_{max}	Высота подъема H	Расстояние от оси вращения до конца консоли L_1, не более	Вертикальный подход h, не более	Высота крана H_1	Статическая нагрузка на строительную конструкцию, не более: вертикальная V, кН	Статическая нагрузка на строительную конструкцию, не более: момент M, кН · м	Конструктивная масса, т, не более	Удельная масса, т/т · м
31 5921 8325 00	1,0		10000	3200	10420	855	4925	43,1	165,0	3,31	0,331
31 5921 8326 10				4000			5725	46,1		3,61	0,361
31 5921 3601 08	2,0	750	2500	2000	2970	1150	3510	38,5	60	1,85	0,370
31 5921 3605 04				2500			4010	40,0		2,00	0,400
31 5921 3609 00				3200			4710	41,5		2,15	0,430
31 5921 3614 03				4000			5510	43,0		2,30	0,460
31 5921 3602 07			3200	2000	3670		3510	40,5	80	2,05	0,320
31 5921 3606 03				2500			4010	42,0		2,20	0,344
31 5921 3611 06				3200			4710	43,5		2,35	0,367
31 5921 3615 02				4000			5510	45,0		2,50	0,391
31 5921 3603 06			4000	2000	4470		3600	42,5	108	2,25	0,281
31 5921 3607 02				2500			4100	44,0		2,40	0,300
31 5921 3612 05				3200			4800	45,5		2,55	0,319
31 5921 3616 01				4000			5600	47,0		2,70	0,338
31 5921 3604 05			5000	2000	5470		3600	44,5	130	2,45	0,245
31 5921 3608 01				2500			4100	46,0		2,60	0,260
31 5921 3613 04				3200			4800	48,0		2,80	0,280
31 5921 3617 00				4000			5600	50,0		3,00	0,300

Продолжение табл. 7

Размеры, мм

Код ОКП	Грузоподъемность Q, т	Вылет: наименьший R_{min}, не более	Вылет: наибольший R_{max}	Высота подъема H	Расстояние от оси вращения до конца консоли L_1, не более	Вертикальный подход h, не более	Высота крана H_1	Статическая нагрузка на строительную конструкцию, не более: вертикальная V, кН	Статическая нагрузка на строительную конструкцию, не более: момент M, кН м	Конструктивная масса, т, не более	Удельная масса, т/т · м
31 5921 3667 01	2,0	750	6300	2000	6770	1150	4015	47,5	168	2,75	0,218
31 5921 3668 00				2500			4515	49,0		2,90	0,230
31 5921 3669 10				3200			5215	51,0		3,10	0,246
31 5921 3671 05				4000			6015	53,0		3,30	0,262
31 5921 3672 04			8000	2000	8470		4215	55,0	225	3,50	0,219
31 5921 3673 03				2500			4715	57,0		3,70	0,231
31 5921 3674 02				3200			5415	59,0		3,90	0,244
31 5921 3675 01				4000			6215	61,0		4,10	0,256
31 5921 3676 00			10000	2000	10470		4215	63,0	286	4,30	0,215
31 5921 3677 10				2500			4715	65,0		4,50	0,225
31 5921 3678 09				3200			5415	67,0		4,70	0,235
31 5921 3679 08				4000			6215	69,0		4,90	0,245
31 5921 3701 05	3,2	850	2500	2000	3050	1310	3760	55,0	90	2,30	0,288
31 5921 3704 02				2500			4260	56,5		2,45	0,306
31 5921 3707 10				3200			4960	58,0		2,60	0,325
31 5921 3712 02				4000			5760	59,5		2,75	0,344
31 5921 3702 04			3200	2000	3750		3760	58,0	125	2,60	0,254
31 5921 3705 01				2500			4260	59,5		2,75	0,268

Размеры, мм

Код ОКП	Грузоподъемность Q, т	Вылет: наименьший R_{min}, не более	Вылет: наибольший R_{max}	Высота подъема H	Расстояние от оси вращения до конца консоли L_1, не более	Вертикальный подход h, не более	Высота крана H_1	Статическая нагрузка на строительную конструкцию, не более: вертикальная V, кН	Статическая нагрузка на строительную конструкцию, не более: момент M, кН · м	Конструктивная масса, т, не более	Удельная масса, т/т · м
31 5921 3708 09	3,2	850	3200	3200	3750	1310	4960	61,0	125	2,90	0,283
31 5921 3713 01				4000			5760	62,5		3,05	0,298
31 5921 3703 03			4000	2000	4550		3760	61,0	168	2,90	0,227
31 5921 3706 00				2500			4260	62,5		3,05	0,238
31 5921 3709 08				3200			4960	64,0		3,20	0,250
31 5921 3714 00				4000			5760	65,5		3,35	0,262
31 5921 3742 07		870	5000	2000	5550		4375	65,0	200	3,30	0,206
31 5921 3743 06				2500			4875	66,5		3,45	0,216
31 5921 3744 05				3200			5575	68,5		3,65	0,228
31 5921 3745 04				4000			6375	70,5		3,85	0,241
31 5921 3746 03			6300	2000	6850		4375	71,0	258	3,90	0,193
31 5921 3747 02				2500			4875	72,5		4,05	0,201
31 5921 3748 01				3200			5575	74,5		4,25	0,211
31 5921 3749 00				4000			6375	76,5		4,45	0,221
31 5921 3751 06			8000	2000	8550		4532	79,0	336	4,70	0,184
31 5921 3752 05				2500			5032	80,5		4,85	0,189
31 5921 3753 04				3200			5732	82,5		5,05	0,197
31 5921 3754 03				4000			6532	84,5		5,25	0,205

Продолжение табл. 7

Размеры, мм

Код ОКП	Грузоподъемность Q, т	Вылет: наименьший R_{min}, не более	Вылет: наибольший R_{max}	Высота подъема H	Расстояние от оси вращения до конца консоли L_1, не более	Вертикальный подход h, не более	Высота крана H_3	Статическая нагрузка на строительную конструкцию, не более: вертикальная V, кН	Статическая нагрузка на строительную конструкцию, не более: момент M, кН · м	Конструктивная масса, т, не более	Удельная масса, т/т · м
31 5921 3755 02	3,2	870	10000	2000	10550	1310	4532	87,0	429	5,50	0,172
31 5921 3756 01				2500			5032	88,5		5,65	0,176
31 5921 3757 00				3200			5732	90,5		5,85	0,183
31 5921 3758 10				4000			6532	92,5		6,05	0,189
31 5921 8101 03	5,0	1045	2500	2000	3200	1520	4585	84,0	155	3,40	0,272
31 5921 8102 02				2500			5085	86,0		3,60	0,288
31 5921 8103 01				3200			5785	88,0		3,80	0,304
31 5921 8104 00				4000			6585	90,0		4,00	0,320
31 5921 8105 10			3200	2000	3900		4585	87,0	192	3,70	0,231
31 5921 8106 09				2500			5085	89,0		3,90	0,244
31 5921 8107 08				3200			5785	91,0		4,10	0,256
31 5921 8108 07				4000			6585	93,0		4,30	0,269
31 5921 8109 06			4000	2000	4700		4585	91,0	235	4,10	0,205
31 5921 8111 01				2500			5085	93,0		4,30	0,215
31 5921 8112 00				3200			5785	95,0		4,50	0,225
31 5921 8113 10				4000			6585	97,0		4,70	0,235
31 5921 8114 09			5000	2000	5700		4740	97,0	307	4,70	0,188
31 5921 8115 08				2500			5240	99,0		4,90	0,196

Продолжение табл. 7

Размеры, мм

Код ОКП	Грузоподъемность Q, т	Вылет: наименьший R_{min}, не более	Вылет: наибольший R_{max}	Высота подъема H	Расстояние от оси вращения до конца консоли L_1, не более	Вертикальный подход h, не более	Высота крана H_1	Статическая нагрузка на строительную конструкцию, не более: вертикальная V, кН	Статическая нагрузка на строительную конструкцию, не более: момент M, кН · м	Конструктивная масса, т, не более	Удельная масса, т/т · м
31 5921 8116 07	5,0	1045	5000	3200	5700	1520	5940	102,0	307	5,20	0,208
31 5921 8117 06				4000			6740	105,0		5,50	0,220
31 5921 8118 05			6300	2000	7000		4740	103,0	393	5,30	0,168
31 5921 8119 04				2500			5240	105,0		5,50	0,175
31 5921 8121 10				3200			5940	108,0		5,80	0,184
31 5921 8122 09				4000			6740	111,0		6,10	0,194
31 5921 8123 08			8000	2000	8700		4740	111,0	512	6,10	0,153
31 5921 8124 07				2500			5240	113,0		6,30	0,158
31 5921 8125 06				3200			5940	116,0		6,60	0,165
31 5921 8126 05				4000			6740	119,0		6,90	0,172
31 5921 8127 04			10000	2000	10700		4740	121,0	655	7,10	0,142
31 5921 8128 03				2500			5240	124,0		7,40	0,148
31 5921 8129 02				3200			5940	127,0		7,70	0,154
31 5921 8131 08				4000			6740	130,0		8,00	0,160
31 5921 8401 05	8,0	1065	2500	2500	3200	1540	5100	126,0	235	4,60	0,230
31 5921 8402 04				3200			5800	128,0		4,80	0,240
31 5921 8403 03				4000			6600	130,0		5,00	0,250
31 5921 8404 02				5000			7600	132,0		5,20	0,260

Продолжение табл. 7

Размеры, мм

Код ОКП	Грузоподъемность Q, т	Вылет: наименьший R_{min}, не более	Вылет: наибольший R_{max}	Высота подъема H	Расстояние от оси вращения до конца консоли L_1, не более	Вертикальный подход h, не более	Высота крана H_1	Статическая нагрузка на строительную конструкцию, не более: вертикальная V, кН	Статическая нагрузка на строительную конструкцию, не более: момент M, кН · м	Конструктивная масса, т, не более	Удельная масса, т/т · м
31 5921 8405 01	8,0	1065	3200	2500	3900	1540	5100	132,0	320	5,20	0,203
31 5921 8406 00				3200			5800	135,0		5,50	0,215
31 5921 8407 10				4000			6600	138,0		5,80	0,226
31 5921 8408 09				5000			7600	141,0		6,10	0,238
31 5921 8409 08			4000	2500	4700		5100	138,0	400	5,80	0,181
31 5921 8411 03				3200			5800	141,0		6,10	0,191
31 5921 8412 02				4000			6600	144,0		6,40	0,200
31 5921 8413 01				5000			7600	147,0		6,70	0,209
31 5921 8414 00			5000	2500	5700		5270	144,0	505	6,40	0,160
31 5921 8415 10				3200			5970	147,0		6,70	0,168
31 5921 8416 09				4000			6770	150,0		7,00	0,175
31 5921 8417 08				5000			7770	153,0		7,30	0,183
31 5921 8418 07			6300	2500	7000		5270	153,0	645	7,30	0,145
31 5921 8419 06				3200			5970	156,0		7,60	0,151
31 5921 8421 01				4000			6770	159,0		7,90	0,157
31 5921 8422 00				5000			7770	162,0		8,20	0,163
31 5921 8501 02	12,5		2500	2500	3245		5270	195,0	360	7,00	0,224
31 5921 8502 01				3200			5970	197,0		7,20	0,230

Продолжение табл. 7

Размеры, мм

Код ОКП	Грузоподъемность Q, т	Вылет: наименьший R_{min}, не более	Вылет: наибольший R_{max}	Высота подъема H	Расстояние от оси вращения до конца консоли L_1, не более	Вертикальный подход h, не более	Высота крана H_1	Статическая нагрузка на строительную конструкцию, не более: вертикальная V, кН	Статическая нагрузка на строительную конструкцию, не более: момент M, кН · м	Конструктивная масса, т, не более	Удельная масса, т/т · м
31 5921 8503 00	12,5	1065	2500	4000	3245	1540	6770	199,0	360	7,40	0,237
31 5921 8504 10				5000			7770	201,0		7,60	0,243
31 5921 8505 09			3200	2500	3945		5270	198,0	470	7,30	0,182
31 5921 8506 08				3200			5970	200,0		7,50	0,188
31 5921 8507 07				4000			6770	202,0		7,70	0,192
31 5921 8508 06				5000			7770	204,0		7,90	0,198
31 5921 8509 05			4000	2500	4745		5270	201,0	610	7,60	0,152
31 5921 8511 00				3200			5970	203,0		7,80	0,156
31 5921 8512 10				4000			6770	205,0		8,00	0,160
31 5921 8513 09				5000			7770	207,0		8,20	0,164
31 5921 8514 08	16,0		2500	2500	3300		5270	232,0	460	7,20	0,180
31 5921 8515 07				3200			5970	234,5		7,45	0,186
31 5921 8516 06				4000			6770	237,5		7,75	0,194
31 5921 8517 05				5000			7770	240,5		8,05	0,201
31 5921 8518 04			3200	2500	4000		5270	234,5	590	7,45	0,146
31 5921 8519 03				3200			5970	237,0		7,70	0,150
31 5921 8521 09				4000			6770	240,0		8,00	0,156
31 5921 8522 08				5000			7700	243,0		8,30	0,162

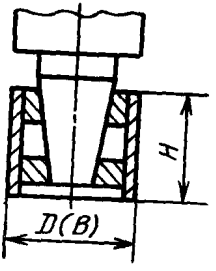

Черт. 8

Таблица 8

Q, т	R_{max}	Тип крана	D (B), мм	H, мм
0,25	2,5; 3,2; 4; 5	1; 2	Ø219	200
	6,3; 8; 10		Ø351	250
0,5	2,5; 3,2; 4; 5	1; 2 5; 6	Ø351	250
	6,3; 8; 10		Ø426	300
1,0	2,5; 3,2		Ø351	250
	4; 5; 6,3		Ø426	300
	8; 10			400
2,0	2,5; 3,2; 4		Ø426	300
	5; 6,3			400
	8; 10		Ø530	500
3,2	2,5; 3,2; 4	5; 6	Ø530	400
	5; 6,3			500
	8; 10	6		700
5,0	2,5; 3,2; 4	5; 6	Ø530	500
	5; 6,3	6	□600	700
	8; 10			
8,0	2,5; 3,2; 4	5; 6		
	5; 6,3			
12,5	2,5; 3,2; 4	6		
16,0	2,5; 3,2			

Присоединительные размеры опорных частей консольных кранов типов 3, 4, 7
А—А (см. черт. 3, 4, 7)

Вариант 1

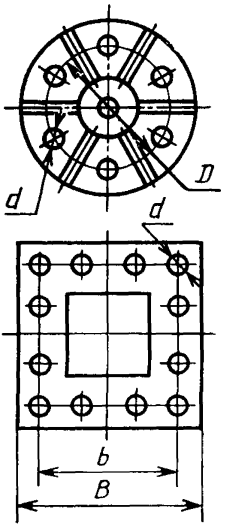

Черт. 9

Таблица 9

Размеры, мм

Тип	Грузоподъемность Q, т	Вылет L, м	D (B)	d (H14)	Число отверстий в плите
3 и 7	0,25	2,5; 3,2 4,0; 5,0	Ø700	27	6
		6,3; 8,0 10,0	Ø900	33	
	0,5	2,5; 3,2 4,0; 5,0	Ø900		
		6,3; 8,0 10,0	Ø1100	40	8
	1,0	2,5; 3,2; 4; 5	Ø900	33	6
		6,3	Ø1100	40	8
		8,0; 10,0	Ø1300		
	2,0	2,5; 3,2; 4	Ø1100		
		5,0; 6,3	Ø1300		
		8,0; 10,0	Ø1400	46	
	3,2	2,5; 3,2; 4	Ø1300	40	
		5,0; 6,3	Ø1400	46	
		8,0; 10,0	□1040	48	16
7	5,0	2,5; 3,2; 4	Ø1400	46	8
		5,0; 6,3	□1040	48	16
		8,0; 10,0	□1340		
	8,0	2,5; 3,2; 4	□1040	46	8
		5,0; 6,3	□1340	48	16
	12,5	2,5; 3,2; 4			
	16,0	2,5; 3,2			
4	0,125	2,5; 3,2 4,0	Ø700	27	6
	0,5		Ø900	33	

Таблица 10

Грузоподъемность Q, т	Установленная мощность электродвигателей N, кВт, не более		Удельный расход электроэнергии, Вт · ч/т цикл, не более	
	Типы 1—4	Типы 5—7	Типы 1—4	Типы 5—7
0,125	0,25	—	8,9	—
0,25	0,78	—	10,0	—
0,5	0,87	2,37	8,9	9,08
1,0	1,88	3,38	8,7	9,06
2,0	3,40	4,9	8,6	9,03
3,2	—	7,1	—	9,03
5,0	—	10,9	—	9,02
8,0	—	16,5	—	9,0
12,5	—	16,5	—	13,0
16,0	—	18,3	—	16,0

ИНФОРМАЦИОННЫЕ ДАННЫЕ

1. **РАЗРАБОТАН И ВНЕСЕН** Министерством тяжелого машиностроения СССР

   РАЗРАБОТЧИКИ

   Э. В. Андреев (руководитель темы), Л. В. Люборец

2. **УТВЕРЖДЕН И ВВЕДЕН В ДЕЙСТВИЕ** Постановлением Государственного комитета СССР по управлению качеством продукции и стандартам от 22.02.90 № 265

3. **Срок проверки — 1994 г., периодичность — 5 лет**

4. **ВЗАМЕН ГОСТ 19811—82**

5. **ССЫЛОЧНЫЕ НОРМАТИВНО-ТЕХНИЧЕСКИЕ ДОКУМЕНТЫ**

Обозначение НТД, на который дана ссылка	Номер пункта
ГОСТ 15150—69	Вводная часть
ГОСТ 22584—88	То же
ГОСТ 25546—82	»

Редактор *В. М. Лысенкина*
Технический редактор *М. И. Максимова*
Корректор *А. С. Черноусова*

Сдано в наб. 20.03.90 Подп. в печ. 04.06.90 3,25 усл. п. л. 3,25 усл. кр.-отт. 3,18 уч-изд. л. Цена 65 к.

gost.e-ecolog.ru

Ордена «Знак Почета» Издательство стандартов, 123557, Москва, ГСП, Новопресненский пер., 3
Тип. «Московский печатник». Москва, Лялин пер., 6. Зак. 1747