ГОСТ 19711—74

МЕЖГОСУДАРСТВЕННЫЙ СТАНДАРТ

ПРОВОДА ЭМАЛИРОВАННЫЕ ПРЯМОУГОЛЬНЫЕ

МЕТОД ОПРЕДЕЛЕНИЯ ЭЛАСТИЧНОСТИ

Издание официальное

БЗ 6—99

ИПК ИЗДАТЕЛЬСТВО СТАНДАРТОВ
Москва

gost.e-ecolog.ru

УДК 621.315.337.4.019.3:006.354 Группа Е49

МЕЖГОСУДАРСТВЕННЫЙ СТАНДАРТ

ПРОВОДА ЭМАЛИРОВАННЫЕ ПРЯМОУГОЛЬНЫЕ

Метод определения эластичности

ГОСТ 19711—74

Enamelled rectanqular winding wires. Method of the flexibility test

ОКСТУ 3509

Дата введения 01.07.75

Настоящий стандарт распространяется на эмалированные провода прямоугольного сечения и устанавливает метод определения эластичности изоляции.

(Измененная редакция, Изм. № 3).

1. ОТБОР ОБРАЗЦОВ

1.1. Испытанию должны быть подвергнуты провода, не имеющие механических повреждений и хранившиеся в условиях, указанных в стандартах или технических условиях на провода.

1.2. Образцы провода перед испытанием должны быть смотаны с катушки или барабана и протерты мягким материалом (марля, миткаль и др.) без растяжения и изгибов.

1.3. Для испытания от каждой катушки или барабана с проводом должны быть отобраны два образца провода длиной от 350 до 500 мм каждый.

(Измененная редакция, Изм. № 3).

2. АППАРАТУРА

2.1. Для проведения испытаний должна применяться следующая аппаратура:

- устройство для изгиба образцов вокруг стержня, схема которого указана на чертеже;

Издание официальное ★ Перепечатка воспрещена

© Издательство стандартов, 1974
© ИПК Издательство стандартов, 2000

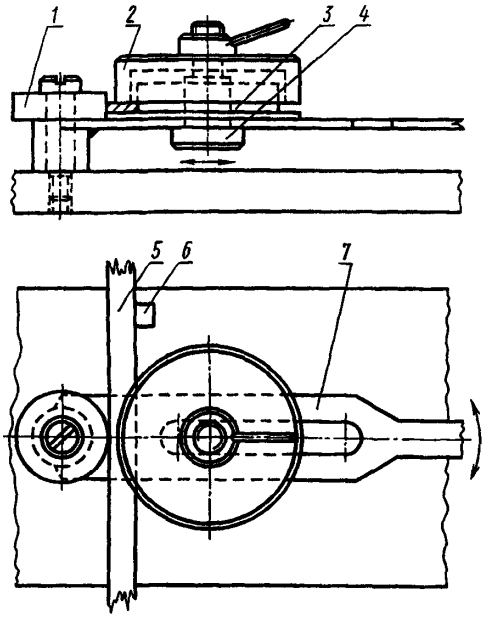

1 — съемный металлический стержень; 2 — нажимная крышка; 3 — прижимная деталь; 4 — натяжной болт; 5 — образец; 6 — упор; 7 — рукоятка

в устройство входят комплект металлических цилиндрических стержней с предельным отклонением по диаметру ±5 % от значений, установленных в стандартах или технических условиях на провода (поверхность стержней должна иметь обработку не ниже 8-го класса по ГОСТ 2789);

- лупа ЛП1—6^{x} по ГОСТ 25706.

(Измененная редакция, Изм. № 1).

3. ПОДГОТОВКА И ПРОВЕДЕНИЕ ИСПЫТАНИЙ

3.1. Испытание должно быть проведено в нормальных климатических условиях по ГОСТ 20.57.406, если в стандартах или технических условиях на провода не предусмотрены другие температура и влажность.

При получении неудовлетворительных результатов испытаний от тех же катушек или барабанов с проводом отбирают новые образцы провода, которые выдерживают не менее 6 ч до начала испытания в нормальных климатических условиях по ГОСТ 20.57.406.

3.2. Испытание проводят на двух образцах провода. При этом один образец изгибают по ребру (толщине) провода, другой — плашмя (ширине) провода.

Образцы изгибают на 180° вокруг металлического стержня в двух местах в двух направлениях, образуя *S*-образную форму.

Длина выпрямленной части образца между *V*-образными изгибами должна быть не менее 150 мм.

Диаметр стержня для изгиба образцов устанавливается в стандартах или технических условиях на провода.

При изгибе образцов следует следить за тем, чтобы испытуемый образец не коробился и не отклонялся от равномерного изгиба и плотно прилегал к металлическому стержню. После изгиба образец снимают с металлического стержня.

3.1, 3.2. **(Измененная редакция, Изм. № 2, 3).**

3.3. После проведения испытания поверхность образца провода должна быть осмотрена с помощью лупы 6—10-кратного увеличения.

На поверхности образца провода не должно быть растрескивания и отслаивания изоляции.

(Измененная редакция, Изм. № 2).

3.4. **(Исключен, Изм. № 1).**

ИНФОРМАЦИОННЫЕ ДАННЫЕ

1. **РАЗРАБОТАН И ВНЕСЕН Министерством электротехнической промышленности СССР**

РАЗРАБОТЧИКИ

И.Б. Пешков, д-р техн. наук, профессор (руководитель темы); **Г.И. Степанова; Г.И. Эльманова**

2. **УТВЕРЖДЕН И ВВЕДЕН В ДЕЙСТВИЕ Постановлением Государственного комитета стандартов Совета Министров СССР от 19.04.74 № 925**

3. **Стандарт полностью соответствует международному стандарту МЭК 851-3—85, испытанию 8**

4. **ССЫЛОЧНЫЕ НОРМАТИВНО-ТЕХНИЧЕСКИЕ ДОКУМЕНТЫ**

Обозначение НТД, на который дана ссылка	Номер пункта, подпункта
ГОСТ 20.57.406—81	3.1
ГОСТ 2789—73	2.1
ГОСТ 25706—83	2.1

5. **Ограничение срока действия снято Постановлением Госстандарта от 26.06.91 № 1001**

6. **ИЗДАНИЕ (март 2000 г.) с Изменениями № 1, 2, 3, утвержденными в июне 1980 г., июне 1985 г., мае 1990 г. (ИУС 8—80, 10—85, 8—90)**

Редактор *В.Н. Копысов*
Технический редактор *Л.А. Кузнецова*
Корректор *В.И. Варенцова*
Компьютерная верстка *В.И. Грищенко*

Изд. лиц. № 021007 от 10.08.95. Сдано в набор 03.04.2000. Подписано в печать 03.05.2000. Усл. печ. л. 0,47. Уч.-изд. л. 0,30. Тираж 112 экз. С 5026. Зак. 400.

ИПК Издательство стандартов, 107076, Москва, Колодезный пер., 14.
Набрано в Издательстве на ПЭВМ
Филиал ИПК Издательство стандартов — тип. "Московский печатник", 103062, Москва, Лялин пер., 6.
Плр № 080102

gost.e-ecolog.ru