УДК 621.643.44 : 006.354 Группа Г18

ГОСУДАРСТВЕННЫЙ СТАНДАРТ СОЮЗА ССР

УСТРОЙСТВА УПЛОТНИТЕЛЬНЫЕ ВВЕРТНЫХ СОЕДИНЕНИЙ С РЕЗИНОВЫМИ КОЛЬЦАМИ КРУГЛОГО СЕЧЕНИЯ. ГАЙКИ

Конструкция и размеры

Sealing devices of screw joints with round cross-section rubber rings. Nuts. Construction and dimensions

ОКП 75 9970

ГОСТ 19532—74*

Постановлением Государственного комитета стандартов Совета Министров СССР от 25 февраля 1974 г. № 480 срок введения установлен

с 01.07.75

Постановлением Госстандарта от 27.09.85 № 3125 срок действия продлен

до 01.01.91

Несоблюдение стандарта преследуется по закону

1. Конструкция и размеры гаек должны соответствовать указанным на чертеже и в таблице.

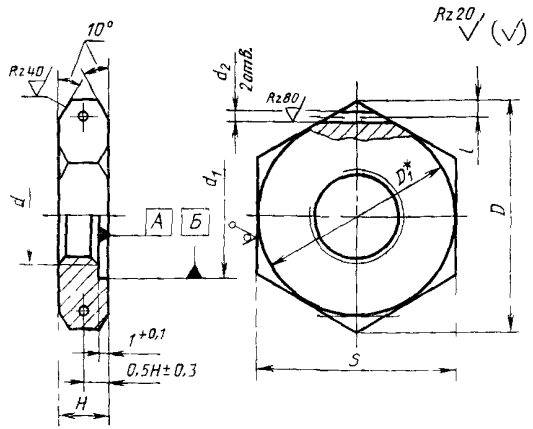

* $D_1 = S$.

Издание официальное **Перепечатка воспрещена**

★

** Переиздание (сентябрь 1986 г.) с Изменениями № 1, 2, утвержденными в октябре 1980 г., сентябре 1985 г. (ИУС 1—81, 12—85).*

gost.e-ecolog.ru

Размеры, мм

Резьба d	Применяемость	D справ.	d_1	S	H	d_2	l	Масса* 1000 шт., кг
			Предельное отклонение					
			$H12$	$h12$	$h12$	$^{+0,12}_{-0,06}$	$\pm 0,2$	
М6		16,2	11,0	14	6	1,2	1,5	6,6
М8		19,6	13,0	17	7			10,3
М10		19,6	15,0		8			11,0
М12×1,5		21,9	17,0	19				11,6
М14×1,5		25,4	19,0	22				17,7
М16×1,5		27,7	21,0	24	9			19,9
М18×1,5		31,2	23,0	27		1,5	2,0	23,5
М20×1,5		34,6	26,0	30				22,0
М22×1,5		34,6	28,0					26,3
М24×1,5		36,9	30,0	32	10			32,6
М27×1,5		41,6	34,0	36				40,5
М30×1,5		47,3	37,0	41	11			61,3
М33×1,5		53,1	41,0	46				80,7
М36×1,5		53,1	44,0			2,0	2,5	66,2
М39×1,5		57,7	47,0	50				81,0
М42×1,5		63,5	50,0	55				101,8
М45×1,5		63,5	53,0					83,0
М48×1,5		69,3	56,0	60				114,1

* Масса дана для гаек из стали, для определения массы гаек из алюминиевого сплава поправочный коэффициент 0,37.

Пример условного обозначения гайки с резьбой М20×1,5 из алюминиевого сплава Д16Т:

Гайка М20×1,5—31 ГОСТ 19532—74

То же, из стали 45:

Гайка М20×1,5—22 ГОСТ 19532—74

То же, из стали 14Х17Н2:

Гайка М20×1,5—12 ГОСТ 19532—74

Примечание. Условные обозначения, принятые настоящим стандартом, не должны использоваться в случаях обязательного применения кодов Общесоюзного классификатора промышленной и сельскохозяйственной продукции.

Обозначение марок материалов — по ГОСТ 13977—74.

2. Материал: алюминиевый сплав Д16Т по ГОСТ 21488—76, (для давлений рабочих сред до 14,7 МПа (150 кгс/см^2), сортамент — прутки повышенной точности из алюминиевого сплава Д16 по ГОСТ 21488—76; сталь 45 по ГОСТ 1051—73, сортамент — прутки 5-го класса точности по ГОСТ 8560—78; сталь 14Х17Н2 по ГОСТ 5949—75, термообработка — калить $\sigma_в$=931,6 МПа$\pm$ $\pm$98 МПа (95 кгс/мм$^2\pm$10 кгс/мм^2); сортамент — сталь горячекатаная круглая обычной точности по ГОСТ 2590—71 или по технической документации, утвержденной в установленном порядке.

1, 2. **(Измененная редакция, Изм. № 1, 2).**

3. Покрытие:

для гаек из алюминиевого сплава Д16Т — Ан. Окс. хр. по ГОСТ 9.073—77;

для гаек из стали 45—Кд6.хр. по ГОСТ 9.073—77;

для гаек из стали 14Х17Н2—Хим. Пас. по ГОСТ 9.073—77.

4. Поле допуска резьбы 5*H*6*H* по ГОСТ 16093—81.

(Измененная редакция, Изм. № 1).

5. Фаски резьбы — по ГОСТ 10549—80.

6. Торцовое биение поверхности А и радиальное биение поверхности Б относительно среднего диаметра резьбы—не более 0,1 мм.

(Измененная редакция, Изм. № 2).

СОДЕРЖАНИЕ

ГОСТ 19528—74 Устройства уплотнительные ввертных соединений с резиновыми кольцами круглого сечения. Конструкция и размеры 1
ГОСТ 19529—74 Устройства уплотнительные ввертных соединений с резиновыми кольцами круглого сечения. Гнезда. Конструкция и размеры 5
ГОСТ 19530—74 Устройства уплотнительные ввертных соединений с резиновыми кольцами круглого сечения. Ввертная часть. Конструкция и размеры 8
ГОСТ 19531—74 Устройства уплотнительные ввертных соединений с резиновыми кольцами круглого сечения. Шайбы фторопластовые. Конструкция и размеры 11
ГОСТ 19532—74 Устройства уплотнительные ввертных соединений с резиновыми кольцами круглого сечения. Гайки. Конструкция и размеры 13

Редактор *В. Н. Шалаева*
Технический редактор *Э. В. Митяй*
Корректор *С. И. Ковалева*

Сдано в наб. 22.04.86 Подп. в печ. 28.10.86 1,25 усл. п. л. 1,25 усл. кр.-отт. 0,82 уч.-изд. л.
Тираж 10 000 Цена 5 коп.

Ордена «Знак Почета» Издательство стандартов, 123840, Москва, ГСП,
Новопресненский пер., д. 3.
Вильнюсская типография Издательства стандартов, ул. Миндауго, 12/14. Зак. 3060.

gost.e-ecolog.ru