ГОСТ 19512—74

МЕЖГОСУДАРСТВЕННЫЙ СТАНДАРТ

# ВТУЛКА НАПРАВЛЯЮЩАЯ ДЛЯ ОБЛИЦОВАННЫХ КОКИЛЕЙ

## КОНСТРУКЦИЯ И РАЗМЕРЫ

Издание официальное

БЗ 6—99

ИПК ИЗДАТЕЛЬСТВО СТАНДАРТОВ
Москва

gost.e-ecolog.ru

УДК 621.746.073-2:006.354 Группа Г44

МЕЖГОСУДАРСТВЕННЫЙ СТАНДАРТ

# ВТУЛКА НАПРАВЛЯЮЩАЯ ДЛЯ ОБЛИЦОВАННЫХ КОКИЛЕЙ

**Конструкция и размеры**

**ГОСТ 19512—74***

Guide bushe for faced chill moulds.
Construction and dimensions

**Постановлением Государственного комитета стандартов Совета Министров СССР от 15 февраля 1974 г. № 436 дата введения установлена 01.01.75**

**Снято ограничение Постановлением Госстандарта СССР от 15.02.82 № 623**

1. Конструкция и размеры втулки должны соответствовать указанным на чертеже.

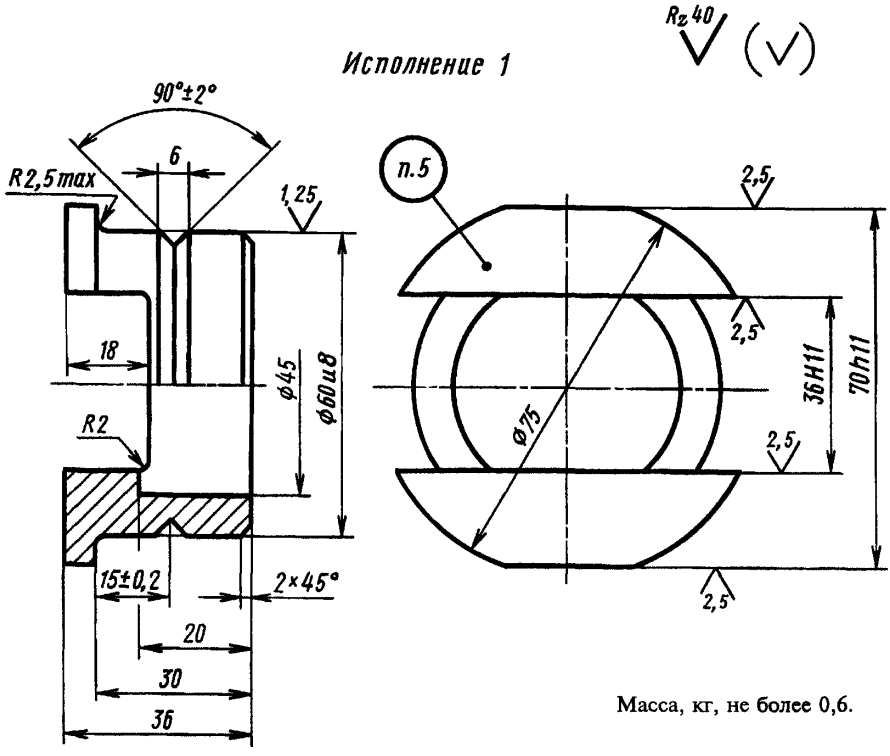


Масса, кг, не более 0,6.

Условное обозначение направляющей втулки исполнения *1*:

*Втулка 0402-0041 ГОСТ 19512—74*

**Издание официальное** **Перепечатка воспрещена**

★

* *Издание (июль 2000 г.) с Изменением № 1, утвержденным в феврале 1982 г. (ИУС 6—82)*

© Издательство стандартов, 1974
© ИПК Издательство стандартов, 2000

*Исполнение 2*

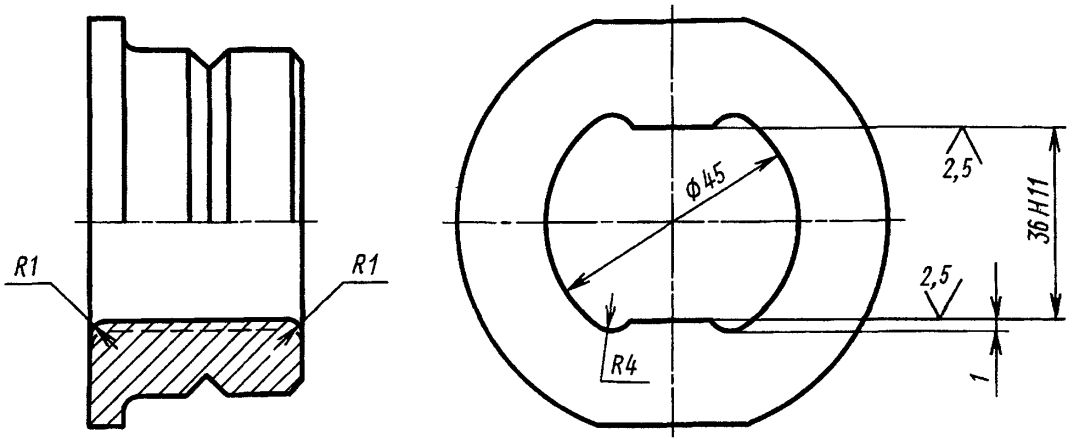


Масса, кг, не более 0,65.

Условное обозначение направляющей втулки исполнения *2*:

*Втулка 0402-0042 ГОСТ 19512—74*

**(Измененная редакция, Изм. № 1).**

2. Материал — сталь марки 45 по ГОСТ 1050—88.
3. Твердость — HRC 45 . . . 50.
4. Неуказанные предельные отклонения размеров: отверстий — по H14, валов — по h14, остальных — по $\pm \frac{IT14}{2}$.

**(Измененная редакция, Изм. № 1).**

5. Маркировать: обозначение и товарный знак предприятия-изготовителя.
6. Пример установки направляющей втулки указан в приложении.

*ПРИЛОЖЕНИЕ*
*Справочное*

## ПРИМЕР УСТАНОВКИ НАПРАВЛЯЮЩЕЙ ВТУЛКИ

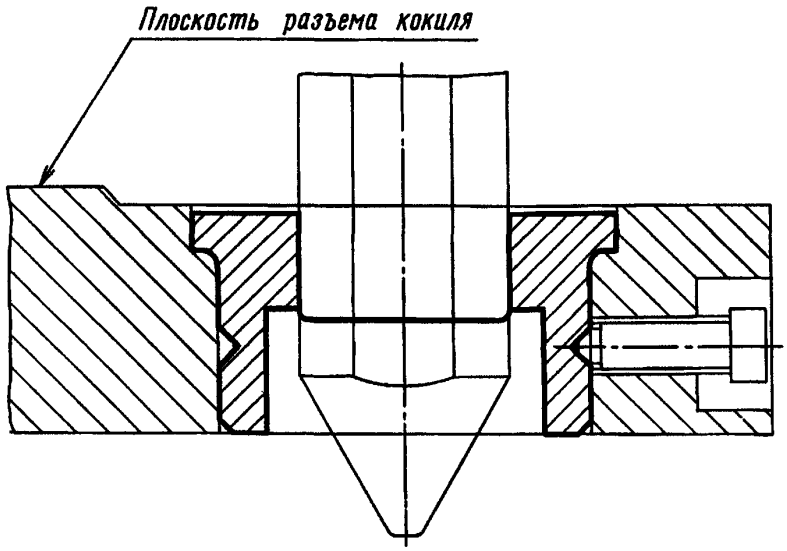


Редактор *М.И. Максимова*
Технический редактор *Н.С. Гришанова*
Корректор *А.С. Черноусова*
Компьютерная верстка *С.В. Рябовой*

Изд. лиц. № 02354 от 14.07.2000. Сдано в набор 20.06.2000. Подписано в печать 18.08.2000. Усл.печ.л. 0,47. Уч.-изд.л. 0,35.
Тираж 94 экз. С 5698. Зак. 724.

ИПК Издательство стандартов, 107076, Москва, Колодезный пер., 14.
Набрано в Издательстве на ПЭВМ
Филиал ИПК Издательство стандартов — тип. "Московский печатник", 103062, Москва, Лялин пер., 6.
Плр № 080102

gost.e-ecolog.ru