

ГОСУДАРСТВЕННЫЕ СТАНДАРТЫ
СОЮЗА ССР

КОКИЛИ ОБЛИЦОВАННЫЕ

ГОСТ 19507-74—ГОСТ 19516-74

Издание официальное

Цена 11 коп.

ГОСУДАРСТВЕННЫЙ КОМИТЕТ СТАНДАРТОВ
СОВЕТА МИНИСТРОВ СССР
Москва

gost.e-ecolog.ru

УДК 621.746.073-2(083.74) Группа Г44

ГОСУДАРСТВЕННЫЙ СТАНДАРТ СОЮЗА ССР

ОТВЕРСТИЯ ВДУВНЫЕ ОБЛИЦОВАННЫХ КОКИЛЕЙ

Размеры

Blowing apertures of faced chill moulds. Dimensions

ГОСТ 19507—74

Постановлением Государственного комитета стандартов Совета Министров СССР от 15 февраля 1974 г. № 436 срок действия установлен

с 01.01. 1975 г.
до 01.01. 1980 г.

Несоблюдение стандарта преследуется по закону

1. Размеры отверстия должны соответствовать указанным на чертеже.

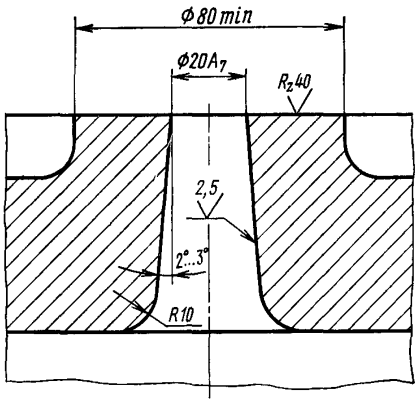

2. Количество и расположение вдувных отверстий определяется конструктивно.

3. Допускается в случае большой высоты одно — два отверстия на кокиле выполнять с уклоном не менее 0°30′.

Издание официальное **Перепечатка воспрещена**

© Издательство стандартов, 1974

РАЗРАБОТАНЫ Научно-исследовательским институтом специальных способов литья (НИИСЛ)

Директор **Снежной Р. Л.**
Руководитель темы **Гетьман Е. А.**
Исполнители: **Щиголь-Шенделис Л. Е., Гойхман Л. М.**

ВНЕСЕНЫ Министерством станкостроительной и инструментальной промышленности СССР

Зам. министра **Прокопович А. Е.**

ПОДГОТОВЛЕНЫ К УТВЕРЖДЕНИЮ Всесоюзным научно-исследовательским институтом по нормализации в машиностроении (ВНИИНМАШ)

Директор **Верченко В. Р.**

УТВЕРЖДЕНЫ И ВВЕДЕНЫ В ДЕЙСТВИЕ Постановлением Государственного комитета стандартов Совета Министров СССР от 15 февраля 1974 г. № 436

Изменение № 1 ГОСТ 19507 74 Отверстия вдувные облицованных кокилей. Размеры

Постановлением Государственного комитета СССР по стандартам от 15.02.82 № 625 срок введения установлен

с 01.07.82

Пункт 1. Чертеж. Заменить обозначение предельного отклонения: $Л_7$ на 1114.

(ИУС № 6 1982 г.)

gost.e-ecolog.ru