ГОСУДАРСТВЕННЫЙ СТАНДАРТ
СОЮЗА ССР

КРАНЫ КОНСОЛЬНЫЕ СТАЦИОНАРНЫЕ ПОВОРОТНЫЕ РУЧНЫЕ

ТИПЫ, ОСНОВНЫЕ ПАРАМЕТРЫ И РАЗМЕРЫ

ГОСТ 19494—74

Издание официальное

Цена 4 коп.

ГОСУДАРСТВЕННЫЙ КОМИТЕТ СТАНДАРТОВ
СОВЕТА МИНИСТРОВ СССР
Москва

gost.e-ecolog.ru

РАЗРАБОТАН Всесоюзным научно-исследовательским и проектно-конструкторским институтом подъемно-транспортного машиностроения, погрузочно-разгрузочного и складского оборудования и контейнеров (ВНИИПТМАШ)

Зам. директора **Скворцов Б. М.**
Руководитель разработки **Оболенский А. С.**
Исполнители: **Бирюков В. В., Новикова Р. М.**

ВНЕСЕН Министерством тяжелого, энергетического и транспортного машиностроения СССР

Зам. министра **Моргунов Т. М.**

ПОДГОТОВЛЕН К УТВЕРЖДЕНИЮ Всесоюзным научно-исследовательским институтом по нормализации в машиностроении (ВНИИНМАШ)

Директор **Верченко В. Р.**

УТВЕРЖДЕН И ВВЕДЕН В ДЕЙСТВИЕ Постановлением Государственного комитета стандартов Совета Министров СССР от 11 февраля 1974 г. № 394

УДК 621.873.132(083.74) Группа Г86

ГОСУДАРСТВЕННЫЙ СТАНДАРТ СОЮЗА ССР

КРАНЫ КОНСОЛЬНЫЕ СТАЦИОНАРНЫЕ ПОВОРОТНЫЕ РУЧНЫЕ

Типы. Основные параметры и размеры

Cantilever slerung hand-operated stationary cranes. Types. Basic parameters and dimensions

ГОСТ 19494—74

Постановлением Государственного комитета стандартов Совета Министров СССР от 11 февраля 1974 г. № 394 срок действия установлен

с 01.07 1974 г.

до 01.07 1979 г.

Несоблюдение стандарта преследуется по закону

Настоящий стандарт распространяется на консольные стационарные поворотные ручные краны общего назначения грузоподъемностью от 0,5 до 3,2 т, климатического исполнения У категорий 2 и 3 по ГОСТ 15150—69.

Стандарт не распространяется на консольные краны, предназначенные для работы во взрывоопасной среде, транспортирования расплавленного или раскаленного металла, огнеопасных веществ, ядов, а также на консольные краны специального назначения.

Стандарт соответствует рекомендации СЭВ по стандартизации РС 702—66.

1. ТИПЫ

Консольные краны должны изготовляться следующих типов:

1—консольные поворотные настенные краны;

2—консольные поворотные краны на колонне с верхней и нижней опорами;

3—консольные поворотные краны на колонне свободно стоящие.

2. ОСНОВНЫЕ ПАРАМЕТРЫ И РАЗМЕРЫ

2.1. Основные параметры и размеры консольных кранов должны соответствовать указанным на черт. 1, 2, 4 и в таблице.

Издание официальное **Перепечатка воспрещена**

★

© Издательство стандартов, 1974

Присоединительные размеры опорных частей консольных кранов типов 1 и 2 должны соответствовать величинам, указанным на черт. 3 и в таблице, а консольных кранов типа 3 грузоподъемностью 0,5; 1,0; 2,0 и 3,2 т должны соответствовать величинам, указанным на черт. 4 и в таблице.

2.2. Механизм подъема груза — ручные передвижные червячные тали по ГОСТ 1106—64.

2.3. Поворот консольных кранов должен осуществляться вручную, посредством троса или цепи, прикрепленных к торцевой части консоли.

2.4. Конструкция верхней опоры кранов типов 1 и 2 должна обеспечивать возможность осевого перемещения корпуса подшипника на величину 50 мм для монтажа и демонтажа крана.

Тип 1

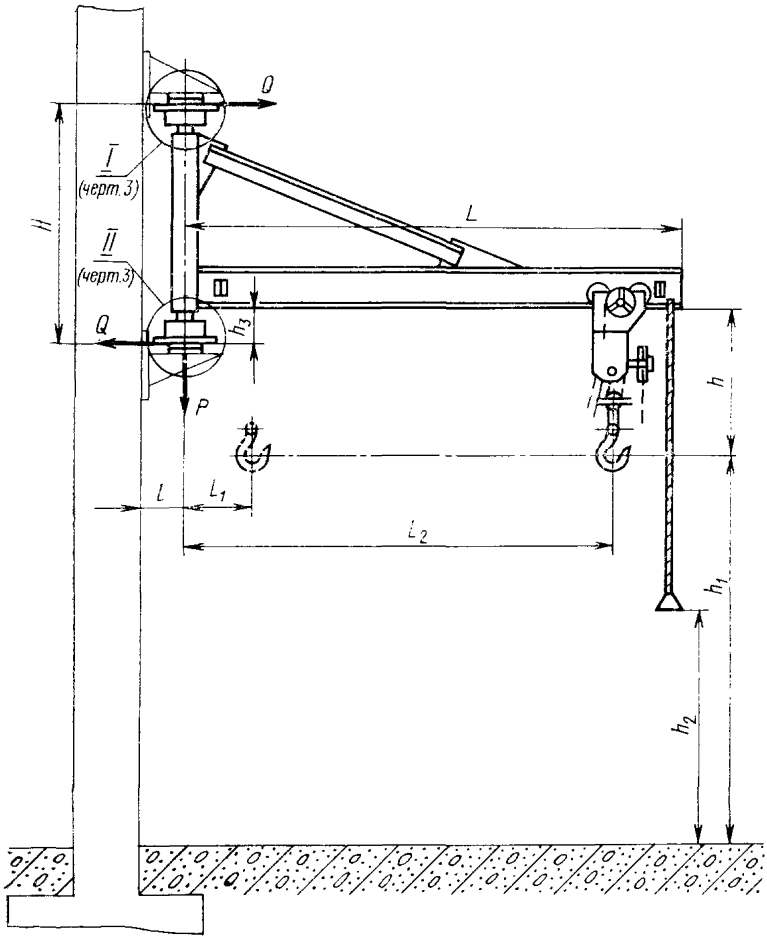

Черт. 1

Примечание. Чертеж не определяет конструкцию крана.

Тип 2

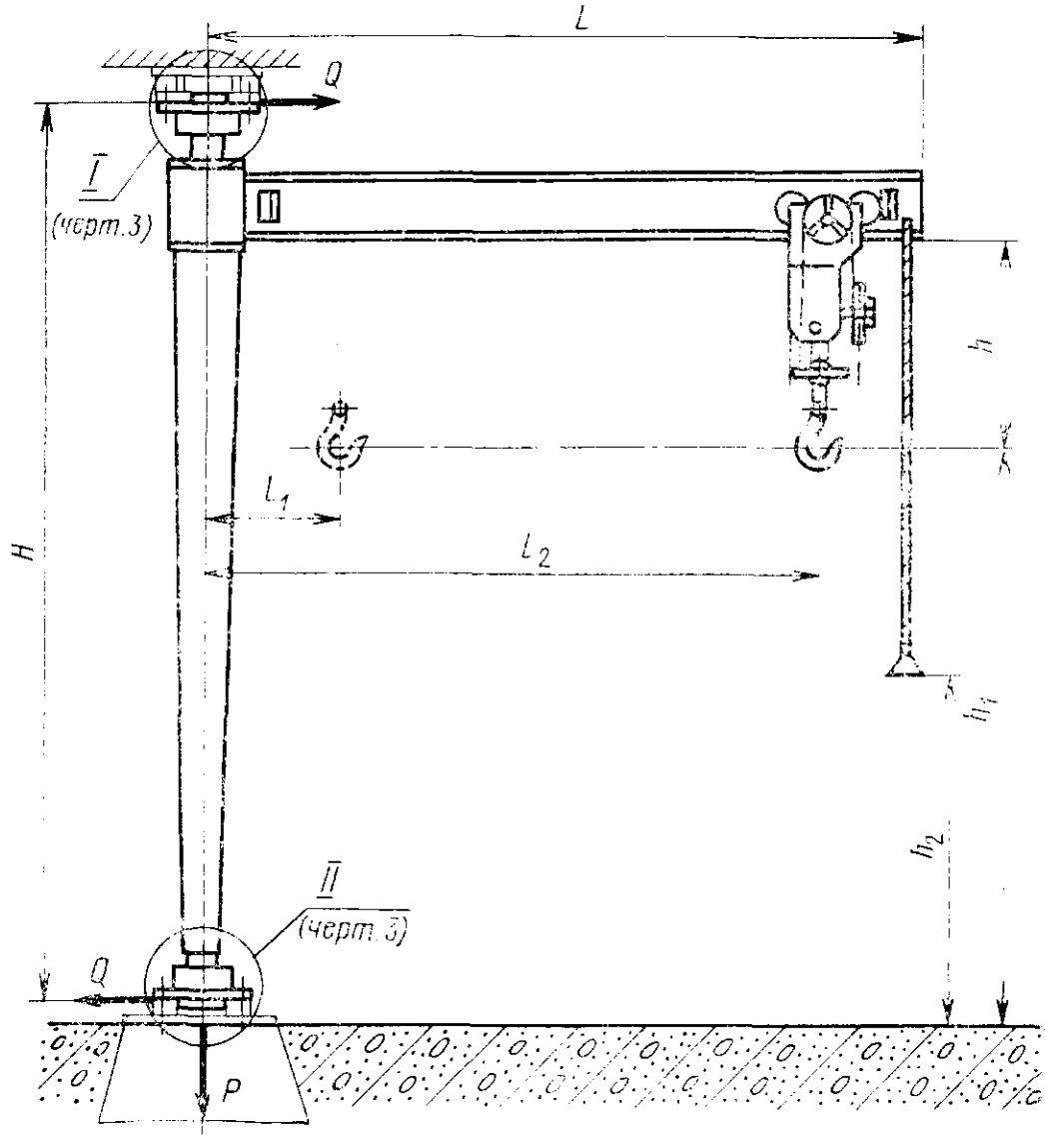

Черт. 2

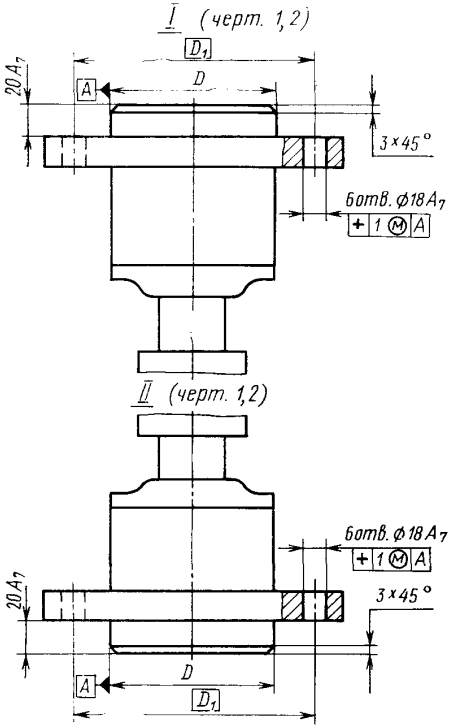
I (черт. 1, 2)
D1
20A7
A
D
3×45°
6отв. ⌀18A7
+ 1 Ⓜ A
II (черт. 1, 2)
6отв. ⌀18A7
+ 1 Ⓜ A
20A7
3×45°
D
A
D1

Черт. 3

Тип 3

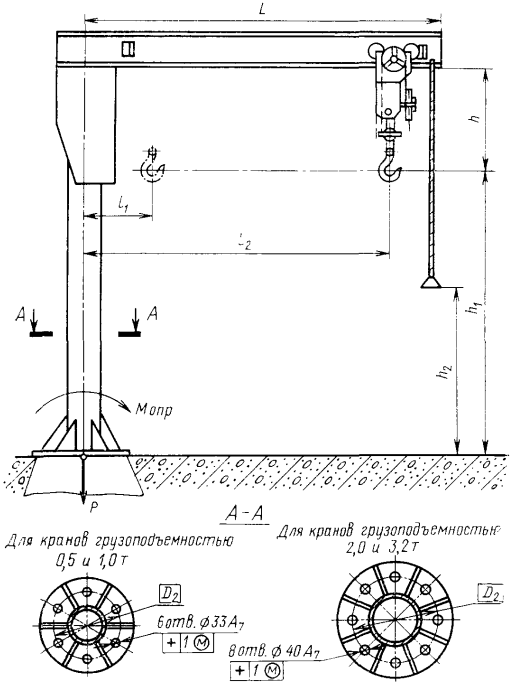
L
h
L_1
L_2
h_1
h_2
A
A
Mопр
P
A-A
Для кранов грузоподъемностью 0,5 и 1,0 т
Для кранов грузоподъемностью 2,0 и 3,2 т
D_2
6 отв. ⌀33 A_7
8 отв. ⌀40 A_7
+ 1 Ⓜ
D_2
+ 1 Ⓜ

Черт. 4

Размеры в мм

Тип крана	Грузоподъемность, т	H	L	h, не более	h_1	h_2	h_3	l	l_1, не более	l_2	D (пред. откл. по C_3)	D_1	D_2	Грузоподъемность механизма подъема, т	Нагрузка на строительную конструкцию			Масса крана, т, не более
															Q, тс	P, тс	$M_{опр}$, тс·м	
1	0,5	11000	3400	460	Не более 4000	1500	150	160	350	3200	160	200	—	1,0	1,80	0,90	—	0,40
		1600	4200							4000					1,85	0,95		0,45
		2000	5200							5000					1,95	1,05		0,55
		2500	6500							6300					2,10	1,15		0,65
	1,0	1300	3400							3200					3,30	1,55		0,55
		1600	4200							4000					3,50	1,65		0,65
		2000	5200							5000					3,60	1,75		0,75
		2500	6500							6300					3,70	1,80		0,80
	2,0	1600	3400	700				180	450	3200				3,2	5,10	3,00		1,00
		2000	4200							4000					5,30	3,20		1,20
		2500	5200							5000					5,50	3,40		1,40
	3,2	1600	3400							3200					8,00	4,80		1,60
		2000	4200							4000					8,30	5,00		1,80
		2500	5200							5000					8,50	5,40		2,20
2	0,5	3300	3400	460	2000		—	—	350	3200				1,0	1,00	1,20		0,70
		3800			2500										0,90	1,25		0,75
		4500			3200										0,70	1,30		0,85
		5300			4000										0,60	1,35		0,85

Продолжение

Размеры в мм

Тип крана	Грузоподъемность, т	H	L	h, не более	h_1	h_2	h_3	l	l_1, не более	l_2	D (пред. откл. по C_3)	D_1	D_2	Грузоподъемность механизма подъема, т	Нагрузка на стропительную конструкцию			Масса крана, т, не более
															Q, тс	P, тс	$M_{опр}$, тс·м	
2	0,5	3300	4200	460	2000	1500	—	—	350	4000	160	200	—	1,0	1,20	1,30	—	0,80
		3800			2500										1,00	1,35		0,85
		4500			3200										0,90	1,40		0,90
		5300			4000										0,80	1,45		0,95
		3300	5200		2000					5000					1,50	1,40		0,90
		3800			2500										1,20	1,45		0,95
		4500			3200										1,00	1,50		1,00
		5300			4000										0,90	1,55		1,05
	1,0	3400	3400		2000					3200					1,50	1,90		0,90
		3900			2500										1,35	1,95		0,95
		4600			3200										1,10	2,00		1,00
		5400			4000										0,90	2,05		1,05
		2400	4200		2000					4000					2,10	2,00		1,00
		3900			2500										1,80	2,05		1,05
		4600			3200										1,3	2,10		1,10
		5400			4000										1,2	2,15		1,15
		3400	5200		2000					5000					2,6	2,10		1,10

Продолжение

Размеры в мм

Тип крана	Грузоподъемность, т	H	L	h, не более	h_1	h_2	h_3	l	l_1, не более	l_2	D (пред. откл. по C_3)	D_1	D_2	Грузоподъемность механизма подъема, т	Нагрузка на строительную конструкцию			Масса крана, т, не более
															Q, тс	P, тс	$M_{опр}$, тс·м	
2	1,0	3900	5200	460	2500	1500	—	—	350	5000	160	200	—	1,0	2,2	2,15	—	1,15
		4600			3200										1,9	2,20		1,20
		5400			4000										1,5	2,25		1,25
	2,0	3500	3425	700	2000				450	3200				3,2	2,6	3,25		1,25
		4000			2500										2,2	3,35		1,35
		4700			3200										1,8	3,45		1,45
		5500			4000										1,5	3,55		1,55
		3500	4225		2000					4000					3,0	3,45		1,45
		4000			2500										2,6	3,55		1,55
		4700			3200										2,2	5,60		1,60
		5500			4000										1,9	3,70		1,70
		3500	5225		2000					5000					3,9	3,60		1,60
		4000			2500										3,4	3,70		1,70
		4700			3200										2,9	3,80		1,80
		5500			4000										2,5	3,90		1,90
	3,2	3600	3425		2000					3200					3,5	3,20		2,00
		4100			2500										3,1	5,30		2,10

Продолжение

Размеры в мм

Тип крана	Грузоподъемность, т	H	L	h, не более	h_1	h_2	h_3	l	l_1, не более	l_2	D (пред. откл. по C_3)	D_1	D_2	Грузоподъемность механизма подъема, т	Нагрузка на строительную конструкцию			Масса крана, т, не более
															Q, тс	P, тс	$M_{опр}$, тс·м	
2	3,2	4800	3425	700	3200	1500	—	—	450	3200	160	200	—	3,2	2,6	5,40	—	2,20
		5600			4000										2,3	5,50		2,30
		3600	4225		2000					4000					4,4	5,40		2,20
		4100			2500										3,90	5,50		2,30
		4800			3200										3,3	5,60		2,40
		5600			4000										2,9	5,70		2,50
		3600	5225		2000					5000					5,7	5,60		2,40
		4100			2500										5,0	5,70		2,50
		4800			3200										4,3	5,80		2,60
		5600			4000										3,7	5,90		2,70
3	0,5	—	3400	460	2000					3200	—	—	900	1,0	—	1,5	2,60	1,0
					2500											1,6	2,60	1,1
					3200											1,7	2,60	1,2
					4000											1,8	2,60	1,3
			4200		2000					4000						1,8	3,10	1,1
					2500											1,7	3,10	1,2
					3200											1,8	3,10	1,3

Продолжение

Размеры в мм

Тип крана	Грузоподъемность, т	H	L	h, не более	h_1	h_2	h_3	l	l_1, не более	l_2	D (предоткл. по C_3)	D_1	D_2	Грузоподъемность механизма подъема, т	Нагрузка на строительную конструкцию			Масса крана, т, не более
															Q, тс	P, тс	$M_{опр}$, тс·м	
3	0,5	—	4200	460	4000	1500	—	—	450	4000	—	—	900	1,0	—	1,9	3,10	1,4
					2000											1,7	3,85	1,2
			5200		2500					5000						1,8	3,85	1,3
					3200											1,9	3,85	1,4
					4000											2,0	3,85	1,5
	1,0		3200		2000					3200						2,4	4,10	1,4
					2500											2,5	4,10	1,5
					3200											2,6	4,10	1,6
					4000											2,7	4,10	1,7
			4200		2000					4000						2,5	5,40	1,5
					2500											2,6	5,40	1,6
					3200											2,7	5,40	1,7
					4000											2,8	5,40	1,6
			5200		2000					5000						2,6	6,85	1,6
					2500											2,7	6,85	1,7
					3200											2,8	6,85	1,8
					4000											2,9	6,85	1,9

Продолжение

Размеры в мм

Тип крана	Грузоподъемность, т	H	L	h, не более	h_1	h_2	h_3	l	l_1, не более	l_2	D (предотклон. по C_3)	D_1	D_2	Грузоподъемность механизма подъема, т	Нагрузка на строительную конструкцию			Масса крана, т, не более
															Q, тс	P, тс	$M_{опр}$, тс·м	
3	2,0	—	3425	700	2000	1500	—	—	550	3200	—	—	1100	3,2	—	4,2	8,15	2,2
					2500											4,3	8,15	2,3
					3200											4,4	8,15	2,4
					4000											4,5	8,15	2,5
			4225		2000					4000						4,8	11,20	2,8
					2500											4,9	11,20	2,9
					3200											5,0	11,20	3,0
					4000											5,1	11,20	3,1
	3,2		3425		2000					3200			1300			8,25	12,9	5,05
					2500											8,45	12,9	5,25
					3200											8,55	12,9	5,35
					4000											8,75	12,9	5,55
			4225		2000					4000						9,15	15,6	5,95
					2500											9,30	15,6	6,10
					3200											9,45	15,6	6,25
					4000											9,60	15,6	6,40

Пример условного обозначения консольного крана типа 2 грузоподъемностью 1,0 т с максимальным вылетом крюка l_2=5 м и высотой подъема h_1=3,2 м:

Кран консольный 2—1,0—5—3,2 ГОСТ 19494—74

Редактор *Л. А. Бурмистрова*
Технический редактор *Л. Б. Семенова*
Корректор *Н. Л. Шнайдер*

Сдано в наб. 19.02.74 Подп. в печ. 01.04.74 0,75 п. л. Тир. 12000

Издательство стандартов. Москва, Д-22, Новопресненский пер., 3
Тип. «Московский печатник». Москва, Лялин пер., 6. Зак. 506

gost.e-ecolog.ru