ГОСУДАРСТВЕННЫЙ СТАНДАРТ
СОЮЗА ССР

СТАНКИ УЛЬТРАЗВУКОВЫЕ КОПИРОВАЛЬНО-ПРОШИВОЧНЫЕ

ОСНОВНЫЕ РАЗМЕРЫ

ГОСТ 19458—74

Издание официальное

Цена 1 коп.

ГОСУДАРСТВЕННЫЙ КОМИТЕТ СТАНДАРТОВ
СОВЕТА МИНИСТРОВ СССР
Москва

gost.e-ecolog.ru

РАЗРАБОТАН Экспериментальным научно-исследовательским институтом металлорежущих станков (ЭНИМС)

Директор **Васильев В. С.**
Руководители темы **Мечетнер Б. Х., Шишеев М. Д.**
Исполнитель **Манин М. И.**

ВНЕСЕН Министерством станкостроительной и инструментальной промышленности

Зам. министра **Прокопович А. Е.**

ПОДГОТОВЛЕН К УТВЕРЖДЕНИЮ Всесоюзным научно-исследовательским институтом по нормализации в машиностроении (ВНИИНМАШ)

Директор **Верченко В. Р.**

УТВЕРЖДЕН И ВВЕДЕН В ДЕЙСТВИЕ Постановлением Государственного комитета стандартов Совета Министров СССР от 25 января 1974 г. № 256

УДК 621.919.048.6.06(083.74)

Группа Г81

ГОСУДАРСТВЕННЫЙ СТАНДАРТ СОЮЗА ССР

СТАНКИ УЛЬТРАЗВУКОВЫЕ КОПИРОВАЛЬНО-ПРОШИВОЧНЫЕ

Основные размеры

Ultrasonic copy-piercing machines. Basic dimensions

ГОСТ 19458—74

Постановлением Государственного комитета стандартов Совета Министров СССР от 25 января 1974 г. № 256 срок действия установлен

с 01.01 1975 г.
до 01.01 1980 г.

Несоблюдение стандарта преследуется по закону

1. Настоящий стандарт распространяется на универсальные копировально-прошивочные ультразвуковые станки.

2. Основные размеры станков должны соответствовать указанным на чертеже и в таблице.

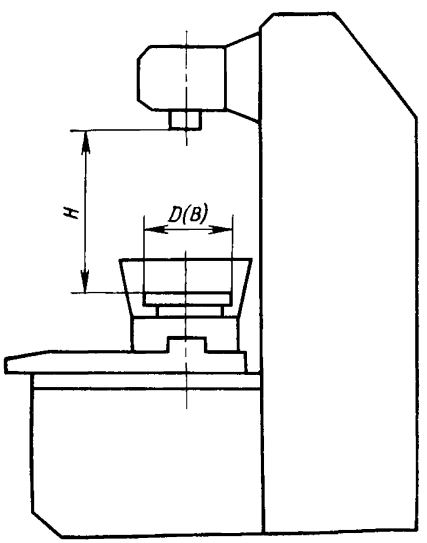

Примечание. Чертеж не определяет конструкции станков.

Издание официальное

Перепечатка воспрещена

© Издательство стандартов, 1974

Наименование основных размеров	Нормы			
Диаметр D (ширина B) рабочей поверхности стола, мм	160		320	
Наибольшее расстояние H от рабочей поверхности стола до торца преобразователя, мм, не менее	200		280	
Входная электрическая мощность колебательной системы станка, кВт	0,1	0,4	1,6	2,5
Наибольшая площадь обработки сплошным инструментом, мм^2	75	300	1200	1900

3. Размеры пазов у столов и расстояние между ними — по ГОСТ 6569—70 и ГОСТ 1574—71.

4. Источники питания ультразвуковых станков — по ГОСТ 13952—68 и ГОСТ 16165—70.

Редактор *А. Л. Владимиров*
Технический редактор *С. Ю. Миронова*
Корректор *Т. А. Камнева*

gost.e-ecolog.ru 74 Подп. в печ. 21.03.74 0,25 п. л. Тир. 12000

Издательство стандартов. Москва, Д-22, Новопресненский пер., 3
Тип. «Московский печатник». Москва, Лялин пер., 6. Зак. 346