МЕЖГОСУДАРСТВЕННЫЙ СТАНДАРТ

ЯЩИКИ СТЕРЖНЕВЫЕ АЛЮМИНИЕВЫЕ РАЗЪЕМНЫЕ

КРЕПЛЕНИЯ ОТКИДНЫМИ БОЛТАМИ

Издание официальное

БЗ 8—99

ИПК ИЗДАТЕЛЬСТВО СТАНДАРТОВ
Москва

gost.e-ecolog.ru

УДК 621.743.073:621.88:006.354 Группа Г21

МЕЖГОСУДАРСТВЕННЫЙ СТАНДАРТ

ЯЩИКИ СТЕРЖНЕВЫЕ АЛЮМИНИЕВЫЕ РАЗЪЕМНЫЕ

Крепления откидными болтами

Aluminium split core boxes. Fixings by eye bolts

ГОСТ 19406—74

Взамен МН 953—60

ОКСТУ 3969

Постановлением Государственного комитета стандартов Совета Министров СССР от 11 января 1974 г. № 89 дата введения установлена

01.01.75

Ограничение срока действия снято по протоколу № 2-92 Межгосударственного Совета по стандартизации, метрологии и сертификации (ИУС 2—93)

1. Конструкция и размеры креплений откидными болтами должны соответствовать указанным на черт. 1 и в табл. 1.

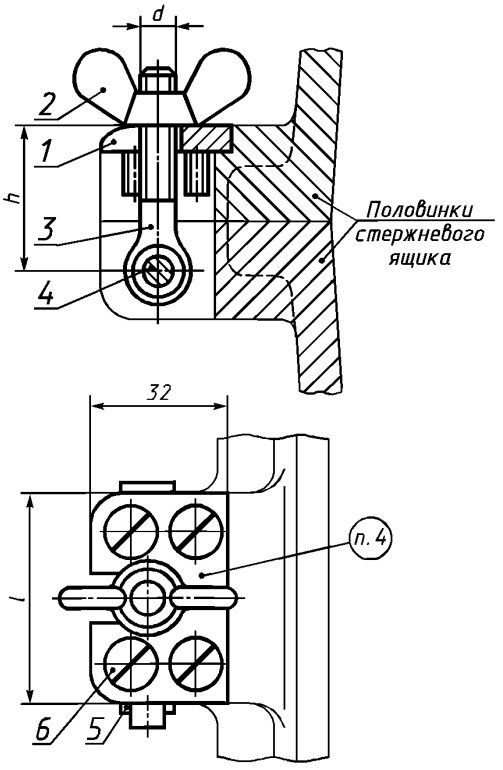

Черт. 1

Издание официальное **Перепечатка воспрещена**

★

Издание (август 2002 г.) с Изменениями № 1, 2, утвержденными в июле 1980 г., марте 1987 г. (ИУС 9—80, 6—87)

© Издательство стандартов, 1974
© ИПК Издательство стандартов, 2002

Таблица 1

Размеры в мм

Обозначение креплений	Применяемость	Средний габаритный размер стержневого ящика $\frac{L+B^*}{2}$ или D	d	l	h	Масса, кг
0292-1381		До 400	М8	45	30	0,10
0292-1382		Св. 400 до 630	М10	54	39	0,15
0292-1383		Св. 630 до 1000		64	48	0,18

Продолжение

Обозначение креплений	Поз. *1* Пластина	Поз. *2* Гайка по ГОСТ 3032—76 Кол. 1	Поз. *3* Болт откидной по ГОСТ 3033—79 Кол. 1	Поз. *4* Ось по ГОСТ 9650—80 Кол. 1	Поз. *5* Шплинт по ГОСТ 397—79 Кол. 1	Поз. *6* Винт по ГОСТ 17475—80 Кол. 4
	Обозначение деталей					
0292-1381	0292-1381/001	М8—7Н.6.05	М8 × 50.66	6—6h11 × 50.Ст3сп	1,6 × 10—005	В.М8—8g × × 16.58.05
0292-1382	0292-1382/001	М10—7Н.6.05	М10 × 60.66	6—8h11 × 60.Ст3сп	2 × 12—005	
0292-1383	0292-1383/001		М10 × 70.66	6—8h11 × 70.Ст3сп		

* L — длина стержневого ящика; B — ширина стержневого ящика.

Пример условного обозначения крепления откидным болтом d = М8, l = 45 мм:

Крепление 0292-1381 по ГОСТ 19406—74

(Измененная редакция, Изм. № 1, 2).

2. Технические условия — по ГОСТ 19410—74.

(Измененная редакция, Изм. № 2).

3. Маркировать: обозначение крепления и товарный знак предприятия-изготовителя.

4. Конструкция и размеры пластины (поз. *1*) должны соответствовать указанным на черт. 2 и в табл. 2.

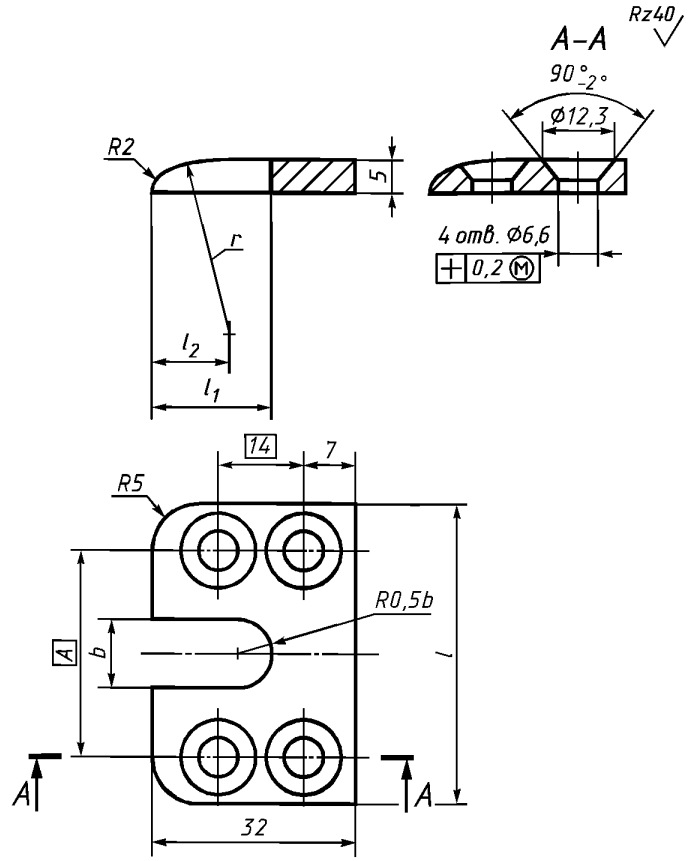

Черт. 2

Таблица 2

Размеры в мм

Обозначение пластин	l	l_1	l_2	b	A	r	Масса, кг
0292-1381/001	45	18	14	11	28	30	0,04
0292-1382/001	54	21	16	13	34	38	0,05
0292-1383/001	64				40	48	0,06

Пример условного обозначения пластины $l = 45$ мм:

Пластина 0292-1381/001 по ГОСТ 19406—74

(Измененная редакция, Изм. № 1).

5. Материал пластин — сталь марки Ст3 по ГОСТ 380—94.

6. Неуказанные предельные отклонения размеров пластин: отверстий — по H14, валов — по h14, остальных — $\pm \frac{IT14}{2}$.

(Измененная редакция, Изм. № 1).

7. Конструкция и размеры ушков для установки креплений откидными болтами указаны в приложении.

ПРИЛОЖЕНИЕ

КОНСТРУКЦИЯ И РАЗМЕРЫ УШКОВ ДЛЯ УСТАНОВКИ КРЕПЛЕНИЙ ОТКИДНЫМИ БОЛТАМИ

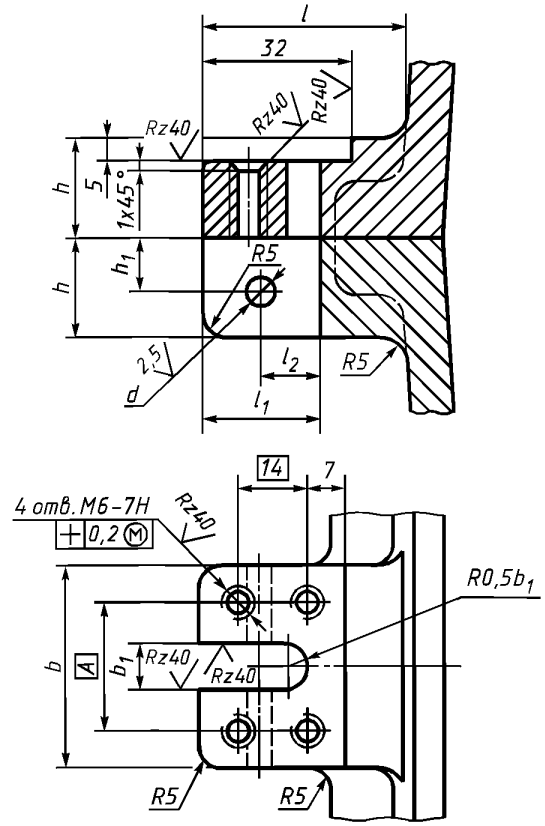

мм

Средний габаритный размер стержневого ящика $\frac{L+B}{2}$ или D	h	h_1	b	b_1	l, не менее	l_1	l_2	d H9	A
До 250	20	10	45	11	40	25	12	6	28
Св. 250 до 400	22	11			45				
Св. 400 до 630	26	13	54	13	50	30	15	8	34
Св. 630 до 1000	32	16	64		60				40

1. Резьба — по ГОСТ 24705—81. Поле допуска — по ГОСТ 16093—81.

2. Неуказанные предельные отклонения размеров: отверстий — по H15, валов — по h15, остальных — по $\pm \frac{IT15}{2}$.

ПРИЛОЖЕНИЕ. **(Измененная редакция, Изм. № 1, 2).**

Редактор *М.И. Максимова*
Технический редактор *В.Н. Прусакова*
Корректор *А.С. Черноусова*
Компьютерная верстка *И.А. Налейкиной*

Изд. лиц. № 02354 от 14.07.2000. Сдано в набор 10.09.2002. Подписано в печать 07.10.2002. Усл. печ.л. 0,93. Уч.-изд.л. 0,40.
Тираж 123 экз. С 7614. Зак. 823.

ИПК Издательство стандартов, 107076 Москва, Колодезный пер., 14.
gost.e-ecolog.ru e-mail: gost.e-ecolog.ru
Набрано в Издательстве на ПЭВМ
Филиал ИПК Издательство стандартов — тип. «Московский печатник», 103062 Москва, Лялин пер., 6.
Плр № 080102

gost.e-ecolog.ru