МЕЖГОСУДАРСТВЕННЫЙ СТАНДАРТ

# ВСТАВКИ БРОНИРУЮЩИЕ УСТАНОВОЧНЫЕ ДЛЯ СТЕРЖНЕВЫХ ЯЩИКОВ

## КОНСТРУКЦИЯ И РАЗМЕРЫ

Издание официальное

БЗ 8—99

ИПК ИЗДАТЕЛЬСТВО СТАНДАРТОВ
Москва

gost.e-ecolog.ru

УДК 621.743.073-2:006.354 Группа Г21

МЕЖГОСУДАРСТВЕННЫЙ СТАНДАРТ

# ВСТАВКИ БРОНИРУЮЩИЕ УСТАНОВОЧНЫЕ ДЛЯ СТЕРЖНЕВЫХ ЯЩИКОВ

**Конструкция и размеры**

Armoring install inserts for core boxes.
Design and dimensions

**ГОСТ 19400—74**

**Взамен МН 2492—61**

ОКСТУ 3969

**Постановлением Государственного комитета стандартов Совета Министров СССР от 11 января 1974 г. № 89 дата введения установлена**

**01.01.75**

**Ограничение срока действия снято по протоколу № 2—92 Межгосударственного Совета по стандартизации, метрологии и сертификации (ИУС 2—93)**

1. Настоящий стандарт распространяется на бронирующие вставки для установочных поверхностей алюминиевых стержневых ящиков пескодувного способа изготовления песчаных стержней.

2. Конструкция и размеры бронирующих вставок должны соответствовать указанным на черт. 1 и в табл. 1.

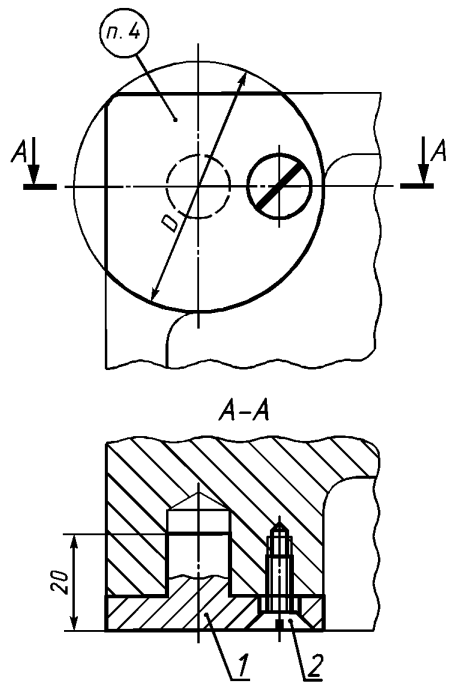


Черт. 1

**Издание официальное** ★ **Перепечатка воспрещена**

*Издание (август 2002 г.) с Изменениями № 1, 2, утвержденными в июле 1980 г., марте 1987 г. (ИУС 9—80, 6—87).*

© Издательство стандартов, 1974
© ИПК Издательство стандартов, 2002

Таблица 1

| Обозначение вставок | Применяемость | *D*, мм | Масса, кг | Поз. *1*. Вставка. Кол. 1 | Поз. *2*. Винт по ГОСТ 17475—80 Кол. 1 |
|---|---|---|---|---|---|
| | | | | Обозначение деталей | |
| 0292-0972 | | 40 | 0,025 | 0292-0972/001 | В.М6—8g × 16.58.05 |
| 0292-0973 | | 50 | 0,030 | 0292-0973/001 | |

Пример условного обозначения бронирующей вставки *D* = 40 мм:

*Вставка бронирующая 0292-0972 по ГОСТ 19400—74*

3. Технические условия — по ГОСТ 19410—74.

2, 3. **(Измененная редакция, Изм. № 2).**

4. Маркировать: обозначение вставки и товарный знак предприятия-изготовителя.

5. Конструкция и размеры вставки (поз. *1*) должны соответствовать указанным на черт. 2 и в табл. 2.

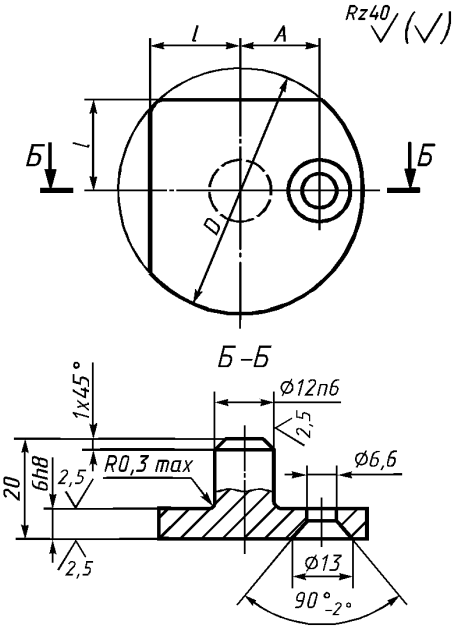


Черт. 2

Таблица 2

Размеры в мм

| Обозначение вставок | *D* | *l* | *A* (пред. откл. ± 0,2) | Масса, кг |
|---|---|---|---|---|
| 0292-0972/001 | 40 | 15 | 12 | 0,020 |
| 0292-0973/001 | 50 | 18 | 16 | 0,025 |

Пример условного обозначения вставки *D* = 40 мм:

*Вставка 0292-0972/001 по ГОСТ 19400—74*

**(Измененная редакция, Изм. № 1).**

6. Материал — сталь марки 45 по ГОСТ 1050—88.

7. Твердость — 40 . . . 45 HRC.

8. Неуказанные предельные отклонения размеров: отверстий — по H14, валов — по h14, остальных — $\pm \frac{IT14}{2}$.

**(Измененная редакция, Изм. № 1).**

Редактор *М.И. Максимова*
Технический редактор *Н.С. Гришанова*
Корректор *М.С. Кабашова*
Компьютерная верстка *И.А. Налейкиной*

Изд. лиц. № 02354 от 14.07.2000. Сдано в набор 10.09.2002. Подписано в печать 11.10.2002. Усл. печ.л. 0,47. Уч.-изд.л. 0,30.
Тираж 123 экз. С 7762. Зак. 878.

ИПК Издательство стандартов, 107076 Москва, Колодезный пер., 14.
gost.e-ecolog.ru e-mail: gost.e-ecolog.ru
Набрано в Издательстве на ПЭВМ
Филиал ИПК Издательство стандартов — тип. «Московский печатник», 103062 Москва, Лялин пер., 6.
Плр № 080102

gost.e-ecolog.ru