МЕЖГОСУДАРСТВЕННЫЙ СТАНДАРТ

ВТУЛКИ ПЕСКОДУВНЫЕ ДЛЯ СТЕРЖНЕВЫХ ЯЩИКОВ

КОНСТРУКЦИЯ И РАЗМЕРЫ

Издание официальное

БЗ 8—99

ИПК ИЗДАТЕЛЬСТВО СТАНДАРТОВ
Москва

gost.e-ecolog.ru

УДК 621.743.073-229.25:006.354 Группа Г21

МЕЖГОСУДАРСТВЕННЫЙ СТАНДАРТ

ВТУЛКИ ПЕСКОДУВНЫЕ ДЛЯ СТЕРЖНЕВЫХ ЯЩИКОВ

Конструкция и размеры

Sand blast bushes with packing for core boxes.
Design and dimensions

ГОСТ 19398—74

Взамен МН 2475—61

ОКСТУ 3969

Постановлением Государственного комитета стандартов Совета Министров СССР от 11 января 1974 г. № 89 дата введения установлена

01.01.75

Ограничение срока действия снято по протоколу № 2—92 Межгосударственного Совета по стандартизации, метрологии и сертификации (ИУС 2—93)

1. Настоящий стандарт распространяется на пескодувные втулки, применяемые в стержневых ящиках для пескодувного способа изготовления песчаных стержней.

2. Конструкция и размеры пескодувных втулок должны соответствовать указанным на чертеже и в таблице.

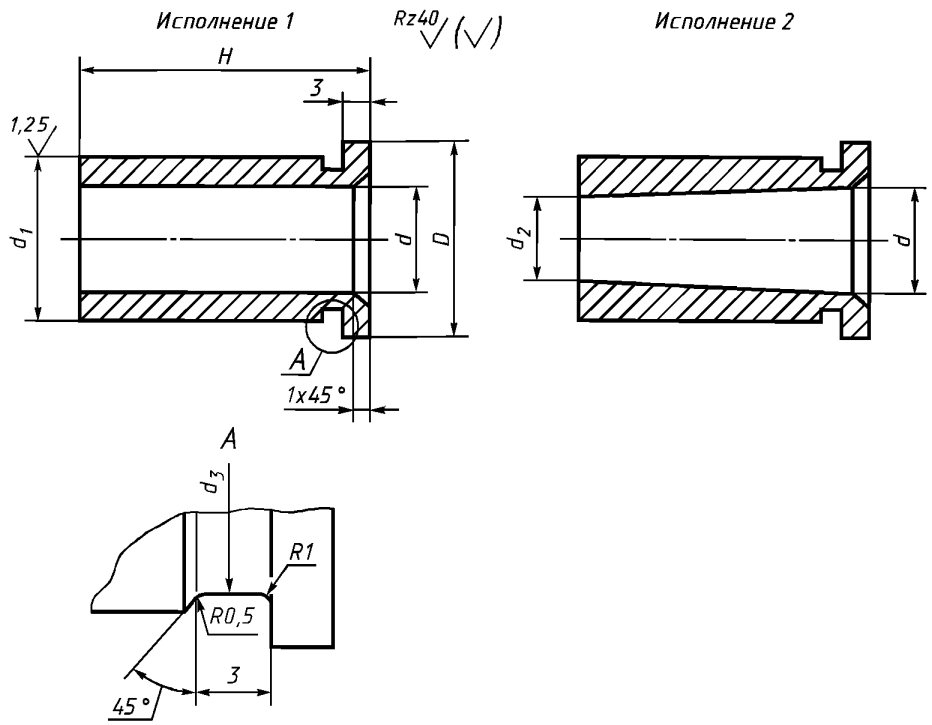

Издание официальное **Перепечатка воспрещена**

★

Издание (август 2002 г.) с Изменениями № 1, 2, утвержденными в июле 1980 г., марте 1987 г. (ИУС 9—80, 6—87).

© Издательство стандартов, 1974
© ИПК Издательство стандартов, 2002

Размеры в мм

Обозначение втулок	Применяемость	Исполнение	d	d_1 n6	d_2	d_3	D	H	Масса, кг
0292-1211		*1*	8	13	—	12,5	17	20	0,015
0292-1212		*2*			6				0,016
0292-1213		*1*			—			25	0,018
0292-1214		*2*			6				0,019
0292-1215		*1*			—			30	0,022
0292-1216		*2*			6				0,023
0292-1217		*1*			—			35	0,026
0292-1218		*2*			6				0,027
0292-1219		*1*			—			40	0,030
0292-1221		*2*			6				0,032
0292-0711		*1*	10	16	—	15,5	20	25	0,021
0292-1222		*2*			8				0,022
0292-1223		*1*			—			30	0,024
0292-1224		*2*			8				0,025
0292-1225		*1*			—			35	0,028
0292-1226		*2*			8				0,029
0292-0715		*1*			—			40	0,033
0292-1227		*2*			8				0,034
0292-1228		*1*			—			50	0,042
0292-1229		*2*			7				0,045
0292-0720		*1*	12	18	—	17,5	22	25	0,024
0292-1231		*2*			10				0,026
0292-1232		*1*			—			30	0,028
0292-1233		*2*			10				0,030
0292-1234		*1*			—			35	0,033
0292-1235		*2*			10				0,035
0292-0724		*1*			—			40	0,037
0292-1236		*2*			10				0,039
0292-0726		*1*			—			50	0,042
0292-1237		*2*			9				0,046
0292-0731		*1*	16	22	—	21,5	26	25	0,032
0292-1238		*2*			14				0,034
0292-1239		1			—			30	0,036
0292-1241		*2*			14				0,038
0292-1242		*1*			—			35	0,040
0292-1243		*2*			14				0,042
0292-0735		*1*			—			40	0,044
0292-1244		*2*			14				0,046
0292-0737		*1*			—			50	0,048
0292-1245		*2*			13				0,052

Продолжение

Размеры в мм

Обозначение втулок	Применяемость	Исполнение	d	d_1 n6	d_2	d_3	D	H	Масса, кг
0292-0739		*1*	16	22	—	21,5	26	60	0,062
0292-1246		*2*			13				0,066
0292-1247		*1*	20	26	—	25,5	32	30	0,050
0292-1248		*2*			18				0,052
0292-1249		*1*			—			35	0,055
0292-1251		*2*			18				0,057
0292-1252		*1*			—			40	0,060
0292-1253		*2*			18				0,062
0292-1254		*1*			—			50	0,076
0292-1255		*2*			17				0,080
0292-1256		*1*			—			60	0,094
0292-1257		*2*			17				0,098
0292-1258		*1*	25	32	—	31,5	38	35	0,070
0292-1259		*2*			23				0,075
0292-1261		*1*			—			40	0,078
0292-1262		*2*			23				0,082
0292-1263		*1*			—			50	0,090
0292-1264		*2*			22				0,095
0292-1265		*1*			—			60	0,110
0292-1266		*2*			22				0,115
0292-1267		*1*			—			70	0,130
0292-1268		*2*			22				0,135

Пример условного обозначения пескодувной втулки $d = 8$ мм, $H = 20$ мм, исполнения *1*:

Втулка пескодувная 0292-1211 по ГОСТ 19398—74

(Измененная редакция, Изм. № 1).

3. Материал — сталь марки 45 по ГОСТ 1050—88.

4. Твердость — 40 . . . 45 HRC.

5. Неуказанные предельные отклонения размеров: отверстий — по H14, валов — по h14, остальных — $\pm \frac{IT14}{2}$.

(Измененная редакция, Изм. № 1).

6. Маркировать: наименование и обозначение пескодувной втулки, обозначение стандарта и товарный знак предприятия-изготовителя. Маркировку наносить на тару или упаковку для партии пескодувных втулок одного типоразмера.

Редактор *М.И. Максимова*
Технический редактор *Л.А. Гусева*
Корректор *М.С. Кабашова*
Компьютерная верстка *И.А. Налейкиной*

Изд. лиц. № 02354 от 14.07.2000. Сдано в набор 10.09.2002. Подписано в печать 11.10.2002. Усл. печ.л. 0,47. Уч.-изд.л. 0,37.
Тираж 123 экз. С 7768. Зак. 887.

ИПК Издательство стандартов, 107076 Москва, Колодезный пер., 14.
gost.e-ecolog.ru e-mail: gost.e-ecolog.ru
Набрано в Издательстве на ПЭВМ
Филиал ИПК Издательство стандартов — тип. «Московский печатник», 103062 Москва, Лялин пер., 6.
Плр № 080102

gost.e-ecolog.ru