МЕЖГОСУДАРСТВЕННЫЙ СТАНДАРТ

СТОЙКИ КРУГЛЫЕ И ПРЯМОУГОЛЬНЫЕ ДЛЯ СТЕРЖНЕВЫХ ЯЩИКОВ

КОНСТРУКЦИЯ И РАЗМЕРЫ

Издание официальное

БЗ 8—99

ИПК ИЗДАТЕЛЬСТВО СТАНДАРТОВ
Москва

gost.e-ecolog.ru

УДК 621.743.073-216.6:006.354 Группа Г21

МЕЖГОСУДАРСТВЕННЫЙ СТАНДАРТ

СТОЙКИ КРУГЛЫЕ И ПРЯМОУГОЛЬНЫЕ ДЛЯ СТЕРЖНЕВЫХ ЯЩИКОВ

Конструкция и размеры

Round and rectangular uprights for core boxes.
Design and dimensions

ГОСТ 19394—74

Взамен
МН 983—60;
МН 2491—61

ОКСТУ 3969

Постановлением Государственного комитета стандартов Совета Министров СССР от 11 января 1974 г. № 89 дата введения установлена

01.01.75

Ограничение срока действия снято по протоколу № 2—92 Межгосударственного Совета по стандартизации, метрологии и сертификации (ИУС 2—93)

1. Конструкция и размеры круглых стоек должны соответствовать указанным на черт. 1 и в табл. 1.

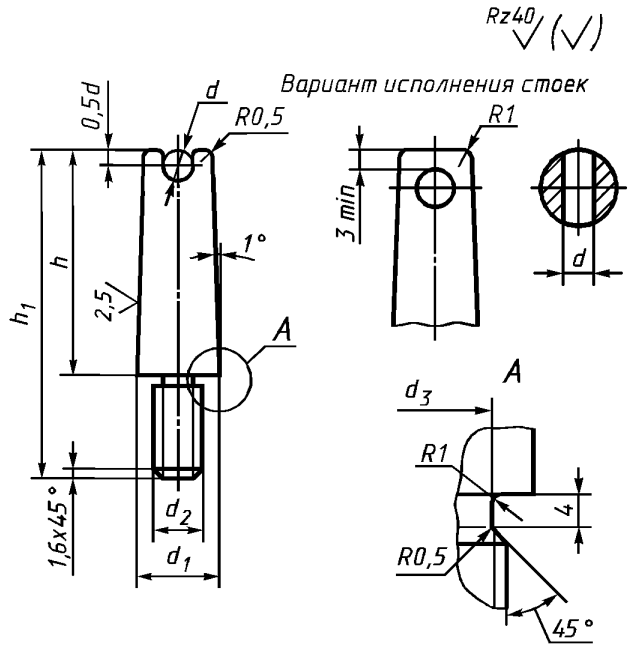

Черт. 1

Издание официальное **Перепечатка воспрещена**

★

Издание (август 2002 г.) с Изменениями № 1, 2, утвержденными в июле 1980 г., марте 1987 г. (ИУС 9—80, 6—87).

© Издательство стандартов, 1974
© ИПК Издательство стандартов, 2002

Таблица 1

Размеры в мм

Обозначение стоек	Применяемость	h	h_1	d	d_1	d_2 8g	d_3	Масса, кг
0292-1071		30	45	4,5	10	M8	6,2	0,020
0292-1072			55					0,025
0292-1073		40						0,030
0292-1074			65					0,035
0292-1075		50			12			0,040
0292-1076			75					0,045
0292-1077		65	80					0,055
0292-1078			90					0,060
0292-1079		30	45	6,5	14			0,025
0292-1081			55					0,030
0292-1082		40						0,035
0292-1083			65					0,040
0292-1084		50						0,045
0292-1085			75					0,050
0292-1086		65	80		16			0,060
0292-1087			90					0,065
0292-1088		80	95					0,075
0292-1089			105					0,080
0292-1091		30	45	8,5				0,040
0292-1092			55					0,045
0292-1093		40						0,050
0292-1094			65					0,055
0292-1095		50			18			0,090
0292-1096			75					0,110
0292-1097		65	80					0,125
0292-1098			90					0,145
0292-1099		80	95					0,160
0292-1101			105					0,180
0292-1102		100	115					0,200
0292-1103			125					0,220
0292-1104		40	65	10,5	20	M10	7,8	0,120
0292-1105		50	75					0,140
0292-1106		65	90					0,170
0292-1107		80	105					0,200
0292-1108		100	125					0,230
0292-1109		125	150					0,260
0292-1111		40	70	13,0	22			0,140
0292-1112		50	80					0,170
0292-1113		65	95		24			0,215
0292-1114		80	110					0,260
0292-1115		100	130					0,300
0292-1116		125	155					0,350

Пример условного обозначения круглой стойки $h = 30$ мм, $h_1 = 45$ мм, $d = 4{,}5$ мм:

Стойка 0292-1071 по ГОСТ 19394—74

2. Материал — сталь Ст3 по ГОСТ 380—94.

3. Резьба — по ГОСТ 24705—81. Поле допуска — по ГОСТ 16093—81.

(Измененная редакция, Изм. № 2).

4. Неуказанные предельные отклонения размеров: отверстий — по H14, валов — по h14, остальных — $\pm \frac{IT4}{2}$.

(Измененная редакция, Изм. № 1).

5. Конструкция и размеры прямоугольных стоек должны соответствовать указанным на черт. 2 и в табл. 2.

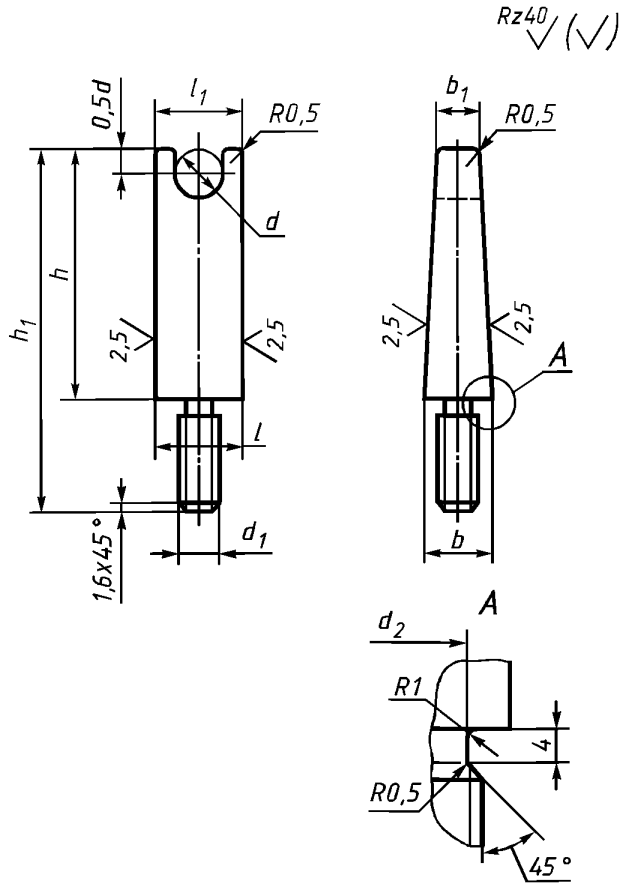

Черт. 2

Таблица 2

Размеры в мм

Обозначение стоек	Применяемость	h	h_1	d	d_1 8g	d_2	b	b_1	l	l_1	Масса, кг
0292-1117		30	45	4,5	M8	6,2	9	4	10	8	0,020
0292-1118			55								0,025
0292-1119		40									0,030
0292-1121			65								0,035
0292-1122		50									0,040
0292-1123			75								0,045
0292-1124		65	80								0,055
0292-1125			90								0,060
0292-1126		30	45	6,5				5	12	10	0,025
0292-1127			55								0,030
0292-1128		40									0,035
0292-1129			65								0,040
0292-1131		50									0,045
0292-1132			75								0,050
0292-1133		65	80								0,060
0292-1134			90								0,070
0292-1135		80	95								0,085
0292-1136			105								0,090
0292-1137		30	45	8,5			10	6	14	12	0,035
0292-1138			55								0,040
0292-1139		40									0,050
0292-1141			65								0,055
0292-1142		50									0,060
0292-1143			75								0,065
0292-1144		65	80								0,070
0292-1145			90								0,075
0292-1146		80	95								0,080
0292-1147			105								0,085
0292-1148		100	115								0,100
0292-1149			125								0,105
0292-1151		40	65	10,5			11	7	16	14	0,900
0292-1152		50	75								0,100
0292-1153		65	90								0,110
0292-1154		80	105								0,120
0292-1155		100	125								0,130
0292-1156		125	150								0,140
0292-1157		40	70	13,0	M10	7,8	12	8	20	18	0,100
0292-1158		50	80								0,110
0292-1159		65	95								0,120
0292-1161		80	110								0,130
0292-1162		100	130								0,140
0292-1163		125	155								0,150

Пример условного обозначения прямоугольной стойки h = 30 мм, h_1 = 45 мм, d = 4,5 мм:

Стойка 0292-1117 по ГОСТ 19394—74

(Измененная редакция, Изм. № 2).

6. Материал — сталь Ст3 по ГОСТ 380—94.

7. Резьба — по ГОСТ 24705—81. Поле допуска — по ГОСТ 16093—81.

(Измененная редакция, Изм. № 2).

8. Неуказанные предельные отклонения размеров: отверстий — по H14, валов — по h14, остальных — $\pm \frac{IT14}{2}$.

(Измененная редакция, Изм. № 1).

9. Маркировать: наименование и обозначение стойки, обозначение стандарта и товарный знак предприятия-изготовителя. Маркировку наносить на тару или упаковку для партии стоек одного типоразмера.

10. Технические условия — по ГОСТ 19410—74.

(Измененная редакция, Изм. № 2).

11. Примеры применения стоек указаны в приложении.

ПРИЛОЖЕНИЕ
Справочное

ПРИМЕРЫ ПРИМЕНЕНИЯ СТОЕК

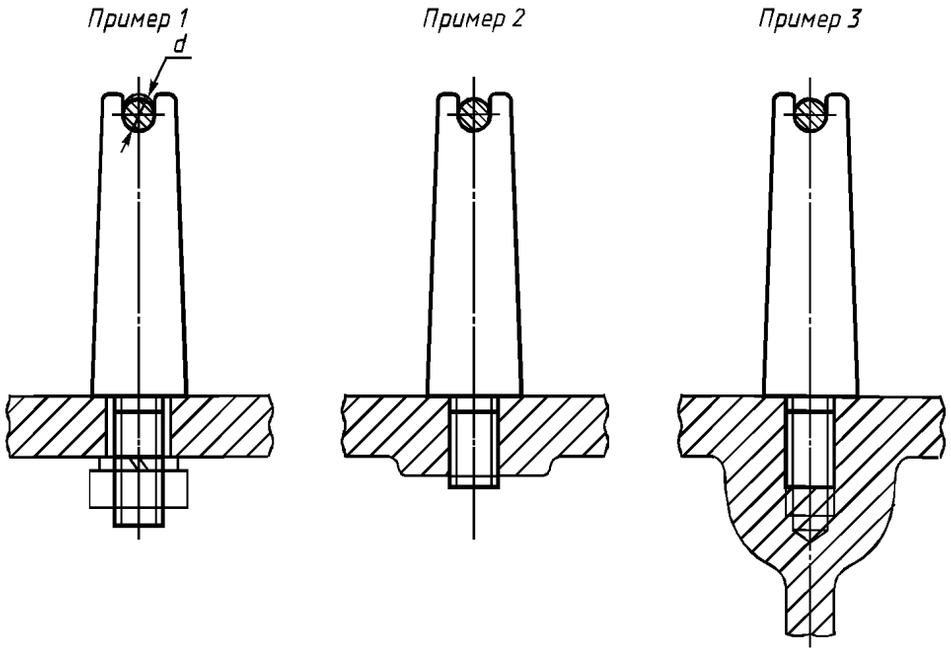

мм

d стойки	Диаметр каркаса или вентиляционной иглы
4,5	3; 4
6,5	5; 6
8,5	8
10,5	10
13,0	12

Редактор *М.И. Максимова*
Технический редактор *Н.С. Гришанова*
Корректор *М.С. Кабашова*
Компьютерная верстка *А.Н. Золотаревой*

Изд. лиц. № 02354 от 14.07.2000. Сдано в набор 10.09.2002. Подписано в печать 11.10.2002. Усл.печ.л. 0,93. Уч.-изд.л. 0,60.
Тираж 123 экз. С 7760. Зак. 883.

ИПК Издательство стандартов, 107076 Москва, Колодезный пер., 14.
http:// gost.e-ecolog.ru e-mail: gost.e-ecolog.ru
Набрано в Издательстве на ПЭВМ
Филиал ИПК Издательство стандартов — тип. "Московский печатник", 103062 Москва, Лялин пер., 6
Плр № 080102

gost.e-ecolog.ru