ГОСТ 19380—74

МЕЖГОСУДАРСТВЕННЫЙ СТАНДАРТ

# КАНАЛЫ ВЕНТИЛЯЦИОННЫЕ И ОТВЕРСТИЯ ДЛЯ УСТАНОВКИ ВЕНТ В СТЕРЖНЕВЫХ ЯЩИКАХ И ВЕНТИЛЯЦИОННЫХ ПЛИТАХ

## РАЗМЕРЫ

Издание официальное

БЗ 8—99

ИПК ИЗДАТЕЛЬСТВО СТАНДАРТОВ
Москва

gost.e-ecolog.ru

УДК 621.743.073-2:006.354 Группа Г21

МЕЖГОСУДАРСТВЕННЫЙ СТАНДАРТ

# КАНАЛЫ ВЕНТИЛЯЦИОННЫЕ И ОТВЕРСТИЯ ДЛЯ УСТАНОВКИ ВЕНТ В СТЕРЖНЕВЫХ ЯЩИКАХ И ВЕНТИЛЯЦИОННЫХ ПЛИТАХ

**Размеры**

Ventilation channels and vent holes of core boxes and ventilation plates. Dimensions

**ГОСТ 19380—74**

**Взамен МН 2472—61; МН 2482—61**

ОКСТУ 3903

**Постановлением Государственного комитета стандартов Совета Министров СССР от 11 января 1974 г. № 89 дата введения установлена**

**01.01.75**

**Ограничение срока действия снято по протоколу № 2—92 Межгосударственного Совета по стандартизации, метрологии и сертификации (ИУС 2—93)**

1. Настоящий стандарт распространяется на стержневые ящики и нижние вентиляционные плиты, предназначенные для изготовления песчаных стержней пескодувным способом, и устанавливает размеры вентиляционных каналов и отверстий для установки вент по ГОСТ 19395—74, ГОСТ 19396—74 и ГОСТ 19397—74.

2. Размеры вентиляционных каналов и отверстий для вент должны соответствовать указанным на черт. 1, 2 и в таблице.

**Каналы для нижних вентиляционных плит**

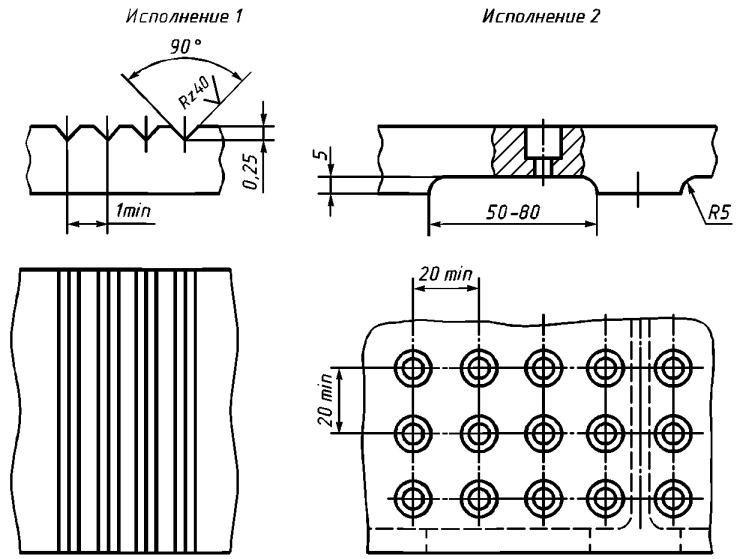


Черт. 1

**Издание официальное** **Перепечатка воспрещена**

★

*Издание (август 2002 г.) с Изменениями № 1,2, утвержденными в июле 1980 г., марте 1987 г. (ИУС 9—80, 6—87).*

© Издательство стандартов, 1974
© ИПК Издательство стандартов, 2002

**Отверстия для установки вент**

мм

| $d$ H7 | $d_1$ H14 | $h$ H9 |
|---|---|---|
| 8 | 5 | 6 |
| 12 | 9 | |
| 16 | 13 | 8 |
| 20 | 17 | |
| 25 | 22 | |

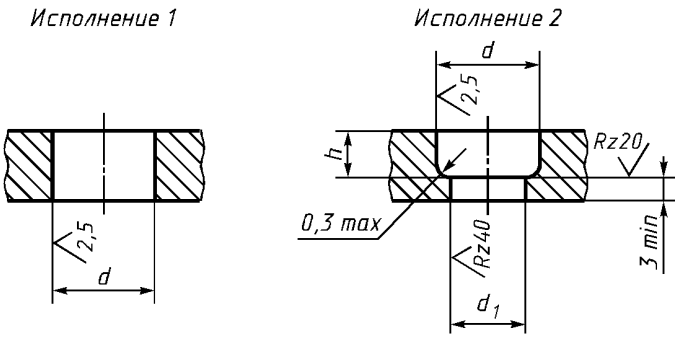


Черт. 2

**(Измененная редакция, Изм. № 1).**

3. Примеры выполнения вентиляционных каналов и установки вент указаны в приложениях 1, 2.

*ПРИЛОЖЕНИЕ 1*
*Справочное*

**Примеры выполнения вентиляционных каналов**

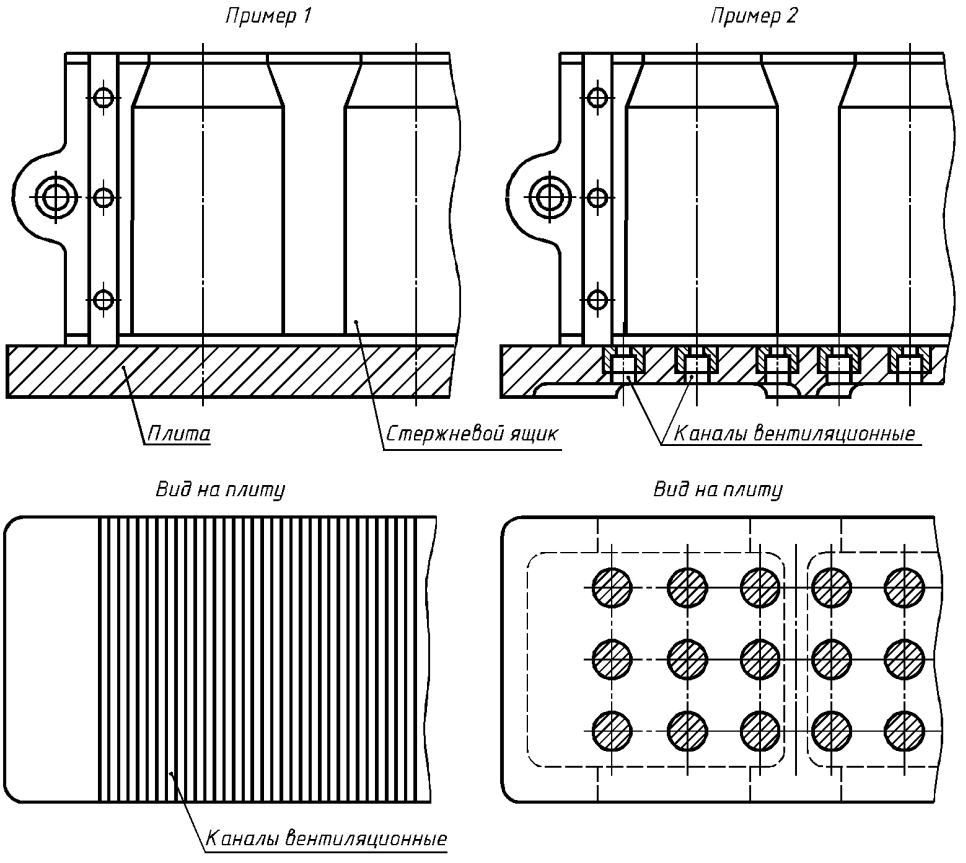

*ПРИЛОЖЕНИЕ 2*
*Справочное*

**Пример установки вент**

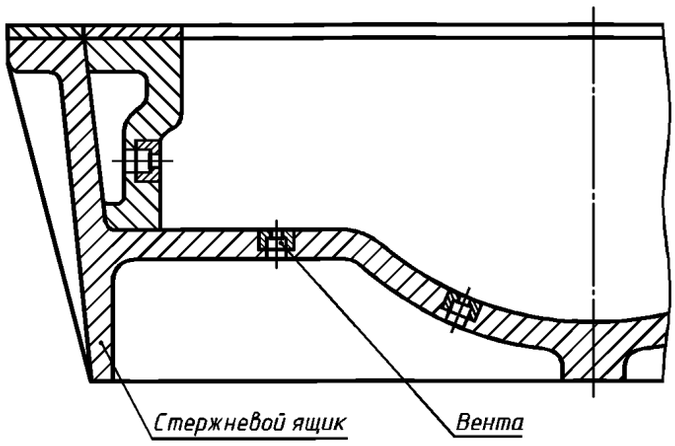


Редактор *М.И. Максимова*
Технический редактор *О.Н. Власова*
Корректор *А.С. Черноусова*
Компьютерная верстка *Е.Н. Мартемьяновой*

Изд. лиц. № 02354 от 14.07.2000. Сдано в набор 10.09.2002. Подписано в печать 09.10.2002. Усл. печ. л. 0,47.
Уч.-изд. л. 0,35. Тираж 154 экз. С 7723. Зак. 860.

ИПК Издательство стандартов, 107076 Москва, Колодезный пер., 14.
gost.e-ecolog.ru e-mail: gost.e-ecolog.ru
Набрано в Издательстве на ПЭВМ
Филиал ИПК Издательство стандартов — тип. «Московский печатник», 103062 Москва, Лялин пер., 6.
Плр № 080102

gost.e-ecolog.ru