УДК 621.743.073-2(083.74) Группа Г21

ГОСУДАРСТВЕННЫЙ СТАНДАРТ СОЮЗА ССР

ВСТАВКИ СТЕРЖНЕВЫХ ЯЩИКОВ, ЗАКРЕПЛЯЕМЫЕ ВИНТОМ

Размеры

Screwed inserts of core boxes. Dimensions

ГОСТ 19377—74

Взамен МН 976—60

Постановлением Государственного комитета стандартов Совета Министров СССР от 11 января 1974 г. № 89 срок действия установлен

с 01.01 1975 г.
до 01.01 1980 г.

Несоблюдение стандарта преследуется по закону

1. Размеры вставок и их крепление винтом должны соответствовать указанным в таблице и на чертеже.

мм

D		D_1	r	r_1	r_2
Пред. откл.					
стержневого ящика по A_3	Вставки по $Ш_3$				
20		42	30	24,5	24
32		54	42	36,5	30
50		72	60	54,5	40

2. Резьба — по ГОСТ 9150—59. Поле допуска — по ГОСТ 16093—70.

3. Неуказанные предельные отклонения размеров: отверстий — A_8, валов — по B_8, остальных — по CM_8.

4. Технические требования — по ГОСТ 19410—74.

Издание официальное ★ **Перепечатка воспрещена**

gost.e-ecolog.ru

Исполнение 1

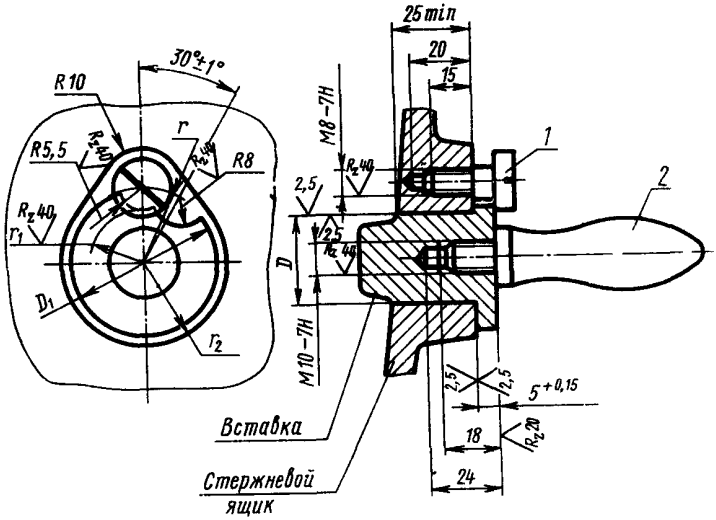

Исполнение 2

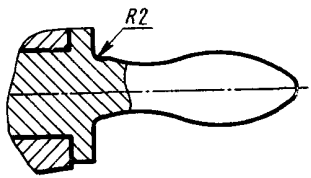

1—винт 7006-1230 ГОСТ 9052—69 (кол. 1); *2*—ручка II 75×15МН 4—64 (кол 1)

Примечание. Чертеж не определяет формообразующей части вставок

Изменение № 2 ГОСТ 19377—74 Вставки стержневых ящиков, закрепляемые винтом. Размеры

Утверждено и введено в действие Постановлением Государственного комитета СССР по стандартам от 17.03.87 № 767

Дата введения 01.09.87

Под наименованием стандарта проставить код: ОКСТУ 3903.

Пункт 1. Чертеж ручки (поз. 2) заменить новым:

Исполнение 1

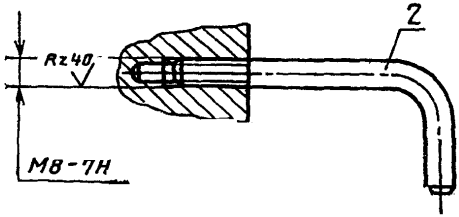

(Продолжение см. с. 66)

(Продолжение изменения к ГОСТ 19377—74)

Исполнение 2 (для $D = 20$ мм)

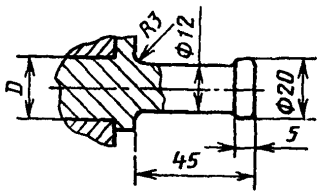

Подрисуночная подпись. Заменить слова: «ручка 11 75×15 МН 4—64» на «ручка 0292—0604 ГОСТ 19387—74».

Пункт 2. Заменить слова и ссылку: «метрическая с углом профиля 60°» на «по ГОСТ 24705—81»; ГОСТ 16093—70 на ГОСТ 16093—81.

Пункт 4. Заменить слово: «требования» на «условия».

(ИУС № 6 1987 г

Изменение № 1 ГОСТ 19377—74 Вставки стержневых ящиков, закрепляемые винтом. Размеры

Постановлением Государственного комитета СССР по стандартам от 10.07.80 № 3552 срок введения установлен

с 01.11.80

Пункт 1. Таблица. Графа *r*. Заменить размеры: 30 на 21; 42 на 27; 60 на 36;

графа r_1. Заменить размеры: 24,5 на 15,5; 36,5 на 21,5; 45,5 на 30,5;

графа *D*. Заменить обозначения: A_3 на $H9$; $Ш_3$ на $d9$.

Пункт 2. Заменить слова: «Резьба — по ГОСТ 9150—59» на «Резьба — метрическая с углом профиля 60°».

Пункт 3. Заменить обозначения: A_8 на $H15$; B_8 на $h15$; CM_8 на $\pm \frac{IT15}{2}$.

gost.e-ecolog.ru

(ИУС № 9 1980 г.)