МЕЖГОСУДАРСТВЕННЫЙ СТАНДАРТ

РУЧКИ ЛИТЫЕ АЛЮМИНИЕВЫХ СТЕРЖНЕВЫХ ЯЩИКОВ

РАЗМЕРЫ

Издание официальное

БЗ 8—99

ИПК ИЗДАТЕЛЬСТВО СТАНДАРТОВ
Москва

gost.e-ecolog.ru

УДК 621.743.073-229.212:006.354 Группа Г21

МЕЖГОСУДАРСТВЕННЫЙ СТАНДАРТ

РУЧКИ ЛИТЫЕ АЛЮМИНИЕВЫХ СТЕРЖНЕВЫХ ЯЩИКОВ

Размеры

Casting handles of aluminium core boxes.
Dimensions

ГОСТ 19371—74*

Взамен МН 945—60

ОКСТУ 3903

Постановлением Государственного комитета стандартов Совета Министров СССР от 11 января 1974 г. № 89 срок введения установлен

с 01.01.75

Ограничение срока действия снято по протоколу № 2—92 Межгосударственного Совета по стандартизации, метрологии и сертификации (ИУС 2—93)

1. Размеры литых ручек должны соответствовать указанным на черт. 1, 2.

Для стержневых ящиков средним габаритным размером до 250 мм

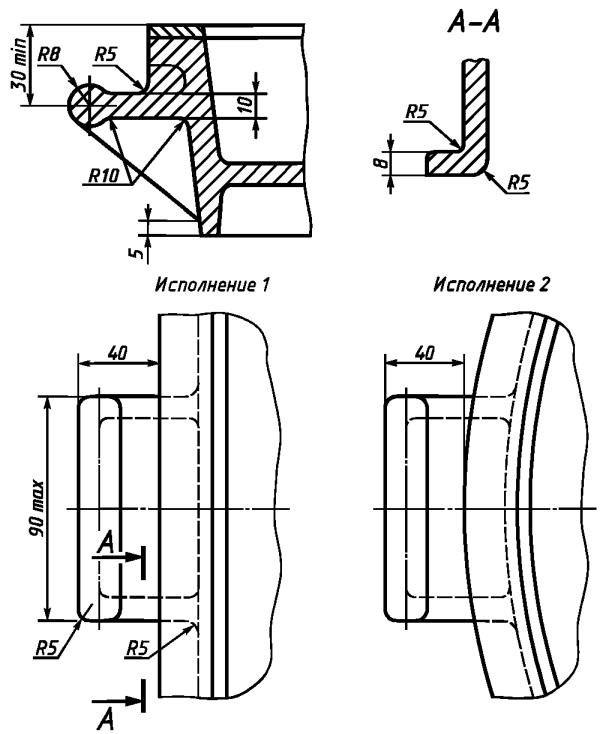

Черт. 1

Издание официальное **Перепечатка воспрещена**

★

** Издание (март 2001 г.) с Изменениями № 1, 2, утвержденными в июле 1980 г., марте 1987 г. (ИУС 9—80, 6—87)*

© Издательство стандартов, 1974
© ИПК Издательство стандартов, 2001

Для стержневых ящиков средним габаритным размером свыше 250 мм

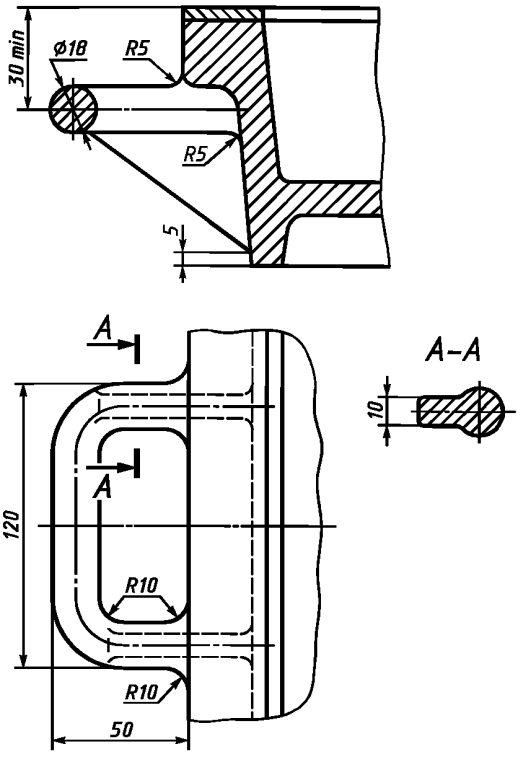

Черт. 2

2. Предельные отклонения размеров: отверстий — по H15, валов — по h15, остальных — $\pm \frac{IT15}{2}$.

(Измененная редакция, Изм. № 1).

3. Технические условия — по ГОСТ 19410—74.

(Измененная редакция, Изм. № 2).

Редактор *М.И. Максимова*
Технический редактор *В.Н. Прусакова*
Корректор *А.С. Черноусова*
Компьютерная верстка *В.И. Грищенко*

Изд. лиц. № 02354 от 14.07.2000. Сдано в набор 10.05.2001. Подписано в печать 21.05.2001. Усл. печ. л. 0,47. Уч.-изд. л. 0,27. Тираж 000 экз. С 1075. Зак. 544.

ИПК Издательство стандартов, 107076, Москва, Колодезный пер., 14.
Набрано в Издательстве на ПЭВМ
Филиал ИПК Издательство стандартов — тип. "Московский печатник", 103062, Москва, Лялин пер., 6.
Плр № 080102

gost.e-ecolog.ru