ГОСТ 19369—74

МЕЖГОСУДАРСТВЕННЫЙ СТАНДАРТ

БОРТА С УПЛОТНЕНИЯМИ АЛЮМИНИЕВЫХ СТЕРЖНЕВЫХ ЯЩИКОВ

РАЗМЕРЫ

Издание официальное

БЗ 8—99

ИПК ИЗДАТЕЛЬСТВО СТАНДАРТОВ
Москва

gost.e-ecolog.ru

УДК 621.743.073-2:006.354 Группа Г21

МЕЖГОСУДАРСТВЕННЫЙ СТАНДАРТ

БОРТА С УПЛОТНЕНИЯМИ АЛЮМИНИЕВЫХ СТЕРЖНЕВЫХ ЯЩИКОВ

Размеры

Ledges with packing of aluminium core boxes.
Dimensions

ГОСТ 19369—74*

Взамен МН 2469—61

ОКСТУ 3903

Постановлением Государственного комитета стандартов Совета Министров СССР от 11 января 1974 г. № 89 срок введения установлен

с 01.01.75

Ограничение срока действия снято по протоколу № 2—92 Межгосударственного Совета по стандартизации, метрологии и сертификации (ИУС 2—93)

1. Настоящий стандарт распространяется на алюминиевые стержневые ящики, предназначенные для изготовления песчаных стержней пескодувным способом.
2. Размеры бортов и уплотнений должны соответствовать указанным на чертеже и в таблице.

Издание официальное ★ **Перепечатка воспрещена**

* *Издание (март 2001 г.) с Изменениями № 1, 2, утвержденными в июле 1980 г., марте 1987 г. (ИУС 9—80, 6—87).*

© Издательство стандартов, 1974
© ИПК Издательство стандартов, 2001

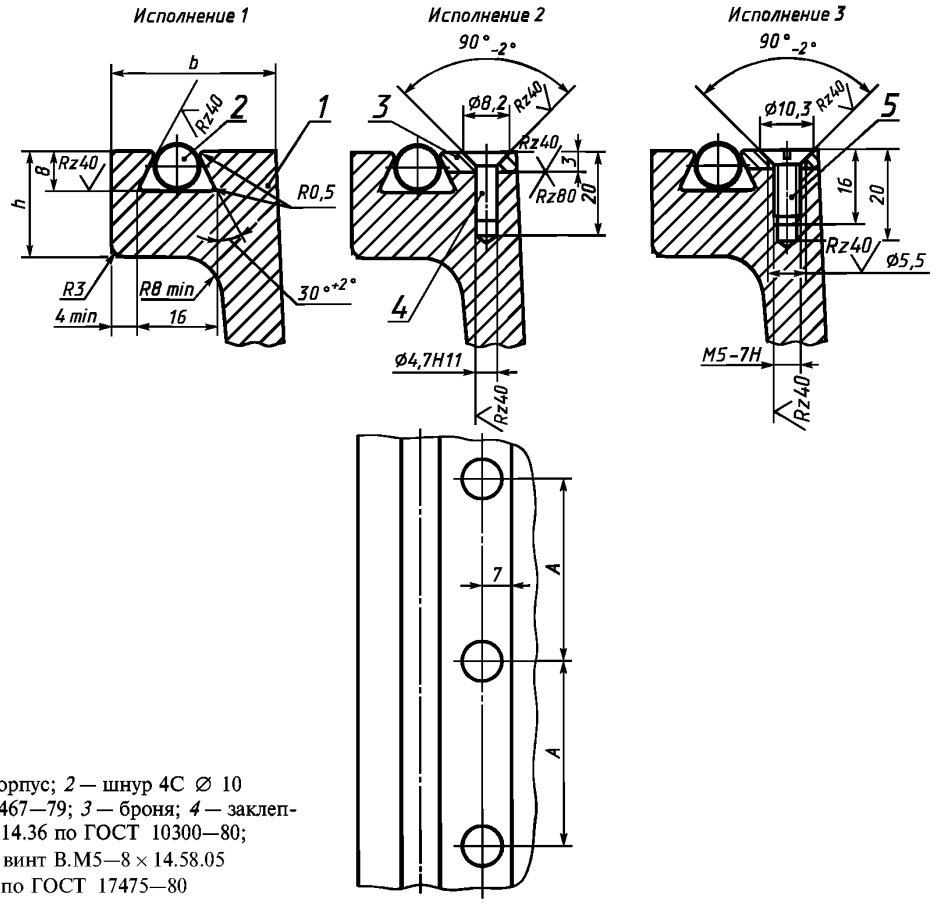

1 — корпус; *2* — шнур 4С ∅ 10 по ГОСТ 6467—79; *3* — броня; *4* — заклепка 5 × 14.36 по ГОСТ 10300—80; *5* — винт В.М5—8 × 14.58.05 по ГОСТ 17475—80

мм

Средний габаритный размер стержня $\frac{L+B^*}{2}$ или D	b	h	A
До 250	28	18	40—55
Св. 250 до 400	32	22	
Св. 400 до 630	36	25	

* L — длина стержня; B — ширина стержня. Для многогнездного стержневого ящика; L — сумма длин стержней; B — сумма ширин стержней.

3. Материал брони — сталь марки Ст3 по ГОСТ 380—94.

4. Резьба — по ГОСТ 24705—81. Поле допуска — по ГОСТ 16093—81.

(Измененная редакция, Изм. № 1, 2).

5. Для уплотнения допускается применять резиновые трубки 4 С 6,3 × 2,0 ГОСТ 5496—78.

6. Допускается применение заклепок из алюминиевого сплава Д18 и АД1 по ГОСТ 14838—78.

5, 6. **(Измененная редакция, Изм. № 2).**

7. Неуказанные предельные отклонения размеров: отверстий — по H15, валов — по h15, остальных — $\pm \frac{IT\,15}{2}$.

(Измененная редакция, Изм. № 1).

8. Технические условия — по ГОСТ 19410—74.

(Измененная редакция, Изм. № 2).

Редактор *М.И. Максимова*
Технический редактор *В.Н. Прусакова*
Корректор *А.С. Черноусова*
Компьютерная верстка *А.Н. Золотаревой*

Изд. лиц. № 02354 от 14.07.2000. Сдано в набор 10.05.2001. Подписано в печать 21.05.2001. Усл.печ.л. 0,47. Уч.-изд.л. 0,30.
Тираж экз. С 1076. Зак. 543.

ИПК Издательство стандартов, 107076, Москва, Колодезный пер., 14.
Набрано в Издательстве на ПЭВМ
Филиал ИПК Издательство стандартов — тип. “Московский печатник”, 103062, Москва, Лялин пер., 6.
Плр № 080102

gost.e-ecolog.ru