МЕЖГОСУДАРСТВЕННЫЙ СТАНДАРТ

# ИЗЛОЖНИЦЫ ЦЕНТРОБЕЖНЫЕ С РЕЗЬБОВЫМ ХВОСТОВИКОМ И ЦЕНТРОБЕЖНЫМИ ЗАМКАМИ

## Конструкция и размеры

Издание официальное

БЗ 1—98/166

МЕЖГОСУДАРСТВЕННЫЙ СОВЕТ
ПО СТАНДАРТИЗАЦИИ, МЕТРОЛОГИИ И СЕРТИФИКАЦИИ
Минск

gost.e-ecolog.ru

Предисловие

1 РАЗРАБОТАН Межгосударственным техническим комитетом МТК 252 «Литейное производство»

ВНЕСЕН Госстандартом России

2 ПРИНЯТ Межгосударственным Советом по стандартизации, метрологии и сертификации (протокол № 14—98 от 12 ноября 1998 г.)

За принятие проголосовали:

| Наименование государства | Наименование национального органа по стандартизации |
|---|---|
| Азербайджанская Республика | Азгосстандарт |
| Республика Беларусь | Госстандарт Беларуси |
| Республика Казахстан | Госстандарт Республики Казахстан |
| Киргизская Республика | Киргизстандарт |
| Российская Федерация | Госстандарт России |
| Республика Таджикистан | Таджикгосстандарт |
| Туркменистан | Главная государственная инспекция Туркменистана |
| Республика Узбекистан | Узгосстандарт |
| Украина | Госстандарт Украины |

3 Постановлением Государственного комитета Российской Федерации по стандартизации и метрологии от 23 июля 1999 г. № 210-ст межгосударственный стандарт ГОСТ 19306—98 введен в действие непосредственно в качестве государственного стандарта Российской Федерации с 1 января 2000 г.

4 ВЗАМЕН ГОСТ 19306—73

© ИПК Издательство стандартов, 1999

Настоящий стандарт не может быть полностью или частично воспроизведен, тиражирован и распространен в качестве официального издания на территории Российской Федерации без разрешения Госстандарта России

МЕЖГОСУДАРСТВЕННЫЙ СТАНДАРТ

# ИЗЛОЖНИЦЫ ЦЕНТРОБЕЖНЫЕ С РЕЗЬБОВЫМ ХВОСТОВИКОМ И ЦЕНТРОБЕЖНЫМИ ЗАМКАМИ

**Конструкция и размеры**

Centrifugal moulds with threaded shank and centrifugal locks.
Construction and dimensions

**Дата введения 2000—01—01**

## 1 Область применения

Настоящий стандарт распространяется на центробежные изложницы с резьбовым хвостовиком и центробежными замками для однопозиционных машин центробежного литья консольного типа с горизонтальной осью вращения, предназначенные для изготовления втулок из стали, чугуна и цветных сплавов.

Стандарт пригоден для целей сертификации.

Требования настоящего стандарта являются обязательными.

## 2 Нормативные ссылки

В настоящем стандарте использованы ссылки на следующие стандарты:

ГОСТ 977—88 Отливки стальные. Общие технические условия

ГОСТ 1412—85 Чугун с пластинчатым графитом для отливок. Марки

ГОСТ 1483—84 Винты установочные с шестигранной головкой и ступенчатым концом с конусом классов точности А и В. Конструкция и размеры

ГОСТ 5915—70 Гайки шестигранные класса точности В. Конструкция и размеры

ГОСТ 7293—85 Чугун с шаровидным графитом для отливок. Марки

ГОСТ 7798—70 Болты с шестигранной головкой класса точности В. Конструкция и размеры

ГОСТ 16093—81 Основные нормы взаимозаменяемости. Резьба метрическая. Допуски. Посадки с зазором

ГОСТ 19310—98 Выталкиватели для центробежных изложниц. Конструкция и размеры

ГОСТ 19311—98 Крышки для центробежных изложниц. Конструкция и размеры

ГОСТ 19313—98 Замки центробежные для центробежных изложниц. Конструкция и размеры

ГОСТ 19315—98 Хомуты тройные для центробежных изложниц. Конструкция и размеры

ГОСТ 24705—81 Основные нормы взаимозаменяемости. Резьба метрическая. Основные размеры

## 3 Конструкция и размеры

3.1 Конструкция и размеры центробежных изложниц должны соответствовать указанным на рисунке 1 и в таблицах 1 и 2.

**Издание официальное**

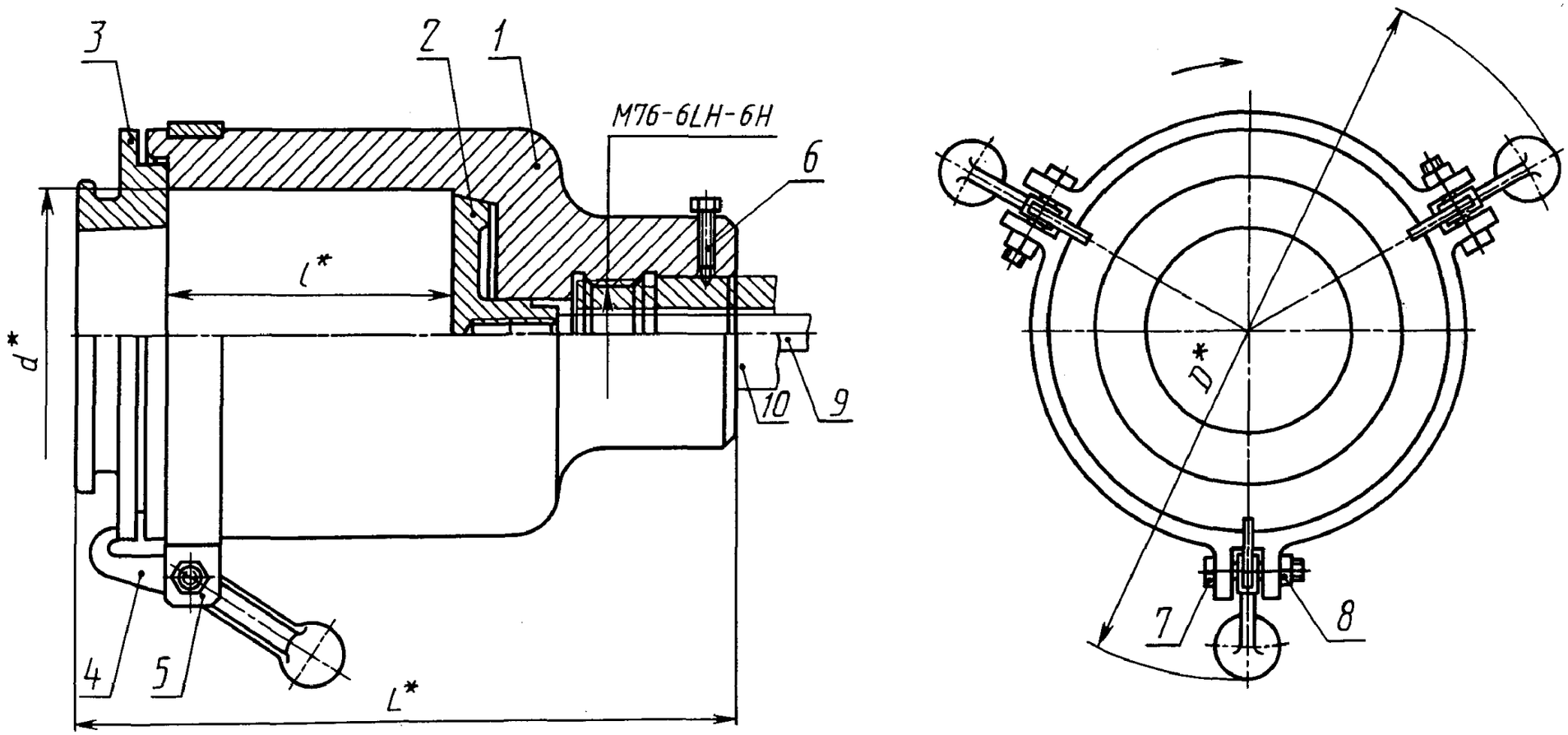


* Размеры для справок.

*1* — изложница; *2* — выталкиватель; *3* — крышка; *4* — центробежный замок; *5* — тройной хомут; *6* — установочный винт; *7* — болт М16-6g×60.88.35.05 по ГОСТ 7798; *8* — гайка М16-6Н.5.05 по ГОСТ 5915; *9* — шток выталкивателя; *10* — шпиндель машины

Рисунок 1

Таблица 1

Размеры в миллиметрах

| Обозначение центробежных изложниц | *d* | *l* | *L* | *D* | Масса изложниц, кг, не более | |
|---|---|---|---|---|---|---|
| | | | | | из чугуна | из стали |
| 0570-0221 | 80 | 160 | 395 | 320 | 39,4 | 39,7 |
| 0570-0222 | | 180 | 415 | | 40,9 | 41,8 |
| 0570-0223 | | 200 | 435 | | 42,8 | 43,2 |
| 0570-0224 | 90 | 160 | 395 | 330 | 42,4 | 42,7 |
| 0570-0225 | | 180 | 415 | | 44,1 | 44,5 |
| 0570-0226 | | 200 | 435 | | 45,2 | 45,6 |
| 0570-0227 | | 250 | 485 | | 51,2 | 51,6 |
| 0570-0228 | 100 | 160 | 395 | 340 | 45,1 | 45,5 |
| 0570-0229 | | 180 | 415 | | 47,3 | 47,7 |
| 0570-0231 | | 200 | 435 | | 49,3 | 49,7 |
| 0570-0232 | | 250 | 485 | | 54,6 | 55,2 |
| 0570-0233 | 110 | 160 | 395 | 350 | 48,1 | 48,5 |
| 0570-0234 | | 180 | 415 | | 50,4 | 50,8 |
| 0570-0235 | | 200 | 435 | | 52,1 | 52,5 |
| 0570-0236 | | 250 | 485 | | 58,2 | 58,7 |
| 0570-0237 | 125 | 200 | 435 | 385 | 65,7 | 66,2 |
| 0570-0238 | | 250 | 485 | | 72,7 | 73,3 |
| 0570-0239 | | 320 | 555 | | 82,2 | 83,0 |
| 0570-0241 | 140 | 200 | 435 | 405 | 74,5 | 75,2 |
| 0570-0242 | | 250 | 485 | | 82,4 | 83,2 |
| 0570-0243 | | 320 | 555 | | 94,9 | 95,7 |
| 0570-0244 | 160 | 200 | 435 | 425 | 82,3 | 83,0 |
| 0570-0245 | | 250 | 485 | | 91,0 | 91,8 |
| 0570-0246 | | 320 | 555 | | 103,6 | 104,5 |
| 0570-0247 | 180 | 200 | 435 | 445 | 91,4 | 92,2 |
| 0570-0248 | | 250 | 485 | | 99,8 | 100,6 |
| 0570-0249 | | 320 | 555 | | 114,2 | 115,2 |
| 0570-0201 | 200 | 200 | 435 | 465 | 100,6 | 101,4 |
| 0570-0202 | | 250 | 485 | | 111,1 | 112,2 |
| 0570-0203 | | 320 | 555 | | 126,0 | 127,0 |
| 0570-0204 | 220 | 200 | 435 | 495 | 125,3 | 126,3 |
| 0570-0205 | | 250 | 485 | | 138,8 | 140,0 |
| 0570-0206 | | 320 | 555 | | 156,8 | 158,2 |
| 0570-0207 | 250 | 200 | 435 | 555 | 145,2 | 146,4 |
| 0570-0208 | | 250 | 485 | | 163,7 | 165,0 |
| 0570-0209 | | 320 | 555 | | 180,6 | 182,2 |
| 0570-0210 | 280 | 200 | 435 | 585 | 162,1 | 163,4 |
| 0570-0211 | | 250 | 485 | | 178,4 | 179,8 |
| 0570-0212 | | 320 | 555 | | 201,4 | 203,0 |

Таблица 2

| Обозначение центробежных изложниц | Поз.1 Изложница | Поз.2 Выталкиватель ГОСТ 19310 | Поз.3* Крышка ГОСТ 19311 | Поз.4 Замок центробежный ГОСТ 19313 | Поз.5 Хомут тройной ГОСТ 19315 | Поз.6 Винт установочный ГОСТ 1483 |
|---|---|---|---|---|---|---|
| | Обозначение деталей | | | | | |
| 0570-0221 | 0570-0221/001 | 0554-0003 | 0556-0051; 0556-0052 | 0557-0204 | 0559-0211 | В.М16-6g×45.14Н.05 |
| 0570-0222 | 0570-0222/001 | | | | | |
| 0570-0223 | 0570-0223/001 | | | | | |
| 0570-0224 | 0570-0224/001 | 0554-0004 | 0556-0053; 0556-0054 | | 0559-0212 | |
| 0570-0225 | 0570-0225/001 | | | | | |
| 0570-0226 | 0570-0226/001 | | | | | |
| 0570-0227 | 0570-0227/001 | | | | | |
| 0570-0228 | 0570-0228/001 | 0554-0005 | 0556-0055; 0556-0056 | | 0559-0213 | |
| 0570-0229 | 0570-0229/001 | | | | | |
| 0570-0231 | 0570-0231/001 | | | | | |
| 0570-0232 | 0570-0232/001 | | | | | |
| 0570-0233 | 0570-0233/001 | 0554-0006 | 0556-0057; 0556-0058 | | 0559-0214 | |
| 0570-0234 | 0570-0234/001 | | | | | |
| 0570-0235 | 0570-0235/001 | | | | | |
| 0570-0236 | 0570-0236/001 | | | | | |
| 0570-0237 | 0570-0237/001 | 0554-0007 | 0556-0059 | | 0559-0215 | В.М16-6g×70.14Н.05 |
| 0570-0238 | 0570-0238/001 | | | | | |
| 0570-0239 | 0570-0239/001 | | | | | |
| 0570-0241 | 0570-0241/001 | 0554-0008 | 0556-0062; 0556-0063 | 0557-0201 | 0559-0216 | В.М16-6g×60.14Н.05 |
| 0570-0242 | 0570-0242/001 | | | | | |
| 0570-0243 | 0570-0243/001 | | | | | |
| 0570-0244 | 0570-0244/001 | 0554-0009 | 0556-0064; 0556-0065 | | 0559-0217 | В.М16-6g×70.14Н.05 |
| 0570-0245 | 0570-0245/001 | | | | | |
| 0570-0246 | 0570-0246/001 | | | | | |
| 0570-0247 | 0570-0247/001 | 0554-0010 | 0556-0066; 0556-0067 | | 0559-0201 | |
| 0570-0248 | 0570-0248/001 | | | | | |
| 0570-0249 | 0570-0249/001 | | | | | |
| 0570-0201 | 0570-0201/001 | 0554-0011 | 0556-0207; 0556—0208 | | 0559-0202 | |
| 0570-0202 | 0570-0202/001 | | | | | |
| 0570-0203 | 0570-0203/001 | | | | | |
| 0570-0204 | 0570-0204/001 | 0554-0012 | 0556-0209 | | 0559-0203 | |
| 0570-0205 | 0570-0205/001 | | | | | |
| 0570-0206 | 0570-0206/001 | | | | | |
| 0570-0207 | 0570-0207/001 | 0554-0013 | 0556-0211; 0556-0212 | 0557-0202 | 0559-0204 | |
| 0570-0208 | 0570-0208/001 | | | | | |
| 0570-0209 | 0570-0209/001 | | | | | |
| 0570-0210 | 0570-0210/001 | 0554-0014 | 0556-0219 | | 0559-0205 | |
| 0570-0211 | 0570-0211/001 | | | | | |
| 0570-0212 | 0570-0212/001 | | | | | |

* Применение крышки определяется конструктивно.

Пример условного обозначения центробежной изложницы размерами $d$ = =80 мм, $l$ = 160 мм:

*Изложница центробежная 0570-0221 ГОСТ 19306—98*

3.2 Конструкция и размеры изложниц (поз. 1) должны соответствовать указанным на рисунке 2 и в таблице 3.

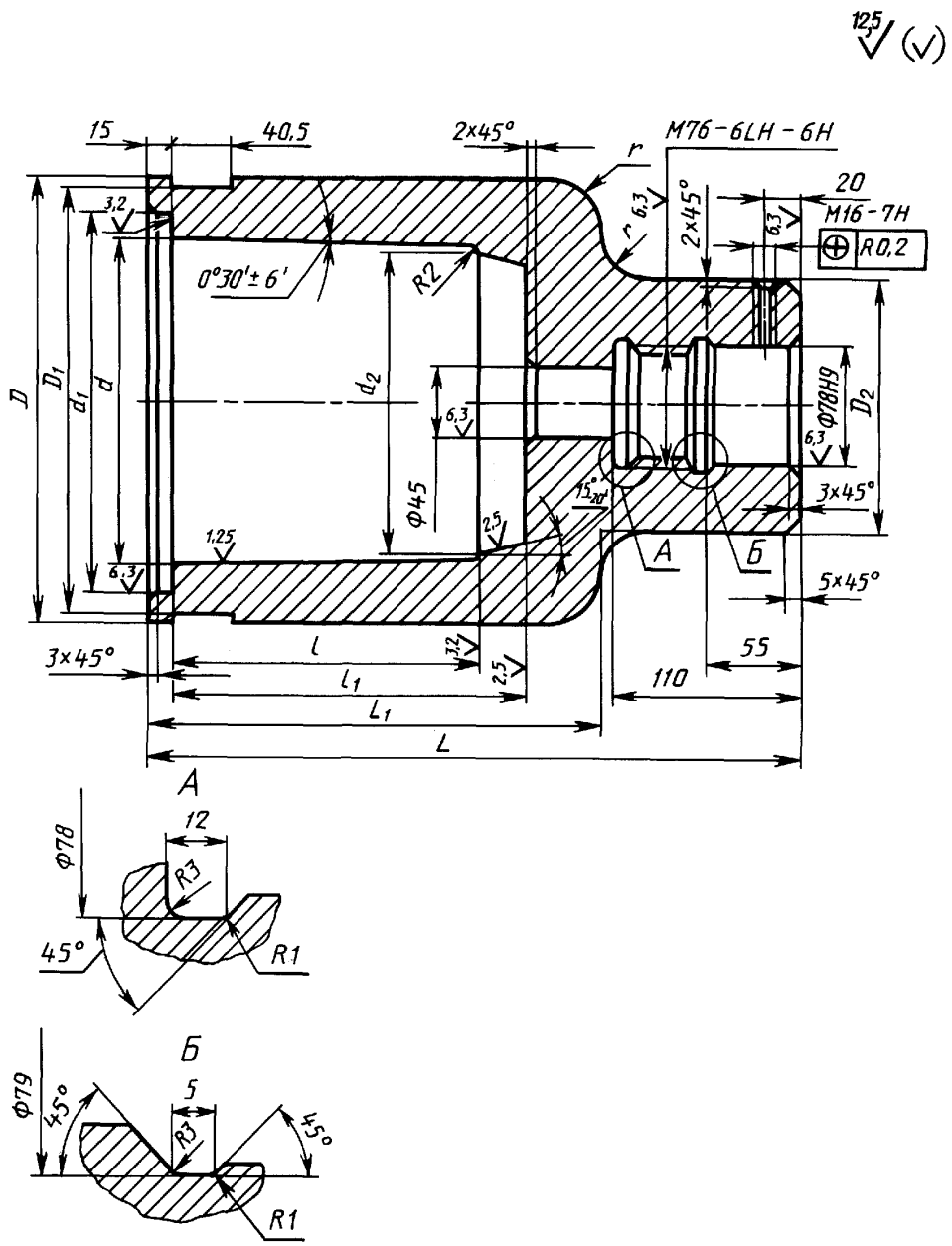


Рисунок 2

Таблица 3

Размеры в миллиметрах

| Обозначение изложниц | $d$ | $l$ | $d_1$ | $d_2$ H11 | $D$ | $D_1$ | $D_2$ | $l_1$ | $L$ | $L_1$ | $r$ | Масса изложницы, кг, не более | |
|---|---|---|---|---|---|---|---|---|---|---|---|---|---|
| | | | | | | | | | | | | из чугуна | из стали |
| 0570-0221/001 | 80 | 160 | 100 | 70 | 150 | 140 | 140 | 180 | 360 | 240 | 10 | 31,3 | 31,6 |
| 0570-0222/001 | | 180 | | | | | | 200 | 380 | 260 | | 32,8 | 33,2 |
| 0570-0223/001 | | 200 | | | | | | 220 | 400 | 280 | | 34,7 | 35,2 |
| 0570-0224/001 | 90 | 160 | 110 | 80 | 160 | 150 | | 185 | 360 | 240 | 20 | 33,8 | 34,2 |
| 0570-0225/001 | | 180 | | | | | | 205 | 380 | 260 | | 35,5 | 36,0 |
| 0570-0226/001 | | 200 | | | | | | 225 | 400 | 280 | | 37,6 | 38,2 |
| 0570-0227/001 | | 250 | | | | | | 275 | 450 | 330 | | 42,6 | 43,0 |
| 0570-0228/001 | 100 | 160 | 120 | 90 | 170 | 160 | | 185 | 360 | 240 | | 35,8 | 36,2 |
| 0570-0229/001 | | 180 | | | | | | 205 | 380 | 260 | | 38,0 | 38,4 |
| 0570-0231/001 | | 200 | | | | | | 225 | 400 | 280 | | 40,0 | 40,4 |
| 0570-0232/001 | | 250 | | | | | | 275 | 450 | 330 | | 45,3 | 45,8 |
| 0570-0233/001 | 110 | 160 | 130 | 100 | 180 | 170 | | 185 | 360 | 240 | | 38,3 | 38,7 |
| 0570-0234/001 | | 180 | | | | | | 205 | 380 | 260 | | 40,6 | 41,0 |
| 0570-0235/001 | | 200 | | | | | | 225 | 400 | 280 | | 42,3 | 42,7 |
| 0570-0236/001 | | 250 | | | | | | 275 | 450 | 330 | | 48,4 | 49,0 |
| 0570-0237/001 | 125 | 200 | 145 | 115 | 200 | 190 | 160 | 230 | 400 | 280 | 30 | 54,0 | 54,5 |
| 0570-0238/001 | | 250 | | | | | | 280 | 450 | 330 | | 61,0 | 61,6 |
| 0570-0239/001 | | 320 | | | | | | 350 | 520 | 400 | | 70,5 | 71,2 |
| 0570-0241/001 | 140 | 200 | 160 | 130 | 220 | 210 | | 230 | 400 | 280 | | 61,6 | 62,2 |
| 0570-0242/001 | | 250 | | | | | | 280 | 450 | 330 | | 69,5 | 70,2 |
| 0570-0244/001 | 160 | 200 | 180 | 150 | 240 | 230 | | 230 | 400 | 280 | | 67,7 | 68,4 |
| 0570-0245/001 | | 250 | | | | | | 280 | 450 | 330 | | 76,4 | 75,2 |
| 0570-0246/001 | | 320 | | | | | | 350 | 520 | 400 | | 89,0 | 90,0 |
| 0570-0247/001 | 180 | 200 | 200 | 170 | 260 | 250 | | 230 | 400 | 280 | | 75,0 | 75,8 |
| 0570-0248/001 | | 250 | | | | | | 280 | 450 | 330 | | 83,4 | 84,2 |
| 0570-0249/001 | | 320 | | | | | | 350 | 520 | 400 | | 97,8 | 98,8 |
| 0570-0202/001 | 200 | 250 | 220 | 190 | 280 | 270 | | 280 | 450 | 330 | | 91,5 | 92,5 |
| 0570-0203/001 | | 320 | | | | | | 350 | 520 | 400 | | 106,4 | 107,2 |
| 0570-0204/001 | 220 | 200 | 240 | 210 | 310 | 300 | 180 | 230 | 400 | 280 | 45 | 102,0 | 103,0 |
| 0570-0205/001 | | 250 | | | | | | 280 | 450 | 330 | | 115,5 | 116,6 |
| 0570-0206/001 | | 320 | | | | | | 350 | 520 | 400 | | 133,5 | 134,8 |
| 0570-0207/001 | 250 | 200 | 270 | 340 | 330 | 320 | | 230 | 400 | 280 | | 112,9 | 114,0 |
| 0570-0208/001 | | 250 | | | | | | 280 | 450 | 330 | | 131,4 | 132,7 |
| 0570-0209/001 | | 320 | | | | | | 350 | 520 | 400 | | 148,3 | 149,8 |
| 0570-0210/001 | 280 | 200 | 300 | 270 | 370 | 360 | | 230 | 400 | 280 | | 124,7 | 126,0 |
| 0570-0211/001 | | 250 | | | | | | 280 | 450 | 330 | | 141,0 | 142,4 |
| 0570-0212/001 | | 320 | | | | | | 350 | 520 | 400 | | 164,0 | 165,6 |

Пример условного обозначения изложницы размерами $d$=80 мм, $l$=160 мм:

*Изложница 0570-0221/001 ГОСТ 19306—98*

3.3 Материал:

- изложниц для литья втулок из цветных сплавов — чугун марки СЧ 20 по ГОСТ 1412 или сталь марки 35Л по ГОСТ 977;

-изложниц для литья втулок из чугуна и стали — высокопрочный чугун марки ВЧ 50 по ГОСТ 7293 или сталь марки 35Л по ГОСТ 977.

3.4 Неуказанные предельные отклонения размеров: H14, h14, $\pm\frac{IT14}{2}$.

3.5 Резьба — по ГОСТ 24705, поля допусков — по ГОСТ 16093.

3.6 Центробежные изложницы, устанавливаемые на вал машины с вращением против часовой стрелки, должны изготовляться с правой резьбой. Направление вращения определяют со стороны установки изложницы.

3.7 Остальные технические требования — по ГОСТ 19316.

УДК 621.746.393:006.354 МКС 25.140.30 Г21 ОКП 39 6660

Ключевые слова: центробежные изложницы, центробежные изложницы с резьбовым хвостовиком и центробежными замками

Редактор *Р.Г. Говердовская*
Технический редактор *В.Н. Прусакова*
Корректор *А.С. Черноусова*
Компьютерная верстка *В.И. Грищенко*

Изд. лиц. № 021007 от 10.08.95. Сдано в набор 23.08.99. Подписано в печать 06.10.99. Усл. печ. л. 1,40.
Уч.-изд. л. 0,97. Тираж 230 экз. С3777. Зак. 840.

ИПК Издательство стандартов, 107076, Москва, Колодезный пер., 14.
Набрано в Издательстве на ПЭВМ
Филиал ИПК Издательство стандартов — тип. “Московский печатник”, Москва, Лялин пер., 6.
Плр № 080102

gost.e-ecolog.ru