ГОСУДАРСТВЕННЫЙ СТАНДАРТ
СОЮЗА ССР

НОСИТЕЛИ ТЕЛЕВИЗИОННЫХ ПРОГРАММ—КИНОФИЛЬМЫ 16-мм

РАЗМЕРЫ И РАСПОЛОЖЕНИЕ ПОЛЕЙ ИЗОБРАЖЕНИЙ И ДОРОЖЕК ЗАПИСИ ЗВУКА

ГОСТ 19165—73

Издание официальное

ГОСУДАРСТВЕННЫЙ КОМИТЕТ СТАНДАРТОВ
СОВЕТА МИНИСТРОВ СССР
Москва

gost.e-ecolog.ru

УДК 778.5.068(083.74) Группа У90

ГОСУДАРСТВЕННЫЙ СТАНДАРТ СОЮЗА ССР

НОСИТЕЛИ ТЕЛЕВИЗИОННЫХ ПРОГРАММ— КИНОФИЛЬМЫ 16-мм

Размеры и расположение полей изображений и дорожек записи звука

Televisions program carriers—16 mm films. Dimensions and disposition of image fields and sound recording tracks

ГОСТ 19165—73

Постановлением Государственного комитета стандартов Совета Министров СССР от 22 октября 1973 г. № 2348 срок действия установлен

с 01.01 1975 г.
до 01.01 1980 г.

Несоблюдение стандарта преследуется по закону

1. Настоящий стандарт распространяется на кинофильмы (оригиналы и фильмокопии), специально создаваемые в качестве носителей телевизионных программ на 16-мм кинопленке по ГОСТ 4898—56.

Стандарт устанавливает форму, размеры и расположение телевизионного, сюжетно-важного и титрового полей изображений. Термины, применяемые в настоящем стандарте, и их определения приведены в справочном приложении 1.

Стандарт соответствует требованиям рекомендации ИСО/Р1223—71.

2. Форма, размеры и расположение изображения, получаемого при съемке, должны соответствовать ГОСТ 9215—59, а изображения, проецируемого с помощью телекинопроектора, — ГОСТ 17706—72.

3. Форма, размеры и расположение телевизионного, сюжетно-важного и титрового полей изображений должны соответствовать указанным на чертеже и в таблице. Поля должны располагаться симметрично вертикальной и горизонтальной осям, указанным на чертеже.

4. Размеры и расположение экспонируемого поля на фильмокопии должны соответствовать ГОСТ 13137—67.

Издание официальное **Перепечатка воспрещена**

© Издательство стандартов, 1973

Вид со стороны эмульсионного слоя оригинала или фильмокопии, полученной путем оптической печати

мм

B_1	9,35±0,05
H_1	7,01±0,05
B_2	8,40 max
H_2	6,31 max
B_3	7,48 max
H_3	6,07 max
C	7,98±0,05
R_1	1,70 min
R_2	1,50 min

$K=J\pm0,20$

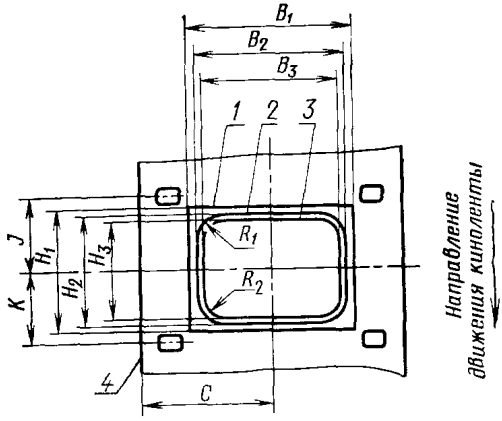

1—телевизионное поле; *2*—сюжетно-важное поле; *3*—титровое поле; *4*—базовый край.

5. Размеры и расположение изображения и фотографической фонограммы на фильмокопии должны соответствовать ГОСТ 11360—65.

6. Размеры и расположение магнитных дорожек на оригиналах и фильмокопиях, обращенных при проекции эмульсионной стороной к объективу, должны соответствовать ГОСТ 9492—60.

ПРИЛОЖЕНИЕ 1 к ГОСТ 19165—73
Справочное

ТЕРМИНЫ

Телевизионное поле изображения — часть поля кинокадра, передаваемая видеосигналом в процессе телевизионной передачи кинофильма.

Сюжетно-важное поле изображения — часть поля кинокадра, отводимая для размещения важной по смыслу части изображения, воспроизведение которой на экране бытового телевизионного приемника является существенным.

Титровое поле изображения — часть поля кинокадра, отводимая для размещения надписей.

ПРИЛОЖЕНИЕ 2 к ГОСТ 19165—73
Рекомендуемое

РЕКОМЕНДАЦИИ К ПРИМЕНЕНИЮ

Съемку кинофильмов, создаваемых в качестве носителей телевизионных программ, рекомендуется проводить киносъемочными аппаратами, видоискатели которых снабжены контурными рамками, обозначающими границы сюжетно-важного и титрового полей изображений.

Экраны, предназначенные для контроля телекинофильмов, следует снабжать контурными рамками, размеры которых пропорциональны размерам сюжетно-важного и титрового полей изображений.

Редактор *В. П. Огурцов*
Технический редактор *Л. Б. Семенова*
Корректор *Г. М. Фролова*

Сдано в наб. 26.10.73 Подп. в печ. 04.12.73 0,375 п. л. Тир. 10000

Издательство стандартов. Москва, Д-22, Новопресненский пер., 3
Тип. «Московский печатник». Москва, Лялин пер., 6. Зак. 2005

Группа У90

Изменение № 1 ГОСТ 19165—73 Носители телевизионных программ — кинофильмы 16-мм. Размеры и расположение полей изображений и дорожек записи звука

Постановлением Государственного комитета СССР по стандартам от 17.12.81 № 5461 срок введения установлен

с 01.05.82

Пункт 1. Заменить ссылку: ГОСТ 4898—56 на ГОСТ 20904—75.

Пункт 2. Заменить ссылки: ГОСТ 9215—59 на ГОСТ 24229—80, ГОСТ 17706—72 на ГОСТ 17706—78.

(Продолжение см. стр. 208)

(Продолжение изменения к ГОСТ 19165—73)

Пункт 3. Таблица. Заменить значения: 7,01±0,05 на 7,00±0,05; 6,31max на 6,30 max; 6,07 max на 5,60 max.

Пункт 5. Заменить ссылку: ГОСТ 11360—65 на ГОСТ 22311—77.

Пункт 6. Заменить ссылку: ГОСТ 9492—60 на ГОСТ 22311—77.

(ИУС № 3 1982 г.)

Группа У90

Изменение № 2 ГОСТ 19165—73 Носители телевизионных программ-кинофильмы 16-мм. Размеры и расположение полей изображений и дорожек записи звука

Утверждено и введено в действие Постановлением Государственного комитета СССР по стандартам от 26.06.87 № 2683

Дата введения 01.11.87

Пункт 1. Третий абзац исключить; заменить ссылку: ГОСТ 20904—75 на ГОСТ 20904—82.

(Продолжение см. с. 428)

(Продолжение изменения к ГОСТ 19165—73)

Пункты 1—3. Исключить слово: «форма».

Пункт 2. Заменить ссылку: ГОСТ 17706—78 на ГОСТ 17706—83.

Пункт 3. Таблица. Заменить значение: 7,48 max на 7,50 max.

Пункт 4. Заменить ссылку: ГОСТ 13137—67 на ГОСТ 13137—82.

Пункт 5, 6. Заменить ссылку: ГОСТ 22311—77 на ГОСТ 25704—83.

(ИУС № 10 1987 г.)

gost.e-ecolog.ru