УДК 621.941.232-229.2 : 006.354

Группа Г27
6504-0200

ГОСУДАРСТВЕННЫЙ СТАНДАРТ СОЮЗА ССР

ДЕРЖАВКИ ДЛЯ ПРЯМОГО КРЕПЛЕНИЯ РЕЗЦА К ТОКАРНО-РЕВОЛЬВЕРНЫМ СТАНКАМ

Конструкция и размеры

Holders for a fastening of a cutting tool for turret-lathes. Design and dimensions

ГОСТ 19022—73*

Взамен МН 1033—60

Утвержден постановлением Государственного комитета стандартов Совета Министров СССР от 26 июля 1973 г. № 1827. Срок введения установлен

с 01.07. 1974 г.

Проверен в 1979 г. Срок действия продлен

до 01.01. 1991 г.

Несоблюдение стандарта преследуется по закону

Настоящий стандарт распространяется на державки, применяемые в многогнездных стойках токарно-револьверных станков с вертикальной осью вращения револьверной головки.

Стандарт соответствует рекомендации СЭВ по стандартизации РС 2308—69 и РС 2928—71.

1. КОНСТРУКЦИЯ И РАЗМЕРЫ ДЕЖАВОК

1.1. Конструкция и размеры державок должны соответствовать указанным на черт. 1 и в табл. 1.

Издание официальное ★ **Перепечатка воспрещена**

* *Переиздание (октябрь 1980 г.) с изменением № 1, утвержденным в марте 1980 г. (ИУС 5—80).*

gost.e-ecolog.ru

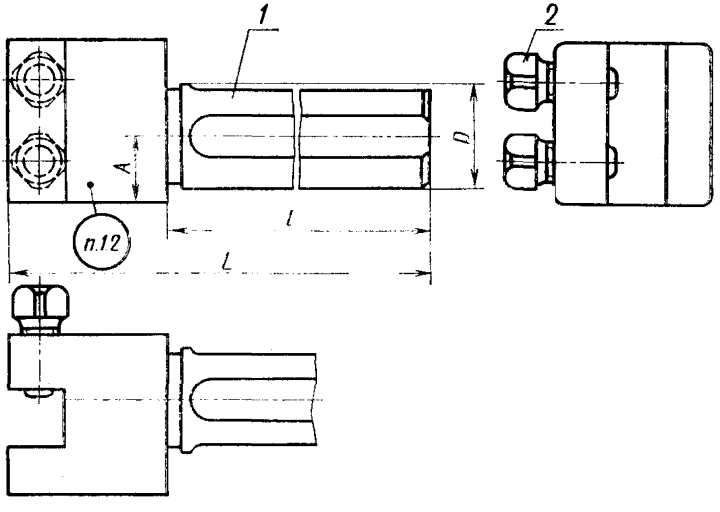

Черт. 1

Таблица 1

Размеры в мм

Обозначение державки	Применяемость	D	L	A	l	Сечение резца	Масса, кг ≈	Поз. 1. Корпус	Поз. 2. Винт ГОСТ 1482—75
								Обозначение детали	
6504-0201		25	140	14	100	12×12	0,775	6504-0201/001	М10×25.66.05
6504-0202				26				6504-0202/001	
6504-0203		32	170	18	125	16×16	1,650	6504-0203/001	М12×30.66.05
6504-0204				37				6504-0204/001	
6504-0205		38*	205	22	160		2,160	6504-0205/001	
6504-0206				33				6504-0206/001	
6504-0207		40		22			3,310	6504-0207/001	
6504-0208				33				6504-0208/001	
6504-0209			210	22		20×20	2,620	6504-0209/001	М16×30.66.05
6504-0211				33				6504-0211/001	
6504-0212		45*	245	24	200	16×16	3,300	6504-0212/001	М12×30.66.05
6504-0213				36				6504-0213/001	
6504-0214			250	24		20×20	3,460	6504-0214/001	М16×35.66.05
6504-0215				36				6504-0215/001	
6504-0216		50		27			1,450	6504-0216/001	
6504-0217				43				6504-0217/001	
6504-0218		55*	255	30			5,280	6504-0218/001	М16×40.66.05
6504-0219				40				6504-0219/001	

* Для оснащения станков, выпущенных до 1 января 1972 г.

Пример условного обозначения державки размерами $D=25$ мм, $L=140$ мм, $A=14$ мм:

Державка 6504-0201 ГОСТ 19022—73

1.2. Маркировать: обозначение и товарный знак предприятия-изготовителя.

2. КОНСТРУКЦИЯ И РАЗМЕРЫ КОРПУСОВ (деталь 1)

2.1. Конструкция и размеры корпусов должны соответствовать указанным на черт. 2 и в табл. 2.

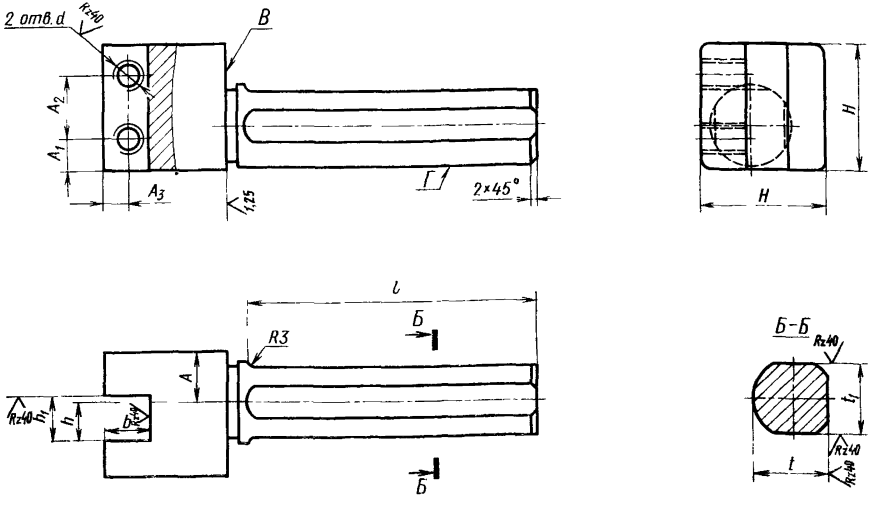

Черт. 2

Размеры в мм

Таблица 2

Обозначение корпуса	H	A	A_1	A_2	A_3	b	d	l	h	h_1	t	t_1	Масса, кг ≈
6504-0201/001	40	16	10	20	8	14	М10	95	12	16	24,0	23	0,750
6504-0202/001													
6504-0203/001	55	22	12	30	10	18	М12	120	16	20	31,0	30	1,590
6504-0204/001													
6504-0205/001								150			36,5	35	2,100
6504-0206/001													
6504-0207/001											38,5	37	2,250
6504-0208/001													
6504-0209/001	60	24	15		12	22	М16		20	25			2,480
6504-0211/001													
6504-0212/001					10	18	М12		16	20			3,240
6504-0213/001											43,5	42	
6504-0214/001													3,310
6504-0215/001								190					
6504-0216/001	70	26	20		12	22	М16		20	25	48,5	47	4,300
6504-0217/001													
6504-0218/001		30									53,5	52	5,120
6504-0219/001													

Пример условного обозначения корпуса с размерами державки $D=25$ мм, $L=140$ мм, $A=14$ мм:

Корпус 6504-0201/001 ГОСТ 19022—73

(Измененная редакция, Изм. № 1).

2.2. Материал — сталь марки 45 по ГОСТ 1050—74.

2.3. Резьба — по СТ СЭВ 182—75. Поле допуска резьбы — 7*Н* по ГОСТ 16093—70.

2.4. Фаски под резьбу — по ГОСТ 10549—63.

2.5. Канавка для выхода шлифовального круга — по ГОСТ 8820—69.

2.6. Покрытие — Хим. Окс. прм по ГОСТ 9.073—77, кроме поверхностей *В* и *Г*.

2.7. Остальные технические требования — по ГОСТ 17166—71.

Изменение № 2 ГОСТ 19022—73 Державки для прямого крепления резца к токарно-револьверным станкам. Конструкция и размеры

Утверждено и введено в действие Постановлением Государственного комитета СССР по управлению качеством продукции и стандартам от 27.02.90 № 288

Дата введения 01.09.90

Под наименованием стандарта проставить код: ОКП 39 2851.

Пункт 1.1. Чертеж 1. Главный вид. Сплошную линию заменить на пунктирную, как указано на чертеже *(см. с. 74)*.

Пункт 1.2 изложить в новой редакции: «1.2. Маркировать: обозначение державки и обозначение стандарта».

Пункт 2.3. Заменить обозначение: 7Н на 6Н.

(Продолжение см. с. 74)

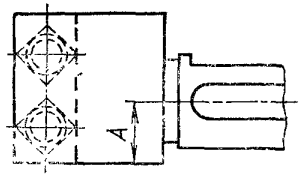

(ИУС № 5 1990 г.)

gost.e-ecolog.ru