Группа Г23

МЕЖГОСУДАРСТВЕННЫЙ СТАНДАРТ

РЕЗЦЫ ТОКАРНЫЕ ПРОРЕЗНЫЕ И ОТРЕЗНЫЕ ИЗ БЫСТРОРЕЖУЩЕЙ СТАЛИ

ГОСТ 18874—73

Конструкция и размеры

HSS grooving and cutting-off turning tools.
Design and dimensions

Взамен ГОСТ 10043—62 в части типов VIII и IX; МН 646—64; 647—64

МКС 25.100.10

Постановлением Государственного комитета стандартов Совета Министров СССР от 7 июня 1973 г. № 1428 дата введения установлена

01.07.74

Ограничение срока действия снято Постановлением Госстандарта СССР от 23.01.81 № 222

1. Настоящий стандарт распространяется на токарные прорезные и отрезные резцы общего назначения из быстрорежущей стали.

2. Конструкция и основные размеры резцов должны соответствовать указанным на черт. 1, 2 и в табл. 1, 2.

Резец прорезной

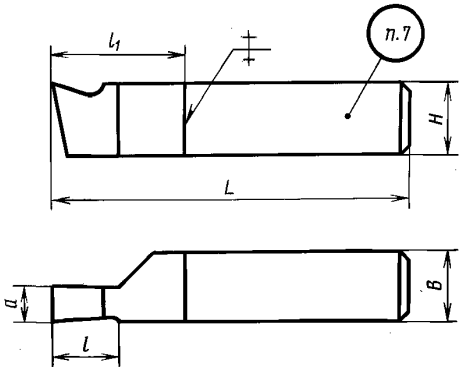

Черт. 1

Таблица 1

Размеры, мм

Обозначение резцов	Применяемость	Сечение резца $H \cdot B$	L	l	l_1	a
2120-0501		4 · 4	50	4	—	4
2120-0502		6 · 6		6		5
2120-0503		8 · 8		8		3
2120-0504						4
2120-0505						5
2120-0507		10 · 10	60	10	30	4
2120-0520						5

Издание официальное **Перепечатка воспрещена**

Н

Издание с Изменениями № 1, 2, утвержденными в январе 1981 г., декабре 1985 г. (ИУС 4—81, 3—85).

gost.e-ecolog.ru

Продолжение табл. 1

Размеры, мм

Обозначение резцов	Применяемость	Сечение резца $H \cdot B$	L	l	l_1	a
2120-0508		10·10	60	10	30	6
2120-0509						8
2120-0511		12·12	70	12		4
2120-0521						5
2120-0512						6
2120-0513						8
2120-0514						10
2120-0515		16·16	80	15		5
2120-0516						6
2120-0517						8
2120-0518						10
2120-0519						12

Пример условного обозначения отрезного правого резца сечением $H \cdot B$ = = 25·16 мм, с шириной a = 5 мм, при φ = 90°

Резец 2130-0517 ГОСТ 18874—73

(Измененная редакция, Изм. № 1).

Резец отрезной

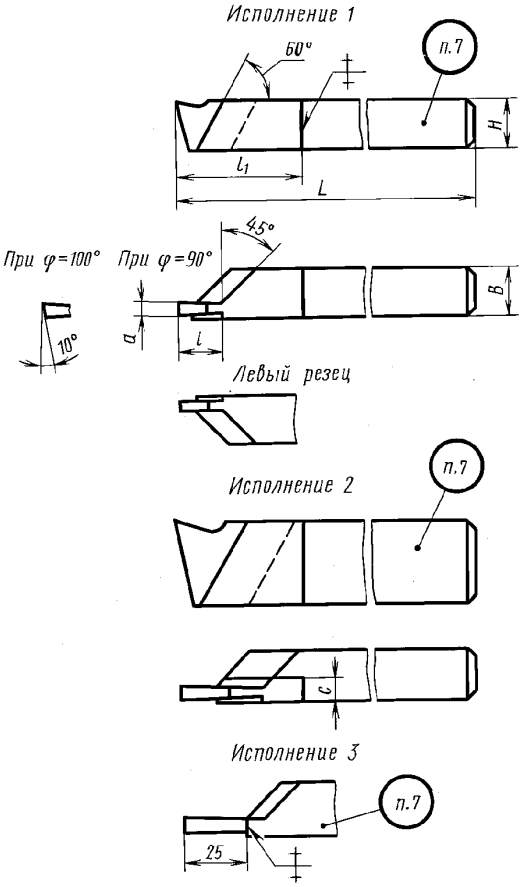

Черт. 2

Таблица 2

Размеры, мм

Резцы								Исполнение	Сечение резца $H \cdot B$	L	l	l_1	a	c
правые				левые										
при $\varphi = 90°$		при $\varphi = 100°$		при $\varphi = 90°$		при $\varphi = 100°$								
Обозначение	Применяемость	Обозначение	Применяемость	Обозначение	Применяемость	Обозначение	Применяемость							
2130-0501		2130-0502		2130-0361		2130-0362		1	6 · 6	50	6	—	1,5	—
2130-0503		2130-0504		2130-0363		2130-0364			8 · 8		8		2,0	
2130-0505		2130-0506		2130-0365		2130-0366			10 · 10	60		30		
2130-0507		2130-0508		2130-0367		2130-0368			12 · 12	70	10			
2130-0509		2130-0510		2130-0371		2130-0372		2	16 · 10	100	20	50	3,0	5
2130-0511		2130-0512		2130-0373		2130-0374			20 · 12	120	20			
2130-0513		2130-0514		2130-0375		2130-0376					25		4,0	
2130-0515		2130-0516		2130-0377		2130-0378			25 · 16	140	20	60	3,0	6
2130-0517		2130-0518		2130-0381		2130-0382					35		5,0	
2130-0519		2130-0520		2130-0383		2130-0384			32 · 20	170	25		4,0	
2130-0521		2130-0522		2130-0385		2130-0386					40		6,0	
2130-0401		2130-0402		2130-0387		2130-0388		3	20 · 12	120	—	—	4,0	—
2130-0403		2130-0404		2130-0391		2130-0392			25 · 16	140			5,0	
2130-0405		2130-0406		2130-0393		2130-0394			32 · 20	170			4,0	
2130-0407		2130-0408		2130-0395		2130-0396							8,0	

Пример условного обозначения прорезного резца сечением $H \cdot B = 10 \cdot 10$ мм, с шириной $a = 4$ мм:

Резец 2120-0507 ГОСТ 18874—73

3. Размеры радиусов скруглений и фасок, не указанные на чертеже, принимаются по технологическим соображениям.

4. Элементы конструкций и геометрические параметры резцов указаны в приложении.

5. Форма заточки передней поверхности и доводка режущей части указаны в приложении 2 к ГОСТ 18868—73.

6. Технические требования — по ГОСТ 10047—62.

7. Маркировать — по ГОСТ 10047—62 с добавлением обозначения резца.

ПРИЛОЖЕНИЕ
Рекомендуемое

ЭЛЕМЕНТЫ КОНСТРУКЦИЙ И ГЕОМЕТРИЧЕСКИЕ ПАРАМЕТРЫ РЕЗЦОВ

1. Элементы конструкций и геометрические параметры прорезных резцов указаны на черт. 1 и в табл. 1.

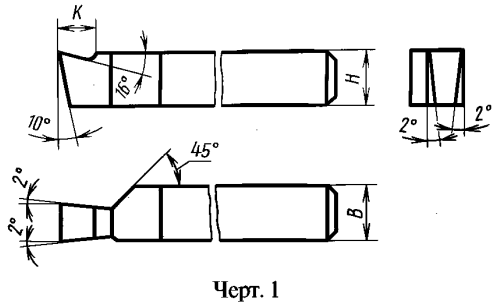

Черт. 1

Таблица 1

Размеры, мм

Сечение резца $H \cdot B$	K
4 · 4	4
6 · 6	
8 · 8	6
10 · 10	8
12 · 12	10
16 · 16	12

2. Элементы конструкций и геометрические параметры отрезных резцов указаны на черт. 2 и в табл. 2.

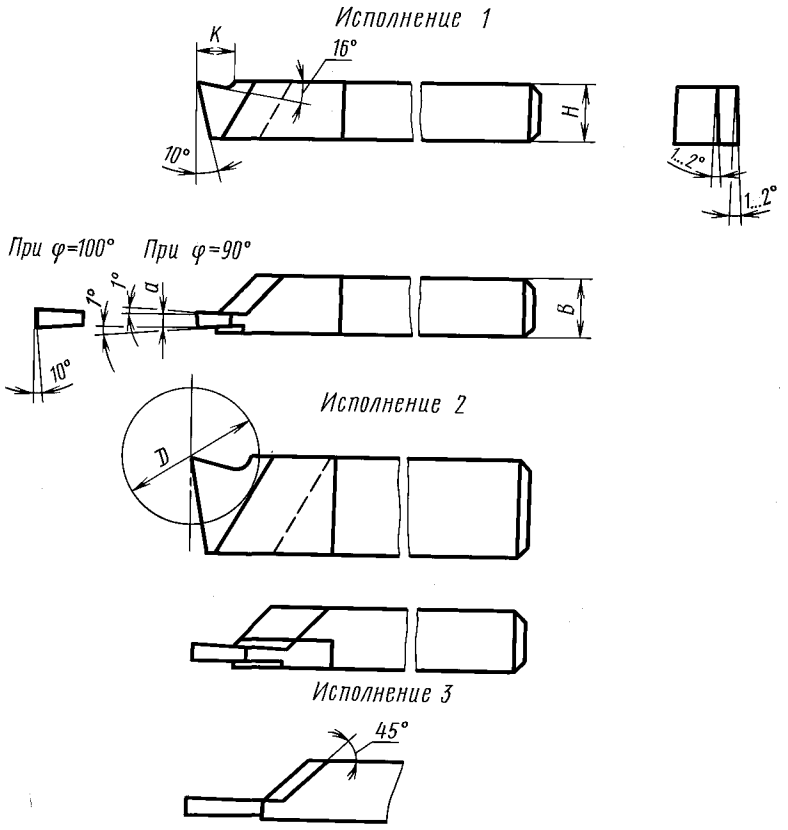

Черт. 2

Таблица 2

Размеры, мм

Сечение резца $H \cdot B$	K	a	Наибольший диаметр отрезка D
6·6	5	1,5	10
8·8		2,0	12
10·10			
12·12	8	3,0	16
16·10	12		30
20·12			
		4,0	35
25·16	14	3,0	30
		5,0	50
32·20	18	4,0	35
		6,0	60
20·12	12	4,0	35
25·16	14	5,0	50
32·20	18	4,0	35
		6,0	60

gost.e-ecolog.ru