Группа Г23

МЕЖГОСУДАРСТВЕННЫЙ СТАНДАРТ

# РЕЗЦЫ ТОКАРНЫЕ РАСТОЧНЫЕ ИЗ БЫСТРОРЕЖУЩЕЙ СТАЛИ ДЛЯ ОБРАБОТКИ ГЛУХИХ ОТВЕРСТИЙ

**ГОСТ 18873—73**

**Конструкция и размеры**

HSS boring and turning tools for blind holes.
Design and dimensions

**Взамен ГОСТ 10043—62 в части типа VII; МН 666—64; МН 5223—64**

МКС 25.100.10

**Постановлением Государственного комитета стандартов Совета Министров СССР от 7 июня 1973 г. № 1428 дата введения установлена**

**01.07.74**

**Ограничение срока действия снято Постановлением Госстандарта СССР от 24.01.83 № 344**

1. Настоящий стандарт распространяется на токарные расточные резцы общего назначения из быстрорежущей стали для обработки глухих отверстий.

2. Резцы должны изготовляться двух типов:

1 — расточные с углом $\varphi = 5°$;

2 — расточные виброустойчивые.

3. Конструкция и основные размеры резцов должны соответствовать указанным на черт. 1, 2 и в табл. 1, 2.

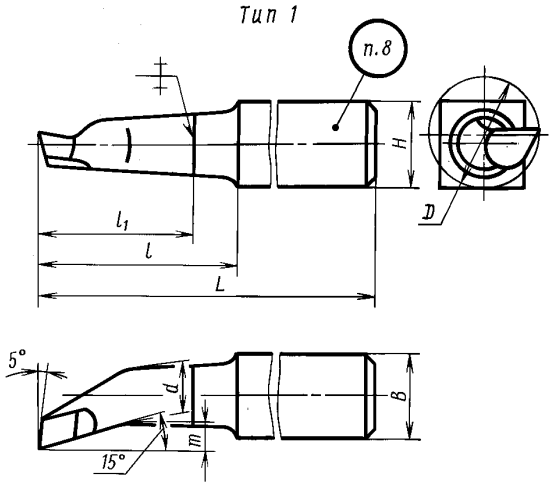


Черт. 1

**Издание официальное**
**Н**

**Перепечатка воспрещена**

*Переиздание.*



gost.e-ecolog.ru

Таблица 1

Размеры, мм

| Обозначение резцов | Применяемость | Сечение резца $H \cdot B$ | $L$ | $l$ | $l_1$ | $d$ | $m$ | Диаметр наименьшего растачиваемого отверстия, $D$ |
|---|---|---|---|---|---|---|---|---|
| 2141-0551 | | 12·12 | 100 | 15 | 30 | 4 | 1,5 | 6 |
| 2141-0552 | | | | 20 | | 6 | 2,5 | 10 |
| 2141-0553 | | 16·16 | 120 | 25 | | 8 | 3,5 | 14 |
| 2141-0554 | | | 140 | 30 | 35 | | | |
| 2141-0555 | | | | 40 | | 10 | 4,5 | 18 |
| 2141-0556 | | | 170 | 60 | | | | |
| 2141-0557 | | 20·20 | 140 | 40 | | 12 | 6,0 | 21 |
| 2141-0558 | | | 170 | 70 | | | | |
| 2141-0559 | | | | 50 | 30 | 14 | | 27 |
| 2141-0560 | | | 200 | 80 | 35 | | | |
| 2141-0561 | | 25·25 | | 70 | | 19 | 8,0 | 34 |
| 2141-0562 | | | 240 | 100 | | | | |

Пример условного обозначения резца типа 1 сечением $H \cdot B = 12 \cdot 12$ мм, с длиной $l = 15$ мм:

*Резец 2141-0551 ГОСТ 18873—73*

Тип 2

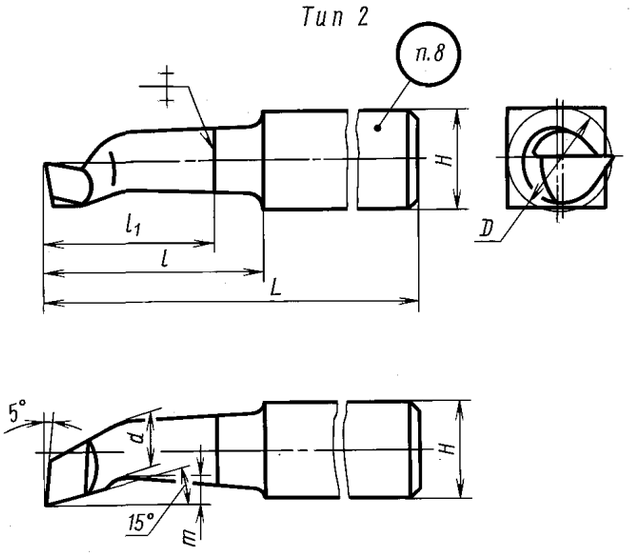


Черт. 2

Таблица 2

Размеры, мм

| Обозначение резцов | Применяемость | Сечение резца $H \cdot B$ | $L$ | $l$ | $l_1$ | $d$ | $m$ | Диаметр наименьшего растачиваемого отверстия $D$ |
|---|---|---|---|---|---|---|---|---|
| 2141-0211 | | 12·12 | 100 | 15 | 30 | 4 | 1,5 | 6 |
| 2141-0501 | | | | 20 | | 6 | 2,5 | 10 |
| 2141-0502 | | 16·16 | 120 | 25 | | 8 | 3,5 | 14 |
| 2141-0503 | | | 140 | 30 | 35 | | | |
| 2141-0504 | | | | 40 | | 10 | 4,5 | 18 |
| 2141-0505 | | | 170 | 60 | | | | |
| 2141-0506 | | 20·20 | 140 | 40 | | 12 | 6,0 | 21 |
| 2141-0507 | | | 170 | 70 | | | | |

*Продолжение табл. 2*

Размеры, мм

| Обозначение резцов | Применяемость | Сечение резца $H \cdot B$ | $L$ | $l$ | $l_1$ | $d$ | $m$ | Диаметр наименьшего растачиваемого отверстия $D$ |
|---|---|---|---|---|---|---|---|---|
| 2141-0508 | | 20·20 | 170 | 50 | 30 | 14 | 6,0 | 27 |
| 2141-0509 | | | 200 | 80 | 35 | | | |
| 2141-0510 | | 25·25 | 200 | 70 | | 19 | 8,0 | 34 |
| 2141-0511 | | | 240 | 100 | | | | |

Пример условного обозначения резца типа 2 сечением $H \cdot B$ = 20·20 мм, с длиной $l$ = 50 мм:

*Резец 2141-0508 ГОСТ 18873—73*

4. Величины радиусов скруглений и фасок, не указанные в настоящем стандарте, принимаются по технологическим соображениям.

5. Элементы конструкций и геометрические параметры резцов указаны в приложении.

6. Форма заточки передней поверхности и доводка режущей части указаны в приложении 2 к ГОСТ 18868—73.

7. Технические требования — по ГОСТ 10047—62.

8. Маркировать — по ГОСТ 10047—62 с добавлением обозначения резца.

*ПРИЛОЖЕНИЕ*
*Рекомендуемое*

## ЭЛЕМЕНТЫ КОНСТРУКЦИЙ И ГЕОМЕТРИЧЕСКИЕ ПАРАМЕТРЫ РЕЗЦОВ

Элементы конструкций и геометрические параметры резцов указаны на черт. 1, 2 и в табл. 1, 2.

*Тип 1*

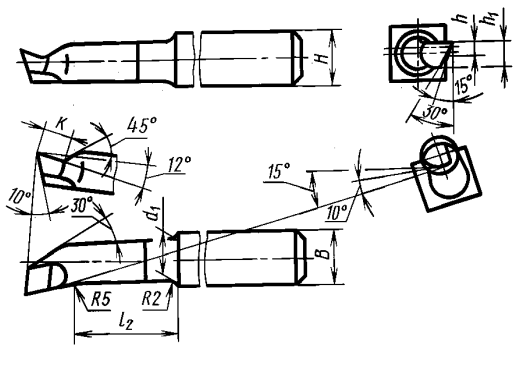


Черт. 1

Таблица 1

Размеры, мм

| Сечение резца $H \cdot B$ | $l_2$ | $d_1$ | $h$ | $h_1$ | $K$ |
|---|---|---|---|---|---|
| 12·12 | 10,5 | 4,0 | 2,0 | 3,2 | 4 |
| | 12,0 | 7,0 | 3,0 | 4,8 | 5 |
| 16·16 | 15,0 | 9,5 | 4,0 | 6,4 | 6 |
| | 20,0 | | | | |
| | 28,0 | 12,0 | 5,0 | 8,0 | 8 |
| | 48,0 | | | | |
| 20·20 | 25,0 | 15,0 | 6,0 | 9,6 | 10 |
| | 55,0 | | | | |
| | 34,0 | 17,0 | 7,0 | 11,2 | 12 |
| | 64,0 | | | | |
| 25·25 | 48,0 | 24,0 | 9,0 | 15,2 | 16 |
| | 78,0 | | | | |

Тип 2

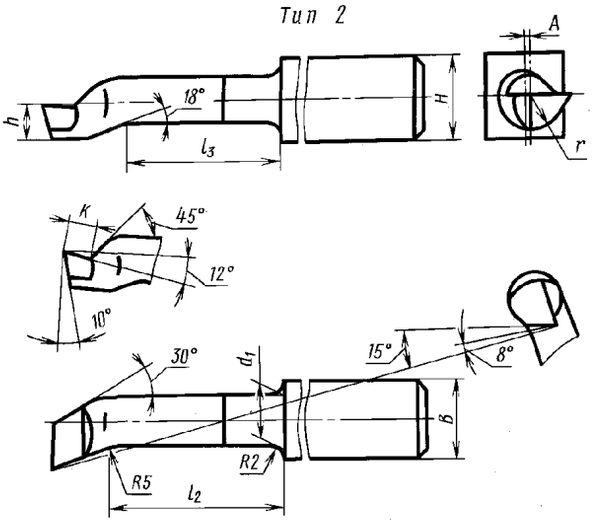


Черт. 2

Таблица 2

Размеры, мм

| Сечение резца $H \cdot B$ | $l_2$ | $l_3$ | $d_2$ | $h$ | $r$ | $A$ | $K$ |
|---|---|---|---|---|---|---|---|
| 12·12 | 14 | 13 | 7,0 | 4,0 | 4,0 | 1,5 | 4 |
| 16·16 | 15 | 14 | 9,5 | 5,5 | 5,5 | 2,0 | 6 |
| | 20 | 19 | | | | | |
| | 28 | 26 | 12,0 | 6,5 | 6,5 | 3,0 | 6 |
| | 48 | 46 | | | | | |
| 20·20 | 25 | 20 | 15,0 | 9,0 | 9,0 | 3,0 | 8 |
| | 55 | 50 | | | | | |
| | 34 | 28 | 17,0 | 11,0 | 11,0 | 2,0 | 10 |
| | 64 | 58 | | | | | |
| 25·25 | 48 | 42 | 24,0 | 14,0 | 14,0 | 3,5 | 12 |
| | 78 | 72 | | | | | |

gost.e-ecolog.ru