Группа Г23

М Е Ж Г О С У Д А Р С Т В Е Н Н Ы Й С Т А Н Д А Р Т

РЕЗЦЫ ТОКАРНЫЕ ПОДРЕЗНЫЕ ТОРЦОВЫЕ С ПЛАСТИНАМИ ИЗ БЫСТРОРЕЖУЩЕЙ СТАЛИ

Конструкция и размеры

HSS tipperd face side turning tools.
Design and dimensions

ГОСТ 18871—73

Взамен ГОСТ 10043—62 в части типа V; МН 5221—64

МКС 25.100.10

Постановлением Государственного комитета стандартов Совета Министров СССР от 7 июня 1973 г. № 1428 дата введения установлена

01.07.74

Ограничение срока действия снято Постановлением Госстандарта СССР от 23.01.81 № 222

1. Настоящий стандарт распространяется на токарные подрезные торцовые резцы общего назначения с напаянными пластинами из быстрорежущей стали.

2. Конструкция и основные размеры резцов должны соответствовать указанным на чертеже и в таблице.

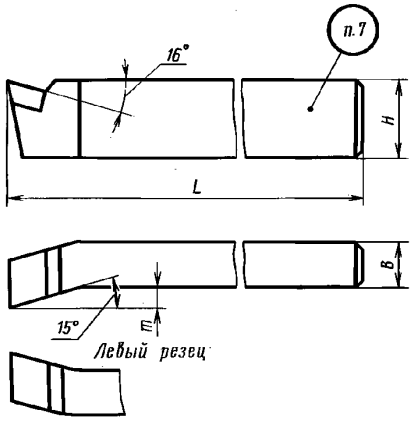

Размеры, мм

Резцы				Сечение резца $H \cdot B$	L	m	Форма пластин по ГОСТ 2379—77
правые		левые					
Обозначение	Применяемость	Обозначение	Применяемость				
2112-0031		2112-0032		16·10	100	4	43
2112-0033		2112-0034		20·12	120	5	
2112-0035		2112-0036		25·16	140	6	
2112-0037		2112-0038		32·20	170	8	
2112-0039		2112-0040		40·25	200	10	

Пример условного обозначения правого резца сечением $H \cdot B$ = 25·16 мм:

Резец 2112-0035 ГОСТ 18871—73

1, 2. **(Измененная редакция, Изм. № 1).**

Издание официальное **Перепечатка воспрещена**

Н

Издание с Изменением № 1, утвержденным в январе 1981 г. (ИУС 4—81).

gost.e-ecolog.ru

3. Величины радиусов скруглений и фасок, не указанные в настоящем стандарте, принимаются по технологическим соображениям.

4. Элементы конструкций и геометрические параметры резцов указаны в приложении.

5. Форма заточки передней поверхности и доводка режущей части указаны в приложении 2 к ГОСТ 18868—73.

6. Технические требования — по ГОСТ 10047—62.

7. Маркировать — по ГОСТ 10047—62 с добавлением обозначения резца.

ПРИЛОЖЕНИЕ
Рекомендуемое

ЭЛЕМЕНТЫ КОНСТРУКЦИЙ И ГЕОМЕТРИЧЕСКИЕ ПАРАМЕТРЫ РЕЗЦОВ

Элементы конструкций и геометрические параметры резцов указаны на чертеже и в таблице.

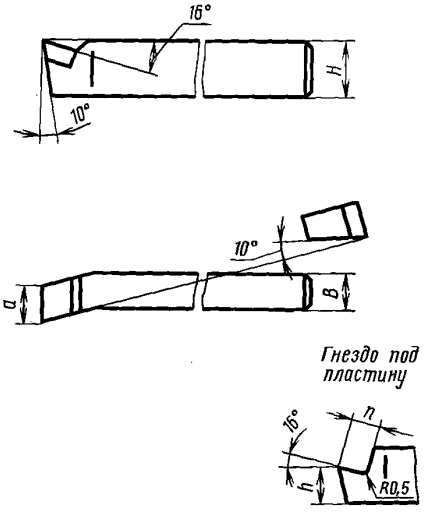

Размеры, мм

Сечение резца $H \cdot B$	a	n	h	Номера пластин по ГОСТ 2379—77	
				Правые	Левые
16·10	10	7,6	10,5	4301	4302
20·12	12		14,5	4303	4304
25·16	16	9,1	18,5	4305	4306
32·20	20	12,1	23,5	4307	4308
40·25	25	15,2	29,0	4309	4310

ПРИЛОЖЕНИЕ. **(Измененная редакция, Изм. № 1).**

gost.e-ecolog.ru