Группа Г23

М Е Ж Г О С У Д А Р С Т В Е Н Н Ы Й С Т А Н Д А Р Т

РЕЗЦЫ ТОКАРНЫЕ ПРОХОДНЫЕ ПРЯМЫЕ ИЗ БЫСТРОРЕЖУЩЕЙ СТАЛИ

Конструкция и размеры

HSS strainght bullnose turing tools.
Design and dimensions

ГОСТ 18869—73

Взамен ГОСТ 10043—62 в части типа II; МН 641—64; МН 642—64; МН 643—64

МКС 25.100.10

Постановлением Государственного комитета стандартов Совета Министров СССР от 7 июня 1973 г. № 1428 дата введения установлена

01.07.74

Ограничение срока действия снято Постановлением Госстандарта СССР от 23.01.81 № 222

1. Настоящий стандарт распространяется на токарные проходные прямые резцы с углами $\varphi = 45°$; $\varphi = 60°$; $\varphi = 75°$ общего назначения из быстрорежущей стали.

2. Конструкция и основные размеры резцов должны соответствовать указанным на черт. 1, 2 и в табл. 1, 2.

Резцы с углом в плане $\varphi = 45°$ и $\varphi = 60°$

Исполнение 1

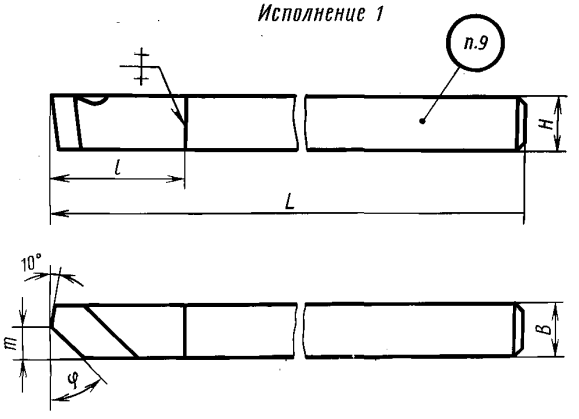

Исполнение 2

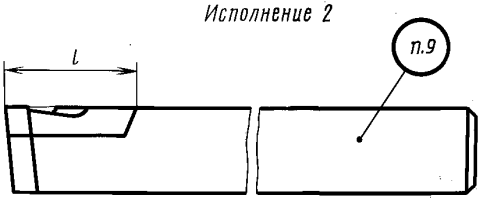

Левый резец

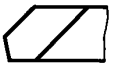

Черт. 1

Издание официальное **Перепечатка воспрещена**

Н

Издание с Изменениями № 1, 2, утвержденными в январе 1981 г., декабре 1984 г. (ИУС 4—81, 3—85).

gost.e-ecolog.ru

Таблица 1

Размеры, мм

Резцы				Исполнение	Сечение резца $H \cdot B$	L	l	m		Форма пластин по ГОСТ 2379—77
Правые		Левые						при $\varphi = 45°$	при $\varphi = 60°$	
Обозначение	Применяемость	Обозначение	Применяемость							
2100-0551		2100-0552		1	4 · 4	50	—	1,5	—	—
2100-0553		2100-0554			6 · 6			2,0		
2100-0555		2100-0556			8 · 8			4,0		
2100-0651		2100-0652						—	3,0	
2100-0557		2100-0558			10 · 10	60	30	6,0	—	
2100-0653		2100-0654						—	4,5	
2100-0559		2100-0560			12 · 12	70		7,0	—	
2100-0655		2100-0656						—	6,0	
2100-0569		2100-0570		2	16 · 10	100		6,0	—	56
2100-0665		2100-0666						—	4,5	57
2100-0561		2100-0562			16 · 16	80	40	9,0	—	56
2100-0657		2100-0658						—	7,0	57
2100-0571		2100-0572			20 · 12	120		7,0	—	56
2100-0667		2100-0668						—	6,0	57
2100-0563		2100-0564			20 · 20			12,0	—	56
2100-0659		2100-0660						—	9,0	57
2100-0565		2100-0566			25 · 16	140	50	9,0	—	56
2100-0661		2100-0662						—	7,0	57
2100-0567		2100-0568			32 · 20	170	60	12,0	—	56
2100-0663		2100-0664						—	9,0	57

Пример условного обозначения правого резца сечением $H \cdot B = 16 \cdot 16$ мм, при $\varphi = 60°$:

Резец 2100-0657 ГОСТ 18869—73

Резцы с углом в плане $\varphi = 75°$

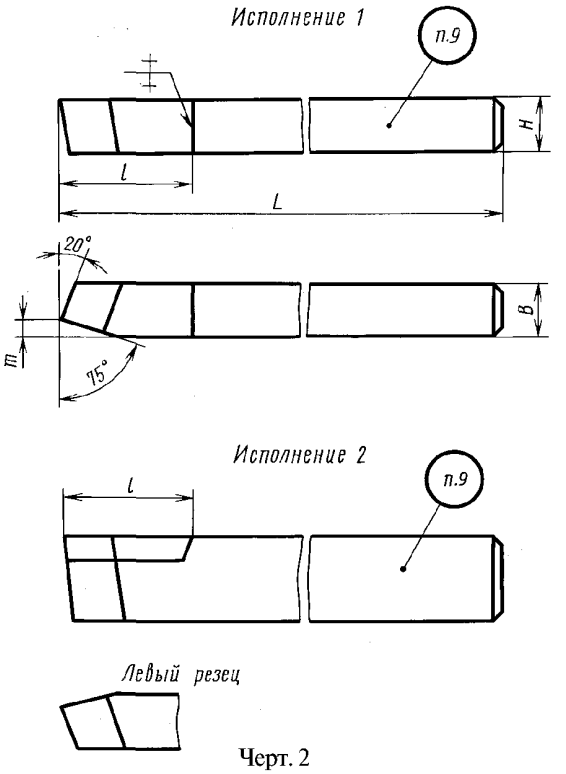

Черт. 2

Таблица 2

Размеры, мм

Резцы				Исполнение	Сечение резца $H \cdot B$	L	l	m	Форма пластин по ГОСТ 2379—77
правые		левые							
Обозначение	Применяемость	Обозначение	Применяемость						
2100-0751		2100-0752		1	6·6	50	—	2	—
2100-0753		2100-0754			8·8				
2100-0755		2100-0756			10·10	60	30	3	58
2100-0757		2100-0758			12·12	70			
2100-0763		2100-0764		2	16·10	100			
2100-0759		2100-0760			16·16	80		4	
2100-0765		2100-0766			20·12	100	40	3	58 Тип 1
2100-0761		2100-0762			20·20			5	
2100-0767		2100-0768			25·16	120		4	
2100-0769		2100-0770			32·20	140	50	5	

Пример условного обозначения правого резца сечением $H \cdot B$ = 16·16 мм:

Резец 2100-0759 ГОСТ 18869—73

(Измененная редакция, Изм. № 1, 2).

3. По согласованию с потребителем допускается резцы с углом $\varphi = 60°$ и $\varphi = 45°$ исполнения 2 изготовлять с пластинами формы 44 и 45 по ГОСТ 2379—77.

(Измененная редакция, Изм. № 1).

4. Величины радиусов скруглений и фасок, не указанные в настоящем стандарте, принимаются по технологическим соображениям.

5. Элементы конструкций и геометрические параметры резцов указаны в приложении.

6. Передний угол резцов должен быть равен 16°.

7. Форма заточки передней поверхности и доводка режущей части указаны в приложении 2 к ГОСТ 18868—73.

8. Технические требования — по ГОСТ 10047—62.

9. Маркировать — по ГОСТ 10047—62 с добавлением обозначения резца.

ПРИЛОЖЕНИЕ
Рекомендуемое

ЭЛЕМЕНТЫ КОНСТРУКЦИЙ И ГЕОМЕТРИЧЕСКИЕ ПАРАМЕТРЫ РЕЗЦОВ

Элементы конструкций и геометрические параметры резцов указаны на черт. 1—3 и в табл. 1—3.

Резцы с углом в плане φ = 45°

Исполнение 1

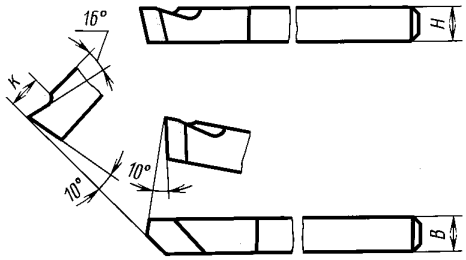

Исполнение 2

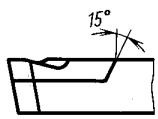

Черт. 1

Таблица 1

Размеры, мм

Сечение резца *H·B*	*K*	Номера пластин по ГОСТ 2379—77	
		правых	левых
4·4	6	—	—
6·6			
8·8	8		
10·10			
12·12	10		
16·10	8	5609	5610
16·16	12	5611	5612
20·12	10	5601	5602
20·20	15	5603	5604
25·16	12	5605	5606
32·20	15	5607	5608

Резцы с углом в плане φ = 60°

Исполнение 1

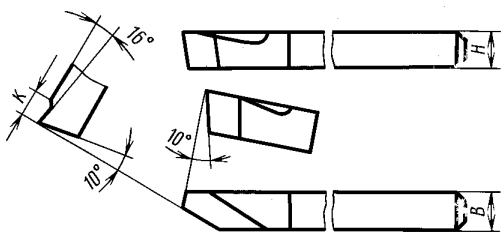

Исполнение 2

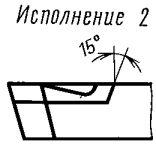

Черт. 2

Таблица 2

Размеры, мм

Сечение резца *H·B*	*K*	Номера пластин по ГОСТ 2379—77	
		правых	левых
8·8	8	—	—
10·10			
12·12	10		
16·10	8	5709	5710
16·16	12	5711	5712
20·12	10	5701	5702
20·20	12	5703	5704
25·16		5705	5706
32·20	15	5707	5708

Резцы с углом в плане φ = 75°

Исполнение 1

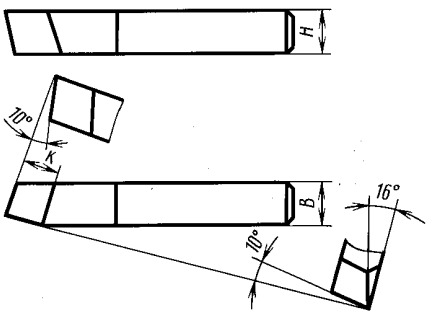

Исполнение 2

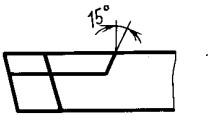

Черт. 3

Таблица 3

Размеры, мм

Сечение резца $H \cdot B$	K	Номера пластин по ГОСТ 2379—77
6·6	4	—
8·8	6	
10·10	8	
12·12	10	
16·10	8	5808
16·16	12	5809
20·12	10	5801
20·20	15	5802
25·16	12	5803
32·20	15	5804

ПРИЛОЖЕНИЕ. **(Измененная редакция, Изм. № 1, 2).**

gost.e-ecolog.ru