

ГОСУДАРСТВЕННЫЕ СТАНДАРТЫ
СОЮЗА ССР

МЕТЧИКИ БЕССТРУЖЕЧНЫЕ

ГОСТ 18839-73—ГОСТ 18844-73

Издание официальное

Цена 30 коп.

ГОСУДАРСТВЕННЫЙ КОМИТЕТ СССР ПО СТАНДАРТАМ
Москва

gost.e-ecolog.ru

УДК 621.993.1:006.354

Группа Г23
1419-0008

ГОСУДАРСТВЕННЫЙ СТАНДАРТ СОЮЗА ССР

МЕТЧИКИ БЕССТРУЖЕЧНЫЕ МАШИННО-РУЧНЫЕ

Конструкция и размеры

Machine-hand non-shaving taps.
Design and dimensions

ГОСТ 18839—73*

ОКП 39 1331

Постановлением Государственного комитета стандартов Совета Министров СССР от 29 мая 1973 г. № 1355 срок введения установлен

с 01.07.74

Проверен в 1986 г.

Несоблюдение стандарта преследуется по закону

1. Настоящий стандарт распространяется на метчики бесстружечные машинно-ручные, предназначенные для обработки метрической резьбы по ГОСТ 24705—81 методом пластической деформации.

2. Метчики должны изготовляться одинарными для сквозных и глухих отверстий.

3. Конструкция и размеры метчиков должны соответствовать указанным на чертеже и в таблице.

(Измененная редакция, Изм. № 1).

4. **(Исключен, Изм. № 1).**

5. Размеры квадратов — по ГОСТ 9523—84.

6. Центровые отверстия — по ГОСТ 14034—74.

Метчики диаметром до 8 мм допускается изготовлять с наружными центрами.

7. **(Исключен, Изм. № 1).**

8. Допуски на резьбу бесстружечных метчиков — по ГОСТ 18843—73.

9. Размеры радиусов скруглений и фасок принимаются по технологическим соображениям.

Издание официальное **Перепечатка воспрещена**

★

* *Переиздание (март 1987 г.) с Изменением № 1, утвержденным в декабре 1986 г; Пост. № 4230 от 20.12 86 (ИУС 3—87)*

10. Конструкция и размеры кулачка для получения профиля поперечного сечения метчиков указаны в обязательном приложении 1 и рекомендуемом — 2.

(Измененная редакция, Изм. № 1).

11. Технические требования — по ГОСТ 18844—73.

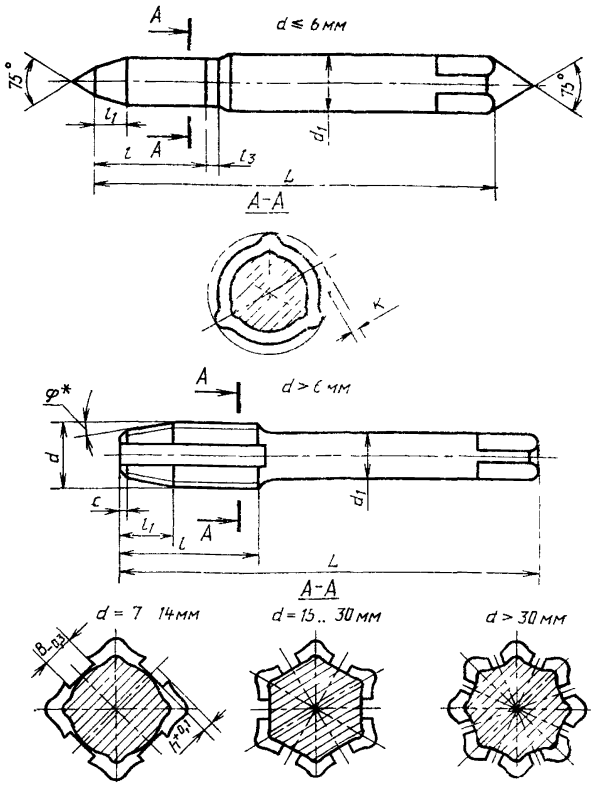

* Угол φ равен: 3°30′ — для сквозных отверстий; 1° — для сквозных отверстий в нержавеющих сталях; 6°30′ — для глухих отверстий.

мм

Метчики				Номинальный диаметр резьбы d для рядов			Шаг резьбы P		L	l	l_1 метчиков для отверстий		d_1	h	l_3	K	B	c
правые		левые																
Обозначение	Применяемость	Обозначение	Применяемость	1	2	3	крупный	мелкий			сквозных	глухих						
1419-0001	—	1419-0002	—	1,0	—	—	0,25	—	36	6	2,0	—	2,24	—	4,5	0,060	—	—
1419-0003	—	1419-0004	—								—	1,0						
1419 0005	—	1419-0006	—				—	0,2			1,6	—						
1419-0007	—	1419-0008	—								—	0,8						
1419-0011	—	1419-0012	—	—	1,1	—	0,25	—			2,0	—				0,070		
1419 0013	—	1419 0014	—								—	1,0						
1419-0015	—	1419-0016	—				—	0,2			1,6	—						
1419 0017	—	1419-0018	—								—	0,8						
1419-0021	—	1419-0022	—	1,2	—	—	0,25	—			2,0	—				0,072		
1419 0023	—	1419-0024	—								—	1,0						
1419 0025	—	1419-0026	—				-	0,2			1,6	—						
1419 0027	—	1419 0028	—								—	0,8						
1419-0031	—	1419-0032	—	—	1,4	—	0,30	—	40	7	2,4	—			5,0	0,080		
1419-0033	—	1419 0034	—								—	1,2						
1419-0035	—	1419-0036	—					0,2			1,6	—						
1419 0037	—	1419 0038	—								—	0,8						

Продолжение

мм

Метчики правые: Обозначение	Применяемость	Метчики левые: Обозначение	Применяемость	Номинальный диаметр резьбы d для рядов: 1	2	3	Шаг резьбы P: крупный	мелкий	L	l	l_1 мегчиков для отверстий: сквозных	глухих	d_1	h	l_3	K	B	c
1419-0041	—	1419-0042	—	1,6	–	—	0,35	–	40	8	2,8	—	2,24	—	5,0	0,09	—	—
1419-0043	—	1419-0044	—								—	1,4						
1419-0045	—	1419-0046	—				–	0,20			1,6	—						
1419-0047	—	1419-0048	—									0,8						
1419-0051	—	1419-0052	—	—	1,8	—	0,35	—			2,3							
1419 0053	—	1419-0054	—								–	1,4				0,10		
1419-0055	—	1419 0056	—				–	0,20			1,6	—						
1419-0057	—	1419-0058	—								–	0,8						
1419-0061	—	1419-0062	—	2,0		—	0,40	–			3,2	—	2,50		5,5	0,12		
1419-0063	—	1419-0064	—								–	1,6						
1419 0065	—	1419-0066	—				–	0,25			2,0	—						
1419-0067	—	1419-0068	—								–	1,0						
1419 0071	—	1419-0072	—	—	2,2	—	0,45	—	45	10	3,6	–	2,80		6,0	0,13		
1419-0073	—	1419-0074	—								–	1,8						
1419-0075	—	1419-0076	—				–	0,25			2,0	—						
1419 0077	—	1419 0078	—								–	1,0						

Продолжение

мм

Метчики				Номинальный диаметр резьбы d для рядов			Шаг резьбы P		L	l	l_1 метчиков для отверстий		d_1	h	l_2	K	B	c
правые		левые					крупный	мелкий			сквозных	глухих						
Обозначение	Применяемость	Обозначение	Применяемость	1	2	3												
1419-0081	—	1419-0082	—	2,5	—	—	0,45	—	45	10	3,6	—	2,80	—	6,0	0,15	—	—
1419-0083	—	1419-0084	—								—	1,8						
1419-0085	—	1419-0086	—				—	0,35			2,8	—						
1419-0087	—	1419-0088	—								—	1,4						
1419-0091	—	1419-0092	—	3,0	—	—	0,50	—	48	12	4,0	—	3,15	—	7,0	0,18	—	—
1419-0093	—	1419-0094	—								—	2,0						
1419-0095	—	1419-0096	—				—	0,35			2,8	—						
1419-0097	—	1419-0098	—								—	1,4						
1419-0101	—	1419-0102	—	—	(3,5)	—	0,60	—	50		4,8	—	3,55			0,21		
1419-0103	—	1419-0104	—								—	2,4						
1419-0105	—	1419-0106	—				—	0,35			2,8	—						
1419-0107	—	1419-0108	—								—	1,4						
1419-0111	—	1419-0112	—	4,0	—	—	0,70	—	52		5,6	—	4,00		8,0	0,24		
1419-0113	—	1419-0114	—								—	2,8						
1419-0115	—	1419-0116	—				—	0,50			4,0	—						
1419-0117	—	1419-0118	—								—	2,0						

Продолжение

мм

Метчики				Номинальный диаметр резьбы d для рядов			Шаг резьбы P		L	l	l_1 метчиков для отверстий		d_1	h	l_3	K	B	c
правые		левые																
Обозначение	Применяемость	Обозначение	Применяемость	1	2	3	крупный	мелкий			сквозных	глухих						
1419-0121	—	1419-0122	—	—	4,5	—	(0,75)	—	52	10	6,0	—	4,5	—	8	0,27	—	—
1419-0123	—	1419-0124	—								—	3,0						
1419-0125	—	1419-0126	—				—	0,50		8	4,0	—						
1419-0127	—	1419-0128	—								—	2,0						
1419-0131	—	1419-0132	—	5,0	—	—	0,80	—	55	10	6,4	—	5,0	—	9	0,30	—	—
1419-0133	—	1419-0134	—								—	3,2						
1419-0135	—	1419-0136	—				—	0,50		8	4,0	—						
1419-0137	—	1419-0138	—								—	2,0						
1419-0141	—	1419-0142	—	—	—	(5,5)	—	0,50	60	8	4,0	—	5,6	—	9	0,33	—	—
1419 0143	—	1419-0144	—								—	2,0						
1419 0145	—	1419-0146	—	6,0	—	—	1,00	—	65	12	8,0	—	6,3	—	11	0,36	—	—
1419-0147	—	1419 0148	—								—	4,0						
1419-0151	—	1419-0152	—				—	0,75		10	6,0	—						
1419-0153	—	1419 0154	—									3,0						
1419-0155	—	1419 0156	—				—	0,50		8	4,0	—						
1419 0157	—	1419 0158	—								—	2,0						

мм

Метчики				Номинальный диаметр резьбы d для рядов			Шаг резьбы P		L	l	l_1 метчиков для отверстий		d_1	h	l_3	K	B	c
правые		левые																
Обозначение	Применяемость	Обозначение	Применяемость	1	2	3	крупный	мелкий			сквозных	глухих						
1419-0161		1419-0162		—	—	7	1,00	—	65	12	8,0	—	7,1	0,5	11	0,42	2,5	0,5
1419-0163		1419-0164									—	4,0						
1419-0165		1419-0166					—	0,75		10	6,0	—		0,4				0,4
1419-0167		1419-0168									—	3,0						
1419-0171		1419-0172					—	0,50		8	4,0	—		0,2				0,3
1419-0173		1419-0174									—	2,0						
1419-0175		1419-0176		8	—	—	1,25	—	70	15	10,0	—	8,0	0,6	13	0,48		0,6
1419-0177		1419-0178									—	5,0						
1419-0181		1419-0182					—	1,00		12	8,0	—		0,5				0,5
1419-0183		1419-0184									—	4,0						
1419-0185		1419-0186					—	0,75	65	10	6,0	—		0,4				0,4
1419-0187		1419-0188									—	3,0						
1419-0191		1419-0192					—	0,50		8	4,0	—		0,2				0,3
1419-0193		1419-0194									—	2,0						
1419-0195		1419-0196		—	—	9	(1,25)	—	70	15	10,0	—	9,0	0,6	14	0,36		0,6
1419-0197		1419-0198									—	5,0						

Продолжение

мм

Метчики				Номинальный диаметр резьбы d для рядов			Шаг резьбы P		L	l	l_1 метчиков для отверстий		d_1	h	l_3	K	B	c
правые		левые																
Обозначение	Применяемость	Обозначение	Применяемость	1	2	3	крупный	мелкий			сквозных	глухих						
1419-0201	—	1419-0202	—	—	—	9	—	1,00	70	12	8,0	—	9	0,5	14	0,33	3,0	0,5
1419-0203	—	1419-0204	—								—	4,0						
1419-0205	—	1419-0206	—				—	0,75	65	10	6,0	—		0,4				0,4
1419-0207	—	1419-0208	—								—	3,0						
1419-0211	—	1419-0212	—				—	0,50		8	4,0	—		0,3				0,3
1419-0213	—	1419-0214	—								—	2,0						
1419-0215	—	1419-0216	—	10	—	—	1,5	—	80	18	12,0	—	10	0,8	15	0,40	-	0,8
1419-0217	—	1419-0218	—								—	6,0						
1419-0221	—	1419-0222	—				—	1,25	75	15	10,0	—		0,6				0,6
1419-0223	—	1419-0224	—								—	5,0						
1419-0225	—	1419-0226	—				—	1,00		12	8,0	—		0,5				0,5
1419-0227	—	1419 0228	—								—	4,0						
1419-0231	—	1419-0232	—					0,75	70	10	6,0	—		0,4				0,4
1419-0233	—	1419-0234	—								-	3,0						
1419-0235	—	1419-0236	—				—	0,50		8	4,0	—		0,2				0,3
1419 0237	—	1419-0238	—								—	2,0						

Продолжение

мм

Метчики				Номинальный диаметр резьбы d для рядов			Шаг резьбы P		L	l	l_1 метчиков для отверстий		d_1	h	l_3	K	B	c
правые		левые																
Обозначение	Применяемость	Обозначение	Применяемость	1	2	3	крупный	мелкий			сквозных	глухих						
1419-0241		1419-0242					(1,50)	—		18	12,0	—		0,8				0,8
1419-0243		1419-0244									—	6,0						
1419-0245		1419-0246					—	1,00		12	8,0	—		0,5				0,5
1419-0247		1419-0248		—	—	11			70		—	4,0	8			0,44	—	
1419-0251		1419-0252					—	0,75		10	6,0	—		0,4				0,4
1419-0253		1419-0254									—	3,0						
1419-0255		1419-0256					—	0,50		8	4,0	—		0,2				0,3
1419-0257		1419-0258									—	2,0			—			
1419-0261		1419-0262					1,75	—		20	14,0	—		0,9				0,9
1419-0263		1419-0264							90		—	7,0						
1419-0265		1419-0266					—	1,50		18	12,0	—		0,8				0,8
1419-0267		1419-0268		12	—	—					—	6,0	9			0,48	4,0	
1419-0271		1419-0272					—	1,25	85	15	10,0	—		0,6				0,6
1419-0273		1419-0274									—	5,0						
1419-0275		1419-0276					—	1,00	80	12	8,0	—		0,5				0,5
1419-0277		1419-0278									—	4,0						

Продолжение

мм

Метчики				Номинальный диаметр резьбы d для рядов			Шаг резьбы P		L	l	l_1 метчиков для отверстий		d_1	h	l_3	K	B	c
правые		левые																
Обозначение	Применяемость	Обозначение	Применяемость	1	2	3	крупный	мелкий			сквозных	глухих						
1419-0281	—	1419-0282	—	12	—	—	—	0,75	80	10	6,0	—	9,0	0,4	—	0,48	4,0	0,4
1419-0283	—	1419-0284	—								—	3,0						
1419-0285	—	1419-0286	—				—	0,50		8	4,0	—		0,2				0,3
1419-0287	—	1419-0288	—								—	2,0						
1419-0291	—	1419-0292	—	—	14	—	2	—	95	24	16,0	—	11,2	1,0	—	0,56	5,0	1,0
1419-0293	—	1419-0294	—								—	8,0						
1419-0295	—	1419-0296	—				—	1,50		18	12,0	—		0,8				0,8
1419-0297	—	1419-0298	—								—	6,0						
1419-0301	—	1419-0302	—				—	1,25	90	15	10,0	—		0,6				0,6
1419-0303	—	1419-0304	—								—	5,0						
1419-0305	—	1419-0306	—				—	1,00	85	12	8,0	—		0,5				0,5
1419-0307	—	1419-0308	—								—	4,0						
1419-0311	—	1419-0312	—				—	0,75		10	6,0	—		0,4				0,4
1419-0313	—	1419-0314	—								—	3,0						
1419-0315	—	1419-0316	—				—	0,50	80	8	4,0	—		0,2				0,3
1419-0317	—	1419-0318	—								—	2,0						

мм

Метчики				Номинальный диаметр резьбы d для рядов			Шаг резьбы P		L	l	l_1 метчиков для отверстий		d_1	h	l_3	K	B	c
правые		левые																
Обозначение	Применяемость	Обозначение	Применяемость	1	2	3	крупный	мелкий			сквозных	глухих						
1419-0321	—	1419-0322	—	—	—	15	—	1,50	95	18	12,0	—	11,2	0,8	—	0,38	5,0	0,8
1419-0323	—	1419-0324	—								—	6,0						—
1419-0325	—	1419-0326	—				—	(1,00)	85	12	8,0	—		0,5				0,5
1419-0327	—	1419-0328	—								—	4,0						—
1419-0331	—	1419-0332	—	16	—	—	2	—	100	24	16,0	—	12,5	1,0	—	0,40	4,0	1,0
1419-0333	—	1419-0334	—								—	8,0						—
1419-0335	—	1419-0336	—				—	1,50		18	12,0	—		0,8				0,8
1419-0337	—	1419-0338	—								—	6,0						—
1419-0341	—	1419-0342	—				—	1,00	90	12	8,0	—		0,5				0,5
1419-0343	—	1419-0344	—								—	4,0						—
1419-0345	—	1419-0346	—				—	0,75		10	6,0	—		0,4				0,4
1419-0347	—	1419-0348	—								—	3,0						—
1419-0351	—	1419-0352	—				—	0,50	80	8	4,0	—		0,2				0,3
1419-0353	—	1419-0354	—								—	2,0						—
1419-0355	—	1419-0356	—	—	—	17	—	1,50	100	18	12,0	—		0,8		0,42	—	0,8
1419-0357	—	1419-0358	—								—	6,0						—

Продолжение

мм

Метчики				Номинальный диаметр резьбы d для рядов			Шаг резьбы P		L	l	l_1 метчиков для отверстий		d_1	h	l_3	K	B	c
правые		левые																
Обозначение	Применяемость	Обозначение	Применяемость	1	2	3	крупный	мелкий			сквозных	глухих						
1419-0361	—	1419-0362	—	—	—	17	—	(1,00)	90	12	8,0	—	12,5	0,5		0,42		0,5
1419-0363		1419-0364									—	4,0						
1419-0365		1419-0366					—	2,00	110	24	16,0	—		1,0				1,0
1419-0367		1419-0368									—	8,0						
1419-0371		1419-0372					—	1,50	105	18	12,0	—		0,8				0,8
1419-0373		1419-0374									—	6,0						
1419-0375		1419-0376		—	18	—	—	1,00	95	12	8,0	—	14,0	0,5	—	0,45	—	0,5
1419-0377		1419-0378									—	4,0						
1419-0381		1419-0382					—	0,75		10	6,0	—		0,4				0,4
1419-0383		1419-0384									—	3,0						
1419-0385		1419-0386					—	0,50	80	8	4,0	—		0,2				0,3
1419-0387		1419-0388									—	2,0						
1419-0391		1419-0392		20	—	—	—	2,00	110	24	16,0	—		1,0		0,50	5,0	1,0
1419-0393		1419-0394									—	8,0						
1419-0395		1419 0396					—	1,50	105	18	12,0	—		0,8				0,8
1419-0397		1419-0398									—	6,0						

Продолжение

мм

Метчики правые: Обозначение	Применяемость	Метчики левые: Обозначение	Применяемость	Номинальный диаметр резьбы d для рядов: 1	2	3	Шаг резьбы P: крупный	мелкий	L	l	l_1 метчиков для отверстий: сквозных	глухих	d_1	h	l_8	K	B	c
1419-0401		1419-0402									8,0	—		0,5				0,5
1419-0403		1419-0404					—	1,00	100	12	—	4,0						
1419-0405		1419-0406		20	-	—					6,0	—	14	0,4		0,50	5,0	0,4
1419-0407		1419-0408					—	0,75		10	—	3,0						
1419-0411		1419-0412									4,0	—		0,2				0,3
1419-0413		1419-0414					—	0,50	90	8	-	2,0						
1419-0415		1419-0416									16,0	—		1,0				1,0
1419-0417		1419-0418					—	2,00	120	24	—	8,0			—			
1419-0421		1419-0422									12,0	—		0,8				0,8
1419-0423		1419-0424					—	1,50	115	18	—	6,0						
1419-0425		1419-0426		—	22	—					8,0	—	16	0,5		0,55	—	0,5
1419-0427		1419-0428					—	1,00	110	12	—	4,0						
1419-0431		1419-0432									6,0	—		0,4				0,4
1419-0433		1419-0434					—	0,75		10	—	3,0						
1419-0435		1419-0436									4,0	—		0,2				0,3
1419-0437		1419-0438					—	0,50	90	8	—	2,0						

Продолжение

мм

Метчики				Номинальный диаметр резьбы d для рядов			Шаг резьбы P		L	l	l_1 метчиков для отверстий		d_1	h	l_2	K	B	c
правые		левые																
Обозначение	Применяемость	Обозначение	Применяемость	1	2	3	крупный	мелкий			сквозных	глухих						
1419-0441	—	1419-0442	—	24	—	—	—	2,00	120	24	16,0	—	18	1,0	—	0,60	6,0	1,0
1419-0443	—	1419-0444	—								—	8,0						
1419-0445	—	1419-0446	—				—	1,50		18	12,0	—		0,8				0,8
1419-0447	—	1419-0448	—								—	6,0						
1419-0451	—	1419-0452	—				—	1,00	115	12	8,0	—		0,5				0,5
1419-0453	—	1419-0454	—								—	4,0						
1419-0455	—	1419-0456	—				—	0,75		10	6,0	—		0,4				0,4
1419-0457	—	1419-0458	—								—	3,0						
1419-0461	—	1419-0462	—	—	—	25	—	2,00	120	24	16,0	—		1,0		0,62	—	1,0
1419-0463	—	1419-0464	—								—	8,0						
1419-0465	—	1419-0466	—				—	1,50		18	12,0	—		0,8				0,8
1419-0467	—	1419-0468	—								—	6,0						
1419-0471	—	1419-0472	—				—	(1,00)	115	12	8,0	—		0,5				0,5
1419-0473	—	1419-0474	—								—	4,0						
1419-0475	—	1419-0476	—	—	—	(26)	—	1,50	120	18	12,0	—		0,8		0,65		0,8
1419-0477	—	1419-0478	—								—	6,0						

Продолжение

мм

Метчики				Номинальный диаметр резьбы d для рядов			Шаг резьбы P		L	l	l_1 метчиков для отверстий		d_1	h	l_3	K	B	c
правые		левые																
Обозначение	Применяемость	Обозначение	Применяемость	1	2	3	крупный	мелкий			сквозных	глухих						
1419-0481		1419-0482					—	2,00		24	16,0	—		1,0				1,0
1419-0483		1419-0484							125		—	8,0						
1419-0485		1419-0486					—	1,50		18	12,0	—		0,8				0,8
1419-0487		1419-0488		—	27	—					—	6,0				0,08	6,0	
1419-0491		1419-0492					—	1,00		12	8,0	—		0,5				0,5
1419-0493		1419-0494							120		—	4,0						
1419-0495		1419-0496					—	0,75		10	6,0	—		0,4				0,4
1419-0497		1419-0498									—	3,0	20		—			
1419-0501		1419-0502					—	2,00		24	16,0	—		1,0				1,0
1419-0503		1419-0504							125		—	8,0						
1419-0505		1419-0506		—	—	(28)	—	1,50		18	12,0	—		0,8		0,42	—	0,8
1419-0507		1419-0508									-	6,0						
1419-0511		1419-0512					—	1,00	120	12	8,0	—		0,5				0,5
1419-0513		1419-0514									—	4,0						
1419-0515		1419-0516		30	—	—	—	2,00	125	24	16,0	—		1,0		1,20	7,0	1,0
1419-0517		1419-0518									—	8,0						

Продолжение

мм

Метчики				Номинальный диаметр резьбы d для рядов			Шаг резьбы P		L	l	l_1 метчиков для отверстий		d_1	h	l_2	K	B	c
правые		левые																
Обозначение	Применяемость	Обозначение	Применяемость	1	2	3	крупный	мелкий			сквозных	глухих						
1419-0521	—	1419-0522	—	30	—	—	—	1,50	125	18	12,0	—	20,0	0,8	—	0,45	7,0	0,8
1419-0523	—	1419-0524	—								—	6,0						
1419-0525	—	1419-0526	—				—	1,00	120	12	8,0	—		0,5				0,5
1419-0527	—	1419-0528	—									4,0						
1419-0531	—	1419-0532	—				-	0,75		10	6,0	—		0,4				0,4
1419-0533	—	1419-0534	—								—	3,0						
1419-0535	—	1419-0536	—	—	—	(32)	—	2,00	125	24	16,0	—	22,4	1,0	—	0,48	—	1,0
1419-0537	—	1419-0538	—								—	8,0						
1419-0541	—	1419-0542	—				—	1,50		18	12,0	—		0,8				0,8
1419-0543	—	1419-0544	—								—	6,0						
1419-0545	—	1419-0546	—	—	33	—	—	2,00	140	24	16,0	—		1,0		0,50	3,0	1,0
1419-0547	—	1419-0548	—								-	8,0						
1419-0551	—	1419-0552	—				—	1,50		18	12,0	—		0,8				0,8
1419-0553	—	1419-0554	—								—	6,0						
1419-0555	—	1419-0556	—				—	1,00	130	12	8,0	—		0,5				0,5
1419-0557		1419-0558									—	4,0						

мм

Метчики				Номинальный диаметр резьбы d для рядов			Шаг резьбы P		L	l	l_1 метчиков для отверстий		d_1	h	l_3	K	B	c
правые		левые																
Обозначение	Применяемость	Обозначение	Применяемость	1	2	3	крупный	мелкий			сквозных	глухих						
1419-0561		1419-0562		—	33	—	—	0,75	130	10	6,0	—	22,4	0,4		0,50	3,0	0,4
1419-0563		1419-0564									—	3,0						
1419-0565		1419-0566		—	—	35	—	1,50		18	12,0	—		0,8		0,52		0,8
1419-0567		1419-0568									-	6,0						
1419-0571		1419-0572					—	2,00	140	24	16,0	—		1,0	—			1,0
1419-0573		1419-0574									—	8,0	25,0				—	
1419-0575		1419-0576					—	1,50		18	12,0	—		0,8		0,54		0,8
1419-0577		1419-0578		36	—	—					—	6,0						
1419 0581		1419-0582					—	1,00	130	12	8,0	—		0,5				0,5
1419-0583		1419-0584									—	4,0						

Примечание Размеры, указанные в скобках, применять не рекомендуется

Пример условного обозначения бесстружечного метчика для глухих отверстий номинальным диаметром $d=14$ мм, шагом $P=1,5$ мм, $l_1=12,0$ мм, точности 2, правого:

Метчик 1419-0295 2 ГОСТ 18839—73

ПРИЛОЖЕНИЕ 1
Обязательное

КОНСТРУКЦИЯ И РАЗМЕРЫ КУЛАЧКОВ ДЛЯ ПОЛУЧЕНИЯ ПРОФИЛЯ ПОПЕРЕЧНОГО СЕЧЕНИЯ МЕТЧИКОВ НА РЕЗЬБОШЛИФОВАЛЬНЫХ СТАНКАХ

а) Станки модели 5822 и 5822М

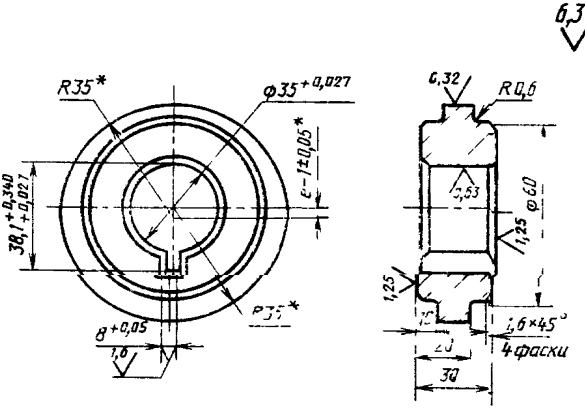

* Для станков модели 5822М $R=45$ мм, $e=3$ мм

б) Станок модели 5К822В

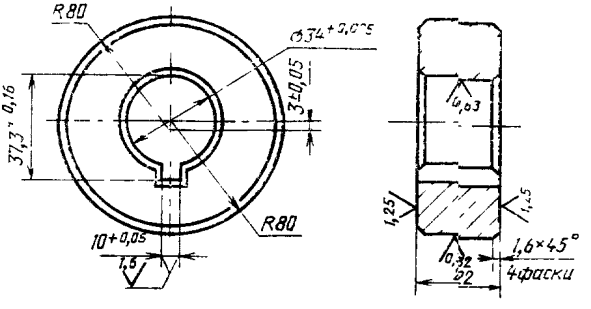

в) Станки модели 5822 и 5822М

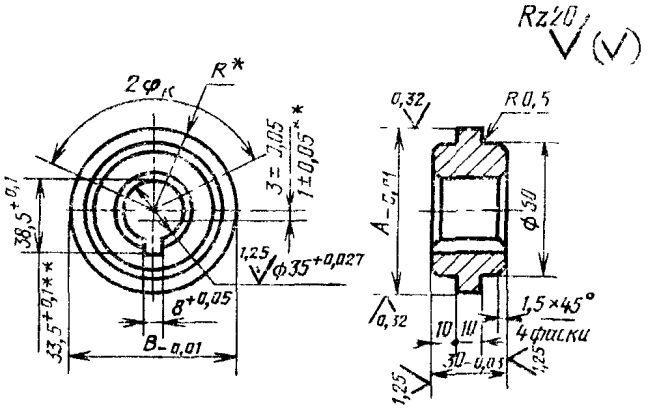

* Размер для справок.
** Для станка модели 5822

Номер кулачка	1	2	3	4	5	6	7	8	9	10
$2\varphi_к$	143°	155°	167°	179°	191°	203°	215°	227°	239°	251°
A	71,33	71,23	71,13	71,04	70,92	70,81	70,71	70,61	70,52	70,43
B	∅ 72									
R	36,33	36,23	36,13	36,04	35,92	35,81	35,71	35,61	35,52	35,43

Продолжение

Номер кулачка	11	12	13	14	15	16	17	18	19	20
$2\varphi_к$	143°	155°	167°	179	191	203	215°	227°	239°	251°
A	88 04	87,74	87,44	87,13	86,81	86,50	86,19	86,19	86,00	85,33
B	⌀ 90									
R	46 04	45,74	45,44	45,13	44,81	44,50	44,19	13,89	43,60	43,33

1 Материал — сталь марки 40Х по ГОСТ 4543—71
2 Твердость — 50 55 $HRC_э$.
3 Неуказанные предельные отклонения размеров h14, ±1 /2
4 Кулачки рекомендуются для станков с резьбошлифовальным кругом диаметром от 400 до 280 мм

ПРИЛОЖЕНИЕ 2
Рекомендуемое

ПРИМЕНЯЕМОСТЬ КУЛАЧКОВ

Номинальный диаметр резьбы d мм	Шаг P, мм	Величина затылования K, мм	Номер кулачка затылования для станка модели	
			5822	5822М
1,0	0,25	0,06	10	20
	0,20			
1,2	0,25			
	0,20		9	19
1,6	0 35	0,08	10	20
	0,20		7	17
2,0	0,40	0,09	8	18
	0,25		5	15
2,5	0,45	0,10	6	16
	0,35		4	14
3 0	0,50	0,11		
4,0	0,70			
5,0	0,80	0,14	2	12
	0,50		1	11
6,0	1 00	0,17	2	12
	0,75		1	11
8,0	1,25	0,20	6	16
	1 00		5	15
	0,75		4	14
10,0	1 50	0,20	3	13
	1,25		2	12
	1,00			
	0,75			
12,0	1,75	0,23	3	13
	1,50		2	12
	1,25			
	1,00		1	11

Продолжение

Номинальный диаметр резьбы d мм	Шаг P мм	Величина затылования K, мм	Номер кулачка затылования для станка модели	
			5822	5822М
14,0	2,00	0,28	3	13
	1,50		2	12
	1,25			
	1,00		1	11
16,0	2,00	0,27	10	20
	1,50		9	19
	1,00		8	18
18,0	2,50	0,28	10	20
	2,00		8	18
	1,50		7	17
	1,00		6	16
20,0	2,50	0,32	9	19
	2,00		8	18
	1,50		7	17
	1,00		6	16
22,0	2,50	0,35	9	19
	2,00		8	18
	1,50		7	17
	1,00		6	16
24,0	3,0	0,37	9	19
	2,0		7	17
	1,5		6	16
	1,0			
27,0	3,0	0,39	7	17
	2,0		6	16
	1,5		5	15
	1,0			
30,0	2,0	0,40	5	15
	1,5		4	14
	1,0		4	14
36,0	3,0	0,41	10	20
	2,0		9	19
	1,5			

gost.e-ecolog.ru