

ГОСУДАРСТВЕННЫЙ СТАНДАРТ
СОЮЗА ССР

КИТЕЛЬ ШЕРСТЯНОЙ ВЕДОМСТВЕННОГО НАЗНАЧЕНИЯ

ТЕХНИЧЕСКИЕ УСЛОВИЯ

ГОСТ 18825—84

Издание официальное

Цена 10 коп.

ГОСУДАРСТВЕННЫЙ КОМИТЕТ СССР ПО СТАНДАРТАМ
Москва

gost.e-ecolog.ru

РАЗРАБОТАН Министерством легкой промышленности СССР

ИСПОЛНИТЕЛИ

З. С. Чубарова, В. И. Малахова, А. Д. Касилова

ВНЕСЕН Министерством легкой промышленности СССР

Член Коллегии Н. В. Хвальковский

УТВЕРЖДЕН И ВВЕДЕН В ДЕЙСТВИЕ Постановлением Государственного комитета СССР по стандартам от 18 декабря 1984 г. № 4516

УДК 687.152 : 006.354 Группа М38

ГОСУДАРСТВЕННЫЙ СТАНДАРТ СОЮЗА ССР

КИТЕЛЬ ШЕРСТЯНОЙ ВЕДОМСТВЕННОГО НАЗНАЧЕНИЯ

Технические условия

Wool tunic for deparamental use. Specification

ГОСТ 18825—84

Взамен ГОСТ 18825—73

ОКП 85 8229

Постановлением Государственного комитета СССР по стандартам от 18 декабря 1984 г. № 4516 срок действия установлен

с 01.01.86
до 01.01.91

Несоблюдение стандарта преследуется по закону

Настоящий стандарт распространяется на шерстяной китель для начальствующего состава ведомственной, вневедомственной военизированной и профессиональной пожарной охраны.

1. ОСНОВНЫЕ РАЗМЕРЫ

1.1. Кители (черт. 1, 2) по размерам должны изготовляться на типовые фигуры второй и третьей полнотных групп для маршалов, генералов, адмиралов, полковников и капитанов I ранга СА и ВМФ, офицеров, прапорщиков и мичманов СА и ВМФ, военнослужащих сверхсрочной службы, военнообязанных запаса, предусмотренные ГОСТ 23167—78 и табл. 1—3 настоящего стандарта.

Издание официальное ★ Перепечатка воспрещена

© Издательство стандартов, 1985

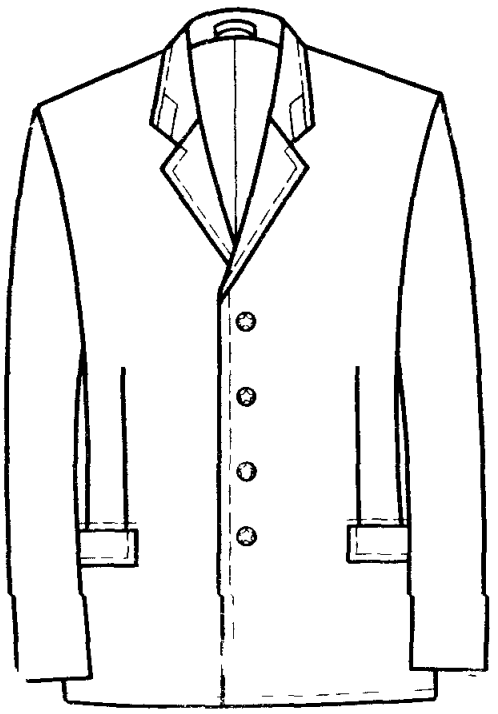

Черт. 1

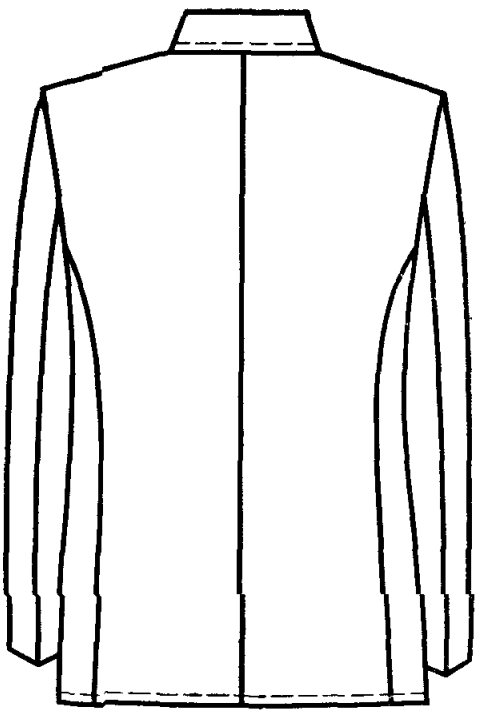

Черт. 2

Таблица 1

Рост типовой фигуры, см	Интервал роста военнослужащего, см	Условное обозначение роста
158	От 155 до 161	1
164	Св. 161 „ 167	2
170	„ 167 „ 173	3
176	„ 173 „ 179	4
182	„ 179 „ 185	5
188	„ 185 „ 191	6

Таблица 2

Обхват груди типовой фигуры, см	Интервал обхвата груди военнослужащего, см	Условное обозначение размера
88	От 86 до 90	44
92	Св. 90 „ 94	46
96	„ 94 „ 98	48
100	„ 98 „ 102	50
104	„ 102 „ 106	52
108	„ 106 „ 110	54
112	„ 110 „ 114	56
116	„ 114 „ 118	58
120	„ 118 „ 122	60

Таблица 3

Полнотная группа	Обхват груди, см								
	88	92	96	100	104	108	112	116	120
	Обхват талии, см								
2	70	74	78	82	86	—	—	—	—
3	—	—	—	—	—	96	100	104	108

1.2. Код ОКП на кители должен соответствовать указанному в табл. 4.

Таблица 4

Наименование кителя	Код ОКП
Китель из шерстяной ткани открытый, ВОХР, ППО, темно-синего цвета, арт. ткани 2205 «С»	85 8229 4331
Китель из шерстяной ткани открытый, ВОХР, ППО, темно-синего цвета, арт. ткани 2203 «С»	85 8229 4332
Китель из шерстяной ткани открытый, ВОХР, ППО, темно-синего цвета, арт. ткани 2233 «С»	85 8229 4337

1.3. Измерения готовых кителей должны соответствовать указанным в табл. 5 и на черт. 3—7.

Таблица 5

см

Номер измерения на чертеже	Наименование измерения	Полнотная группа	Рост	Обхват груди									Допускаемое отклонение
				88	92	96	100	104	108	112	116	120	
1	Длина спинки	2, 3	158	70,0	70,0	70,0	70,0	70,0	—	—	—	—	±1,0
			164	72,0	72,0	72,0	72,0	72,0	72,0	72,0	—	—	
			170	74,0	74,0	74,0	74,0	74,0	74,0	74,0	74,0	74,0	
			176	76,0	76,0	76,0	76,0	76,0	76,0	76,0	76,0	76,0	
			182	—	78,0	78,0	78,0	78,0	78,0	78,0	78,0	78,0	
			188	—	—	80,0	80,0	80,0	80,0	—	—	—	
2	Ширина спинки	2, 3	158—188	39,4	40,6	41,8	43,0	44,2	45,4	46,6	47,8	49,0	±1,0
3	Длина полочки	2	158	71,4	71,6	71,8	72,0	72,2	—	—	—	—	±1,0
			164	73,4	73,6	73,8	74,0	74,2	—	—	—	—	
			170	75,4	75,6	75,8	76,0	76,2	—	—	—	—	
			176	77,4	77,6	77,8	78,0	78,2	—	—	—	—	
			182	—	79,6	79,8	80,0	80,2	—	—	—	—	
			188	—	—	81,8	82,0	82,2	—	—	—	—	
		3	164	—	—	—	—	—	74,9	75,1	—	—	±1,0
			170	—	—	—	—	—	76,9	77,1	77,3	77,5	
			176	—	—	—	—	—	78,9	79,1	79,3	79,5	
			182	—	—	—	—	—	80,9	81,1	81,3	81,5	
			188	—	—	—	—	—	82,9	—	—	—	
4	Ширина полочки	2, 3	158—188	22,4	23,0	23,6	24,2	24,8	25,4	26,0	26,6	27,2	±1,0
5	Ширина кителя на уровне глубины проймы	2, 3	158—188	54,0	56,0	58,0	60,0	62,0	64,0	66,0	68,0	70,0	±1,0
6	Ширина кителя внизу (правая сторона на 2,0 см шире)	2	158—188	56,9	58,6	60,3	62,0	63,7	—	—	—	—	±1,0
		3	158—188	—	—	—	—	—	66,7	68,4	70,1	71,8	

Продолжение табл. 5

см

Номер измерения на чертеже	Наименование измерения	Полнотная группа	Рост	Обхват груди									Допускаемое отклонение
				88	92	96	100	104	108	112	116	120	
7	Расстояние от угла плечевого шва и горловины до шва притачивания клапана	2	158	49,9	50,2	50,5	50,8	51,1	—	—	—	—	±1,0
			164	51,1	51,4	51,7	52,0	52,3	—	—	—	—	
			170	52,3	52,6	52,9	53,2	53,5	—	—	—	—	
			176	53,5	53,8	54,1	54,4	54,7	—	—	—	—	
			182	—	55,0	55,3	55,6	55,9	—	—	—	—	
			188	—	—	55,5	56,8	57,1	—	—	—	—	
		3	164	—	—	—	—	—	53,1	53,4	—	—	±1,0
			170	—	—	—	—	—	54,3	54,6	54,9	55,2	
			176	—	—	—	—	—	55,5	55,8	56,1	56,4	
			182	—	—	—	—	—	56,7	57,0	57,3	57,6	
			188	—	—	—	—	—	57,9	—	—	—	
8	Расстояние от края борта до клапана (правая сторона на 1,0 см шире)	2	158—188	14,5	15,0	15,5	16,0	16,5	—	—	—	—	±0,5
		3	158—188	—	—	—	—	—	17,5	18,0	18,5	19,0	±0,5
9	Длина клапана	2, 3	158—188	15,0	15,0	15,0	16,0	16,0	16,0	17,0	17,0	17,0	±0,3
10	Ширина клапана	2, 3	158—188	5,5	5,5	5,5	5,5	5,5	5,5	5,5	5,5	5,5	±0,3
11	Длина рукава	2, 3	158	59,1	59,4	59,7	60,0	60,3	—	—	—	—	±1,0
			164	61,1	61,4	61,7	62,0	62,3	62,6	62,9	—	—	
			170	63,1	63,4	63,7	64,0	64,3	64,6	64,9	65,2	65,5	
			176	65,1	65,4	65,7	66,0	66,3	66,6	66,9	67,2	67,5	
			182	—	67,4	67,7	68,0	68,3	68,6	69,9	69,2	69,5	
			188	—	—	69,7	70,0	70,3	70,6	—	—	—	
12	Ширина рукава вверху	2, 3	158—188	19,4	20,0	20,6	21,2	21,8	22,4	23,0	23,6	24,2	±0,5
13	Ширина рукава внизу	2, 3	158—188	14,2	14,5	14,8	15,1	15,4	15,7	16,0	16,3	16,6	±0,3
14	Длина воротника	2, 3	158—188	42,8	44,0	45,2	46,4	47,6	48,8	50,0	51,2	52,4	±0,5
15	Ширина воротника посередине	2, 3	158—188	7,5	7,5	7,5	7,5	7,5	7,5	7,5	7,5	7,5	±0,3

Продолжение табл 5

см

Номер измерения на чертеже	Наименование измерения	Полнотная группа	Рост	Обхват груди									Допускаемое отклонение
				88	92	96	100	104	108	112	116	120	
16	Ширина воротника в концах	2, 3	158—188	4,2	4,2	4,2	4,2	4,2	4,2	4,2	4,2	4,2	±0,2
17	Ширина уступа лацкана	2, 3	158—188	4,2	4,2	4,2	4,2	4,2	4,2	4,2	4,2	4,2	±0,2
18	Ширина подборта внизу (правый на 2,0 см шире)	2, 3	158—188	7,0	7,0	7,0	7,0	7,0	7,0	7,0	7,0	7,0	±0,5
19	Расстояние между петлями (от нижней до верхней)	2, 3	158	19,8	19,8	19,8	19,8	19,8	—	—	—	—	±0,5
			164	21,0	21,0	21,0	21,0	21,0	21,0	21,0	—	—	
			170	22,2	22,2	22,2	22,2	22,2	22,2	22,2	22,2	22,2	
			176	23,4	23,4	23,4	23,4	23,4	23,4	23,4	23,4	23,4	
			182	—	24,6	24,6	24,6	24,6	24,6	24,6	24,6	24,6	
			188	—	—	25,8	25,8	25,8	—	—	—	—	

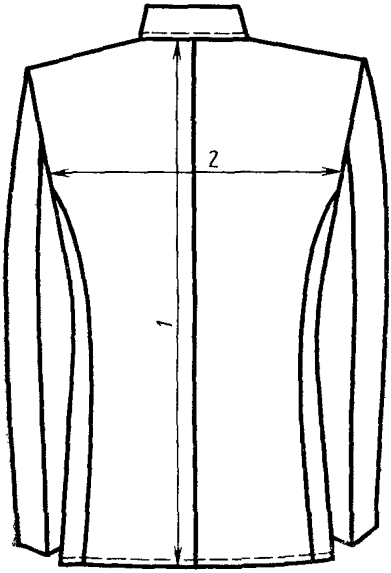

Черт. 3

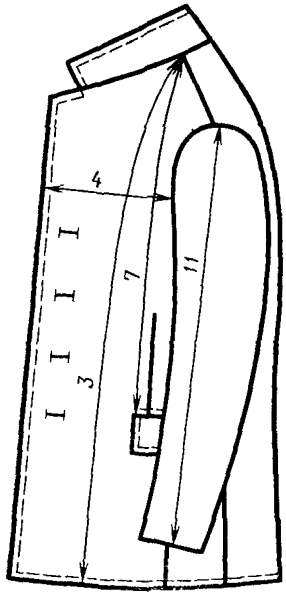

Черт. 4

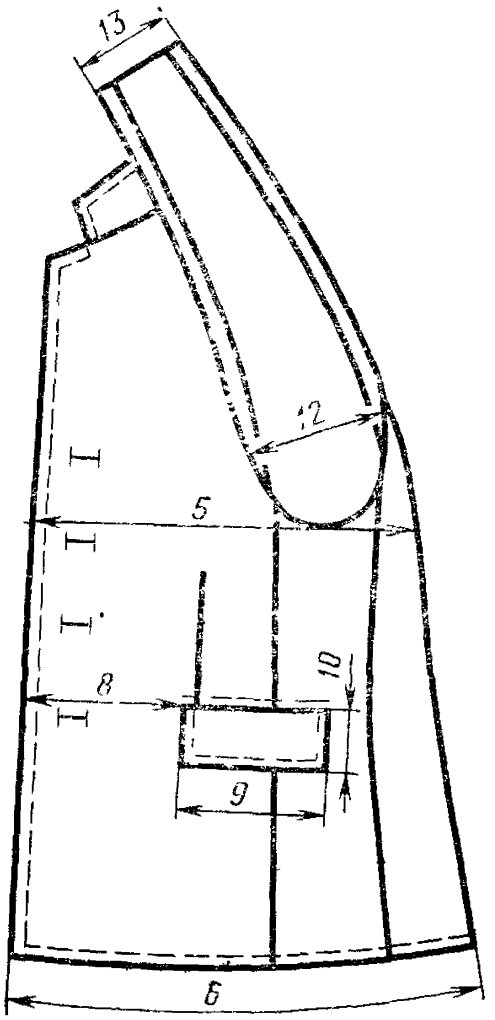

Черт. 5

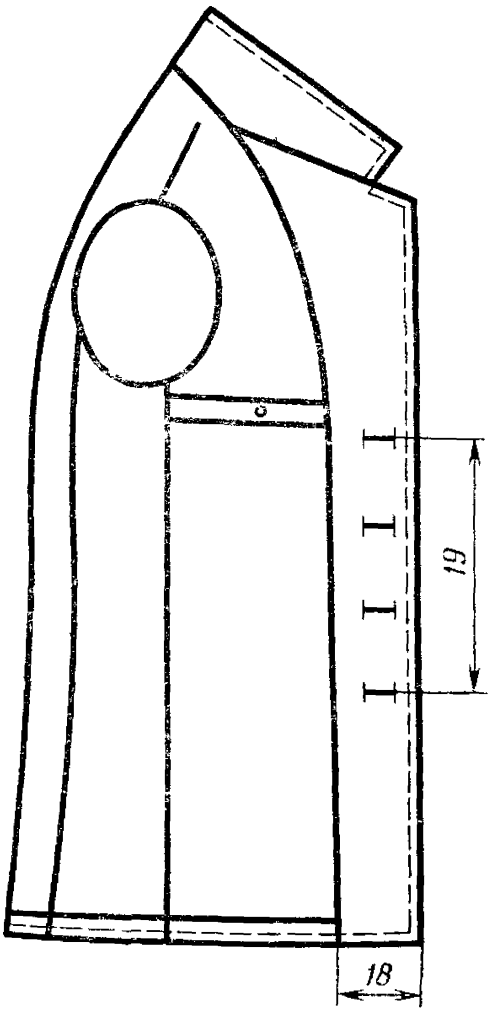

Черт. 6

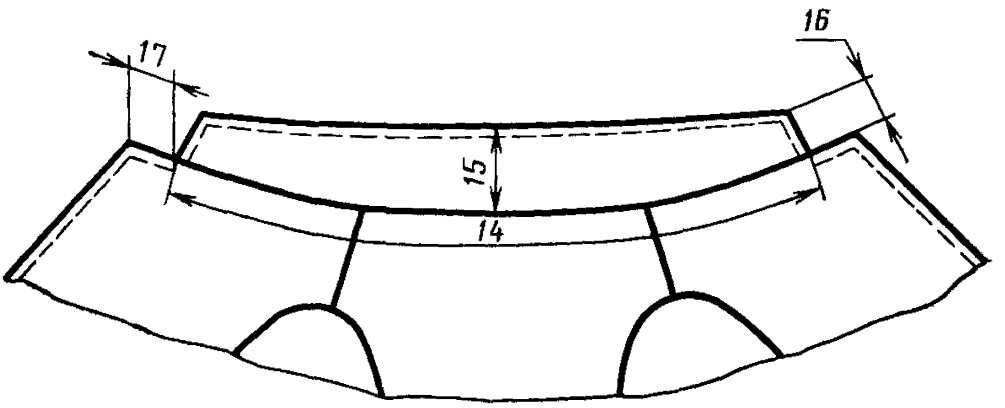

Черт. 7

2. ТЕХНИЧЕСКИЕ ТРЕБОВАНИЯ

2.1. Кители должны изготовляться в соответствии с требованиями настоящего стандарта, технологии поузловой обработки форменной одежды и образцом, утвержденным в установленном порядке.

2.2. Материалы

2.2.1. Кители должны изготовляться из материалов, указанных в табл. 6.

Таблица 6

Наименование материала	Нормативно техническая документация	Назначение материала
1. Ткань костюмная (кительная) темно-синего цвета арт. 2203 «С», 2205 «С», 2233 «С»	ГОСТ 19701—74 и по нормативно-технической документации	Для верха кителя
2. Саржа подкладочная арт. 42068, 42203	ГОСТ 20272—78	Для подкладки кителя и клапанов, подзоров боковых и внутренних карманов, вешалки
3. Сатин гладкокрашеный мерсеризованный серого, черного и темно-синего цветов	ГОСТ 6391—80	То же
4. Ткань карманная гладкокрашеная серого и черного цветов арт. 3848	ГОСТ 7896—76	Для подкладки боковых и внутренних карманов
5. Коленкор гладкокрашеный арт. 3805	ГОСТ 7138—83	Для сводки волоса, прокладок в лацканы, низ рукавов, под петли, горловину и пройму спинки, для долевиков карманов
6. Ткань бортовая малоусадочная арт. 10178, 10164	ГОСТ 5665—77	Для прокладки в полочки, воротник, плечевых накладок
7. Ткань клеевая бортовая прокладочная арт. 10178-Н5, 10164-Н5	Нормативно-техническая документация	Для плечевых накладок, прокладок в воротник и лацканы
8. Ткань бортовая клеевая с капроновым волосом арт. 7169	То же	Для прокладок в области груди
9. Лента полульняная шириной 9—12 мм	»	Для прокладывания в борта и проймы
10. Ткань кромочная клеевая арт. 330-Н5, 337-Н5	»	То же
11. Марля суровая	ГОСТ 11109—74	Для изготовления подокатников и ватных прокладок в плечевые накладки
12. Вата хлопчатобумажная швейная	ГОСТ 5679—74	То же

Продолжение табл. 6

Наименование материала	Нормативно-техническая документация	Назначение материала
13 Ватин хлопчатобумажный арт 917620, 917622	ГОСТ 19008—82	Для прокладок в пройму спинки, плечевые накладки и подокатников
14 Лента для вешалок арт 775 Р	Нормативно-техническая документация	Для вешалки и петель внутренних карманов
15 Пуговицы форменные цельноштампованные из анодированного алюминия диаметром 22 мм	То же	Для застегивания кителя
16 Пуговицы форменные с алюминиевым верхом и стальным или латунным низом диаметром 22 мм	»	То же
17 Пуговицы пластмассовые диаметром 14 мм	»	Для застегивания внутренних карманов
18 Нитки хлопчатобумажные швейные	ГОСТ 6309—80	
8,5 текс×3×2 (40/6)		Для соединения деталей кителя
16,5 текс×3 (40/3)		Для выстегивания бортовой прокладки и соединения деталей подкладки
13,0 текс×3 (50/3)		Для выстегивания лацканов и нижнего воротника
11,0 текс×3×2 (30/6)		Для пришивания пуговиц на специальной машине
16,5 текс×3×2 (10/6)		Для пришивания пуговиц ручным способом и разметывания пройм
27,0 текс×3×3 (0/9)		Для прокладывания в петли
19 Нитки швейные из натурального шелка. № 33	ГОСТ 22665—83	Для отделочных строчек и закрепок
№ 16		Для обметывания петель
20 Нитки швейные лавсановые	По нормативно-технической документации	
29,4 текс×2 (60Л)		То же
11,1 текс×3 (33Л)		Для отделочных строчек и закрепок

Примечание По согласованию с заказчиком допускается применять другие материалы по качеству не ниже указанных в табл 6

2.3. Внешний вид

2.3.1. Китель *полуприлегающего силуэта* с центральной бортовой застежкой на четыре петли и пуговицы с отложным воротником и лацканами. Концы воротника с петлицами.

Полочки с отрезными боковыми частями, передними вытачками, внешними прорезными боковыми карманами с клапанами. На подкладке полочек внутренние прорезные карманы с листочками, застегивающимися на пуговицы. Спинка со швом посередине. Рукава втачные двухшовные. Воротник, борта, клапаны карманов и низ кителя прострочены отделочной строчкой на расстоянии 0,2—0,3 см от края.

2.4. Основные требования к изготовлению

2.4.1. Раскрой деталей кителя — по ГОСТ 19902—79.

2.4.2. Классификация и виды стежков, строчек и швов, применяемых для изготовления кителей, — по ГОСТ 12807—79.

Требования к стежкам, строчкам и швам — по нормативно-технической документации.

2.4.3. В готовых кителях допускаются:

нижний воротник из тканей «сюнт» и «фильц» с клеевой бортовкой;

лацканы и воротники с клеевыми прокладками;

полочки, дублированные клеевыми прокладками;

подкладка полочки отрезная по линии входа в карман;

пуговицы по борту, пришитые насквозь.

2.4.4. На концы воротника настрачивают петлицы на расстоянии 0.2—0,3 см от отлета воротника.

2.4.5. На левой полочке обметывают четыре петли на расстоянии 2,5 см от края борта; нижнюю — на расстоянии 1,5 см ниже линии, проведенной от верхнего угла кармана параллельно линии низа кителя. Длина петель — 2,5 см.

2.4.6. Пуговицы пришивают в соответствии с расположением петель:

на правой полочке — четыре пуговицы: первую (верхнюю) — 3,5 см, вторую — 3,8 см, третью — 4,2 см, четвертую — 4,5 см от края борта;

на листочках внутренних карманов — по одной пуговице.

2.4.7. Форменные пуговицы должны быть одного оттенка и пришиты так, чтобы рукоятка серпа и молота были обращены вниз.

2.4.8. Определение сортности готовых кителей — по ГОСТ 11259—79.

2.4.9. Пособие для построения чертежей лекал и спецификация деталей кителя приведены соответственно в рекомендуемом приложении 1 и справочном приложении 2.

3. ПРАВИЛА ПРИЕМКИ И МЕТОДЫ КОНТРОЛЯ

3.1. Правила приемки кителей — по ГОСТ 24782—81.

Методы контроля качества кителей — по ГОСТ 4103—82

4. МАРКИРОВКА, УПАКОВКА, ТРАНСПОРТИРОВАНИЕ И ХРАНЕНИЕ

4.1. Маркировка, упаковка, транспортирование кителей — по ГОСТ 19159—73 со следующим дополнением:

размеры кителя обозначаются полными величинами размерных признаков;

дополнительные реквизиты: размер и рост, наносимые рядом, обозначаются полуобхватом груди и условным обозначением роста.

Пример обозначения размеров кителя, изготовленного на типовую фигуру ростом 170 см, обхватом груди 100 см и обхватом талии 82 см: 170—100—82 (50/3).

4.2. Маркировка, упаковка, транспортирование и хранение кителей, транспортируемых в районы Крайнего Севера и труднодоступные районы — по ГОСТ 15846—79.

4.3. Кители должны храниться в закрытых проветриваемых помещениях на расстоянии не менее 1 м от отопительных приборов.

ПРИЛОЖЕНИЕ 1
Рекомендуемое

Пособие для построения чертежей лекал кителя

см

Обозначение конструктивной линии на чертеже	Полнотная группа	Рост	Обхват груди								
			88	92	96	100	104	108	112	116	120
			Спинка (черт. 1)								
АГ	2,3	158—188	27,5	28,0	28,5	29,0	29,5	30,0	30,5	31,0	31,5
АУ	2,3	158—188	13,4	13,7	14,0	14,3	14,6	14,9	15,2	15,5	15,8
АТ	2,3	158	44,2	44,4	44,6	44,8	45,0	—	—	—	—
		164	45,2	45,4	45,6	45,8	46,0	46,2	46,4	—	—
		170	46,2	46,4	46,6	46,8	47,0	47,2	47,4	47,6	47,8
		176	47,2	47,4	47,6	47,8	48,0	48,2	48,4	48,6	48,8
		182	—	48,4	48,6	48,8	49,0	49,2	49,4	49,6	49,8
		188	—	—	49,6	49,8	50,0	50,2	—	—	—
ТБ	2,3	158	17,0	17,0	17,0	17,0	17,0	—	—	—	—
		164	17,5	17,5	17,5	17,5	17,5	17,5	17,5	—	—
		170	18,0	18,0	18,0	18,0	18,0	18,0	18,0	18,0	18,0
		176	18,5	18,5	18,5	18,5	18,5	18,5	18,5	18,5	18,5
		182	—	19,0	19,0	19,0	19,0	19,0	19,0	19,0	19,0
		188	—	—	19,5	19,5	19,5	19,5	—	—	—
АН	2,3	158	75,5	75,5	75,5	75,5	75,5	—	—	—	—
		164	77,5	77,5	77,5	77,5	77,5	77,5	77,5	—	—
		170	79,5	79,5	79,5	79,5	79,5	79,5	79,5	79,5	79,5
		176	81,5	81,5	81,5	81,5	81,5	81,5	81,5	81,5	81,5
		182	—	83,5	83,5	83,5	83,5	83,5	83,5	83,5	83,5
		188	—	—	85,5	85,5	85,5	85,5	—	—	—
A_1A_2	2,3	158—188	8,9	9,1	9,3	9,5	9,7	9,9	10,1	10,3	10,5
A_2A_3	2,3	158—188	2,7	2,8	2,9	3,0	3,1	3,2	3,3	3,4	3,5

Продолжение

см

Обозначение конструктивной линии на чертеже	Полнотная группа	Рост	Обхват груди								
			88	92	96	100	104	108	112	116	120
$А_2I$	2,3	158—188	1,9	1,9	2,0	2,0	2,1	2,1	2,2	2,2	2,3
$Г_1Г_2$	2,3	158—188	21,4	22,0	22,6	23,2	23,8	24,4	25,0	25,6	26,2
$Г_2П$	2,3	158—188	23,0	23,5	24,0	24,5	25,0	25,5	26,0	26,5	27,0
$Г_2П_1$	2,3	158—188	11,4	11,6	11,8	12,0	12,2	12,4	12,6	12,8	13,0
$Г_2Г_3$	2,3	158—188	5,7	5,8	5,9	6,0	6,1	6,2	6,3	6,4	6,5
$ПП_2$	2,3	158—188	3,6	3,5	3,4	3,3	3,2	3,1	3,0	2,9	2,8
$Г_3Г_4$	2,3	158—188	0,9	1,0	1,1	1,2	1,3	1,4	1,5	1,6	1,7
$Т_1Т_2$	2	158—188	15,4	16,1	16,8	17,5	18,2	—	—	—	—
	3	158—188	—	—	—	—	—	19,4	20,1	20,8	21,5
$Б_1Б_2$	2	158—188	17,5	18,0	18,5	19,0	19,5	—	—	—	—
	3	158—188	—	—	—	—	—	20,5	21,0	21,5	22,0
$Н_1Н_2$	2	158—188	17,8	18,3	18,8	19,3	19,8	—	—	—	—
	3	158—188	—	—	—	—	—	20,7	21,2	21,7	22,2
Полочка (черт 2 — полнотная группа 2, черт 4 — полнотная группа 3)											
$Г_5Т_3$	2,3	158	16,7	16,4	16,1	15,8	15,5	—	—	—	—
		164	17,7	17,4	17,1	16,8	16,5	16,2	15,9	—	—
		170	18,7	18,4	18,1	17,8	17,5	17,2	16,9	16,6	16,3
		176	19,7	19,4	19,1	18,8	18,5	18,2	17,9	17,6	17,3
		182	—	20,4	20,1	19,8	19,5	19,2	18,9	18,6	18,3
		188	—	—	21,1	20,8	20,5	20,2	—	—	—
$Г_5Н_3$	2	158	49,7	49,3	48,9	48,5	48,1	—	—	—	—
		164	51,7	51,3	50,9	50,5	50,1	—	—	—	—
		170	53,7	53,3	52,9	52,5	52,1	—	—	—	—
		176	55,7	55,3	54,9	54,5	54,1	—	—	—	—
		182	—	57,3	56,9	56,5	56,1	—	—	—	—
		188	—	—	58,9	58,5	58,1	—	—	—	—

Продолжение

см

Обозначение конструктивной линии на чертеже	Полнотная группа	Рост	Обхват груди								
			88	92	96	100	104	108	112	116	120
$Г_5Н_3$	3	164	—	—	—	—	—	50,2	49,8	—	—
		170	—	—	—	—	—	52,2	51,8	51,4	51,0
		176	—	—	—	—	—	54,2	53,8	53,4	53,0
		182	—	—	—	—	—	56,2	55,8	55,4	55,0
		188	—	—	—	—	—	58,2	—	—	—
$Т_3Б_3$	2,3	158	17,0	17,0	17,0	17,0	17,0	—	—	—	—
		164	17,5	17,5	17,5	17,5	17,5	17,5	17,5	—	—
		170	18,0	18,0	18,0	18,0	18,0	18,0	18,0	18,0	18,0
		176	18,5	18,5	18,5	18,5	18,5	18,5	18,5	18,5	18,5
		182	—	19,0	19,0	19,0	19,0	19,0	19,0	19,0	19,0
		188	—	—	19,5	19,5	19,5	19,5	—	—	—
$Г_5Г_6$	2	158—188	9,3	9,7	10,1	10,5	10,9	—	—	—	—
	3	158—188	—	—	—	—	—	11,0	11,4	11,8	12,2
$Г_5Г_7=Т_3Т_4$	2,3	158—188	20,5	21,2	21,9	22,6	23,3	24,0	24,7	25,4	26,1
$Г_6Г_4$	2	158—188	26,2	26,8	27,4	28,0	28,6	—	—	—	—
	3	158—188	—	—	—	—	—	29,7	30,3	30,9	31,5
$А_4А_5$	2,3	158—188	8,0	8,2	8,4	8,6	8,8	9,0	9,2	9,4	9,6
$А_4А_6$	2,3	158—188	5,2	5,4	5,6	5,8	6,0	6,2	6,4	6,6	6,8
$А_5А_7$	2,3	158—188	8,2	8,4	8,6	8,8	9,0	9,2	9,4	9,6	9,8
$аа_1$	2,3	158—188	1,7	1,8	1,9	2,0	2,1	2,2	2,3	2,4	2,5
$Г_7П_3$	2	158—188	18,5	19,0	19,5	20,0	20,5	—	—	—	—
	3	158—188	—	—	—	—	—	21,5	22,0	22,5	23,0
$Г_7Г_8=Т_4Т_5$	2	158—188	3,6	3,7	3,8	3,9	4,0	—	—	—	—
	3	158—188	—	—	—	—	—	4,3	4,4	4,5	4,6
$Г_72$	2,3	158—188	2,7	2,8	2,8	2,9	2,9	3,0	3,0	3,1	3,1
$Т_5Т_5'$	3	158—188	—	—	—	—	—	1,0	1,0	1,0	1,0
$Б_3Б_4$	2	158—188	24,6	25,4	26,2	27,0	27,8	—	—	—	—
	3	158—188	—	—	—	—	—	29,6	30,4	31,2	32,0
$Н_3Н_4$	2	158—188	25,1	25,9	26,7	27,5	28,3	—	—	—	—
	3	158—188	—	—	—	—	—	30,0	30,8	31,6	32,4

Продолжение

см

Обозначение конструктивной линии на чертеже	Полнотная группа	Рост	Обхват груди								
			88	92	96	100	104	108	112	116	120
$Г_7Г_9$	2	158—188	7,4	7,6	7,8	8,0	8,2	—	—	—	—
	3	158—188	—	—	—	—	—	8,0	8,2	8,4	8,6
$Т_4Т_6$	2	158—188	6,5	6,7	6,9	7,1	7,3	—	—	—	—
	3	158—188	—	—	—	—	—	7,1	7,3	7,5	7,7
$Т_5К$	2	158	8,4	8,4	8,4	8,4	8,4	—	—	—	—
		164	8,6	8,6	8,6	8,6	8,6	—	—	—	—
		170	8,8	8,8	8,8	8,8	8,8	—	—	—	—
		176	9,0	9,0	9,0	9,0	9,0	—	—	—	—
		182	—	9,2	9,2	9,2	9,2	—	—	—	—
		188	—	—	9,4	9,4	9,4	—	—	—	—
	3	164	—	—	—	—	—	9,1	9,1	—	—
		170	—	—	—	—	—	9,3	9,3	9,3	9,3
		176	—	—	—	—	—	9,5	9,5	9,5	9,5
		182	—	—	—	—	—	9,7	9,7	9,7	9,7
		188	—	—	—	—	—	9,9	—	—	—
$Т_6К_1$	2,3	158	9,2	9,2	9,2	9,2	9,2	—	—	—	—
		164	9,4	9,4	9,4	9,4	9,4	9,4	9,4	—	—
		170	9,6	9,6	9,6	9,6	9,6	9,6	9,6	9,6	9,6
		176	9,8	9,8	9,8	9,8	9,8	9,8	9,8	9,8	9,8
		182	—	10,0	10,0	10,0	10,0	10,0	10,0	10,0	10,0
		188	—	—	10,2	10,2	10,2	10,2	—	—	—
$КК_2$	2	158—188	1,0	1,0	1,0	1,0	1,0	—	—	—	—
	3	158—188	—	—	—	—	—	1,8	1,8	1,8	1,8
$К_2К_4=К_5К_6$	2	158—188	10,6	10,9	11,2	11,5	11,8	—	—	—	—
	3	158—188	—	—	—	—	—	13,0	13,3	13,6	13,9
$Т_3Е$	2,3	158	10,6	10,6	10,6	10,6	10,6	—	—	—	—
		164	10,8	10,8	10,8	10,8	10,8	10,8	10,8	—	—
		170	11,0	11,0	11,0	11,0	11,0	11,0	11,0	11,0	11,0
		176	11,2	11,2	11,2	11,2	11,2	11,2	11,2	11,2	11,2
		182	—	11,4	11,4	11,4	11,4	11,4	11,4	11,4	11,4
		188	—	—	11,6	11,6	11,6	11,6	—	—	—

Продолжение

см

Обозначение конструктивной линии на чертеже	Полнотная группа	Рост	Обхват груди								
			88	92	96	100	104	108	112	116	120
EE_1	2,3	158	20,6	20,6	20,6	20,6	20,6	—	—	—	—
		164	21,8	21,8	21,8	21,8	21,8	21,8	21,8	—	—
		170	23,0	23,0	23,0	23,0	23,0	23,0	23,0	23,0	23,0
		176	24,2	24,2	24,2	24,2	24,2	24,2	24,2	24,2	24,2
		182	—	25,4	25,4	25,4	25,4	25,4	25,4	25,4	25,4
		188	—	—	26,6	26,6	26,6	26,6	—	—	—
Боковая часть полочки (черт. 3)											
$\Gamma_{10}T_7$	2,3	158	16,7	16,4	16,1	15,8	15,5	—	—	—	—
		164	17,7	17,4	17,1	16,8	16,5	16,2	15,9	—	—
		170	18,7	18,4	18,1	17,8	17,5	17,2	16,9	16,6	16,3
		176	19,7	19,4	19,1	18,8	18,5	18,2	17,9	17,6	17,3
		182	—	20,4	20,1	19,8	19,5	19,2	18,9	18,6	18,3
		188	—	—	21,1	20,8	20,5	20,2	19,9	—	—
$\Gamma_{10}H_5$	2,3	158	48,0	47,5	47,0	46,5	46,0	—	—	—	—
		164	50,0	49,5	49,0	48,5	48,0	47,5	47,0	—	—
		170	52,0	51,5	51,0	50,5	50,0	49,5	49,0	48,5	48,0
		176	54,0	53,5	53,0	52,5	52,0	51,5	51,0	50,5	50,0
		182	—	55,5	55,0	54,5	54,0	53,5	53,0	52,5	52,0
		188	—	—	57,0	56,5	56,0	55,5	—	—	—
$T_7Б_5$	2,3	158	17,0	17,0	17,0	17,0	17,0	—	—	—	—
		164	17,5	17,5	17,5	17,5	17,5	17,5	17,5	—	—
		170	18,0	18,0	18,0	18,0	18,0	18,0	18,0	18,0	18,0
		176	18,5	18,5	18,5	18,5	18,5	18,5	18,5	18,5	18,5
		182	—	19,0	19,0	19,0	19,0	19,0	19,0	19,0	19,0
		188	—	—	19,5	19,5	19,5	—	—	—	—
$\Gamma_{10}\Gamma_{11}$	2	158—188	4,3	4,2	4,1	4,0	3,9	—	—	—	—
	3	158—188	—	—	—	—	—	3,3	3,2	3,1	3,0

Продолжение

см

Обозначение конструктивной линии на чертеже	Полнотная группа	Рост	Обхват груди								
			88	92	96	100	104	108	112	116	120
$Г_{11}Г_{12}$	2,3	158—188	12,0	12,5	13,0	13,5	14,0	14,5	15,0	15,5	16,0
$Т_7Т_8$	2,3	158—188	4,0	3,9	3,8	3,7	3,6	3,5	3,4	3,3	3,2
$Т_8Т_9$	2	158—188	10,8	11,3	11,8	12,3	12,8	—	—	—	—
	3	158—188	—	—	—	—	—	13,8	14,3	14,8	15,3
$Б_5Б_6$	2	158—188	5,2	5,2	5,2	5,2	5,2	—	—	—	—
	3	158—188	—	—	—	—	—	5,3	5,3	5,3	5,3
$Б_6Б_7$	2	158—188	15,1	15,5	15,9	16,3	16,7	—	—	—	—
	3	158—188	—	—	—	—	—	17,3	17,7	18,1	18,5
$Н_6Н_7$	2	158—188	16,8	17,2	17,6	18,0	18,4	—	—	—	—
	3	158—188	—	—	—	—	—	18,8	19,2	19,6	20,0
$Г_{12}Г_{13}$	2,3	158—188	5,9	6,0	6,1	6,2	6,3	6,4	6,5	6,6	6,7
$Г_{12}З$	2,3	158—188	4,6	4,7	4,8	4,9	5,0	5,1	5,2	5,3	5,4
Верхняя часть рукава (черт. 5)											
$АВ$	2	158—188	18,1	18,4	18,7	19,0	19,3	—	—	—	—
	3	158—188	—	—	—	—	—	20,1	20,4	20,7	21,0
$АЛ$	2,3	158	33,1	33,4	33,7	34,0	34,3	—	—	—	—
		164	34,1	34,4	34,7	35,0	35,3	35,6	35,9	—	—
		170	35,1	35,4	35,7	36,0	36,3	36,6	36,9	37,2	37,5
		176	36,1	36,4	36,7	37,0	37,3	37,6	37,9	38,2	38,5
		182	—	37,4	37,7	38,0	38,3	38,6	38,9	39,2	39,5
		188	—	—	38,7	39,0	39,3	39,6	—	—	—
$АН$	2,3	158	65,6	65,9	66,2	66,5	66,8	—	—	—	—
		164	67,6	67,9	68,2	68,5	68,8	69,1	69,4	—	—
		170	69,6	69,9	70,2	70,5	70,8	71,1	71,4	71,7	72,0
		176	71,6	71,9	72,2	72,5	72,8	73,1	73,4	73,7	74,0
		182	—	73,9	74,2	74,5	74,8	75,1	75,4	75,7	76,0
		188	—	—	76,2	76,5	76,8	77,1	—	—	—

Продолжение

см

Обозначение конструктивной линии на чертеже	Полнотная группа	Рост	Обхват груди								
			88	92	96	100	104	108	112	116	120
АП	2,3	158—188	22,2	22,8	23,4	24,0	24,6	25,2	25,8	26,4	27,0
АО	2,3	158—188	9,6	9,9	10,2	10,5	10,8	11,1	11,4	11,7	12,0
$ПП_1$	2,3	158—188	7,2	7,3	7,4	7,5	7,6	7,7	7,8	7,9	8,0
$аа_1$	2,3	158—188	1,6	1,8	2,0	2,2	2,4	2,6	2,8	3,0	3,2
$ВВ_1$	2,3	158—188	22,6	23,2	23,8	24,4	25,0	25,6	26,2	26,8	27,4
$ЛЛ_1$	2,3	158—188	22,5	23,0	23,5	24,0	24,5	25,0	25,5	26,0	26,5
$НН_1$	2,3	158—188	15,6	15,9	16,2	16,5	16,8	17,1	17,4	17,7	18,0
Нижняя часть рукава (черт 6)											
$В_2Л_2$	2,3	158	15,0	15,0	15,0	15,0	15,0	—	—	—	—
		164	16,0	16,0	16,0	16,0	16,0	15,5	15,5	—	—
		170	17,0	17,0	17,0	17,0	17,0	16,5	16,5	16,5	16,5
		176	18,0	18,0	18,0	18,0	18,0	17,5	17,5	17,5	17,5
		182	—	19,0	19,0	19,0	19,0	18,5	18,5	18,5	18,5
		188	—	—	20,0	20,0	20,0	19,5	—	—	—
$В_2Н_2$	2,3	158	47,5	47,5	47,5	47,5	47,5	—	—	—	—
		164	49,5	49,5	49,5	49,5	49,5	49,0	49,0	—	—
		170	51,5	51,5	51,5	51,5	51,5	51,0	51,0	51,0	51,0
		176	53,5	53,5	53,5	53,5	53,5	53,0	53,0	53,0	53,0
		182	—	55,5	55,5	55,5	55,5	55,0	55,0	55,0	55,0
		188	—	—	57,5	57,5	57,5	57,0	—	—	—
$В_2В_3$	2,3	158—188	7,3	7,7	8,1	8,5	8,9	9,3	9,7	10,1	10,5
$В_2В_4$	2,3	158—188	17,1	17,7	18,3	18,9	19,5	20,1	20,7	21,3	21,9
$В_4Л_2$	2	158—188	10,9	11,1	11,3	11,5	11,7	—	—	—	—
	3	158—188	—	—	—	—	—	12,4	12,6	12,8	13,0
$Л_2Л_3$	2,3	158—188	18,0	18,5	19,0	19,5	20,0	20,5	21,0	21,5	22,0
$Н_2Н_3$	2,3	158—188	13,6	13,9	14,2	14,5	14,8	15,1	15,4	15,7	16,0

Продолжение

см

Обозначение конструктивной линии на чертеже	Полнотная группа	Рост	Обхват груди								
			88	92	96	100	104	108	112	116	120
Подборт (черт 2, 4)											
A_7A_8	2,3	158—188	10,8	11,2	11,6	12,0	12,4	12,8	13,2	13,6	14,0
$Г_5Г_{14}$	2	158—188	8,0	8,0	8,0	8,0	—	—	—	—	—
	3	158—188	—	—	—	—	—	8,5	8,5	8,5	8,5
T_3T_{13}	2,3	158—188	6,5	6,5	6,5	6,5	6,5	6,5	6,5	6,5	6,5
H_3H_{13}	2,3	158—188	5,0	5,0	5,0	5,0	5,0	5,0	5,0	5,0	5,0
Нижний воротник (черт 7)											
AA_1	2,3	158—188	14,3	14,5	14,7	14,9	15,1	15,3	15,5	15,7	15,9
AA_2	2,3	158—188	22,3	22,9	23,5	24,1	24,7	25,3	25,9	26,5	27,1
Верхний воротник (черт 8)											
AA_1	2,3	158—188	13,3	13,5	13,7	13,9	14,1	14,3	14,5	14,7	14,9
AA_2	2,3	158—188	23,3	23,9	24,5	25,1	25,7	26,3	26,9	27,5	28,1
Клапан бокового кармана (черт 9)											
AA_1	2,3	158—188	16,8	16,8	16,8	17,8	17,8	17,8	18,8	18,8	18,8
Подкладка бокового кармана (черт 15)											
AA_1	2,3	158—188	18,5	18,5	18,5	19,5	19,5	19,5	20,0	20,0	20,0
AA_2	2,3	158—170	36,0	36,0	36,0	36,0	36,0	36,0	36,0	36,0	36,0
	2,3	176—188	38,0	38,0	38,0	38,0	38,0	38,0	38,0	38,0	38,0

Примечания:

1 Точки, обозначенные на чертежах буквой *а* находятся на середине соответствующих прямых, обозначенные буквой *б* — на $^1/_3$ соответствующих прямых.

2. Лекала подкладки кителя строят по лекалам верха (черт. 10—14).

3. Лекала подкладки клапанов строят по лекалу клапана с уменьшением по боковым и нижней сторонам на 0,2 см.

При обработке клапанов на полуавтомате лекала подкладки и клапана равны по величине.

4. Лекало листочки строят длиной 16,0 см, шириной — 5,5 см.

При обработке кармана в отрезной части подкладки полочки, листочку строят длиной, равной расстоянию от подбортa до шва притачивания боковой части подкладки полочки.

5 Лекало прокладки воротника, при соединении его с горловиной настрочным швом, строят равным по величине лекалу нижнего воротника

При втачивании его в горловину — прокладку внизу строят до шва втачивания

6 Лекала верхних плечевых накладок и прокладок спинки строят по лекалам верха спинки и полочки (черт 17—19).

7 Лекала прокладки из ватина (3 слоя) строят по лекалам верхних плечевых накладок с уменьшением по длине и ширине между слоями 1,0—2,0 см (черт 20).

8 Лекала бортовой прокладки, прокладки в лацканы и борта строят по лекалам полочки (черт 21)

9 Лекала волосяной прокладки и столбика строят по лекалам бортовой прокладки (черт 21).

10 Лекало подокатника рукава строят шириной 5,5 см, длиной 32,0—35,0 см, боковые стороны округляют

11. Лекала прокладки в низки рукавов строят шириной 4,0 см, длиной, равной ширине рукава внизу.

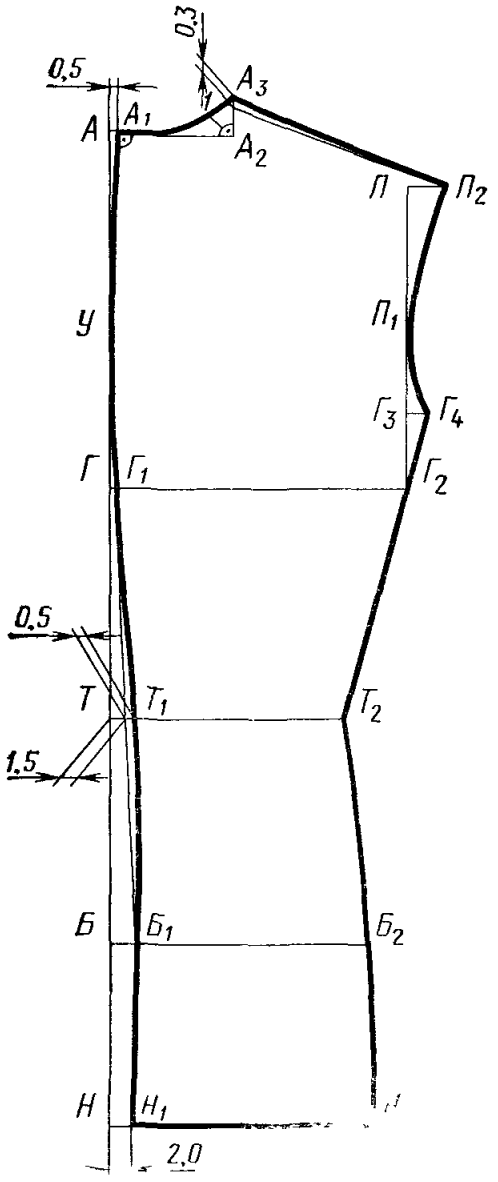
0,5
0,3
А
А1
А3
А2
П
П2
У
П1
Г3
Г4
Г
Г1
Г2
0,5
Т
Т1
Т2
1,5
Б
Б1
Б2
Н
Н1
2,0

Черт. 1

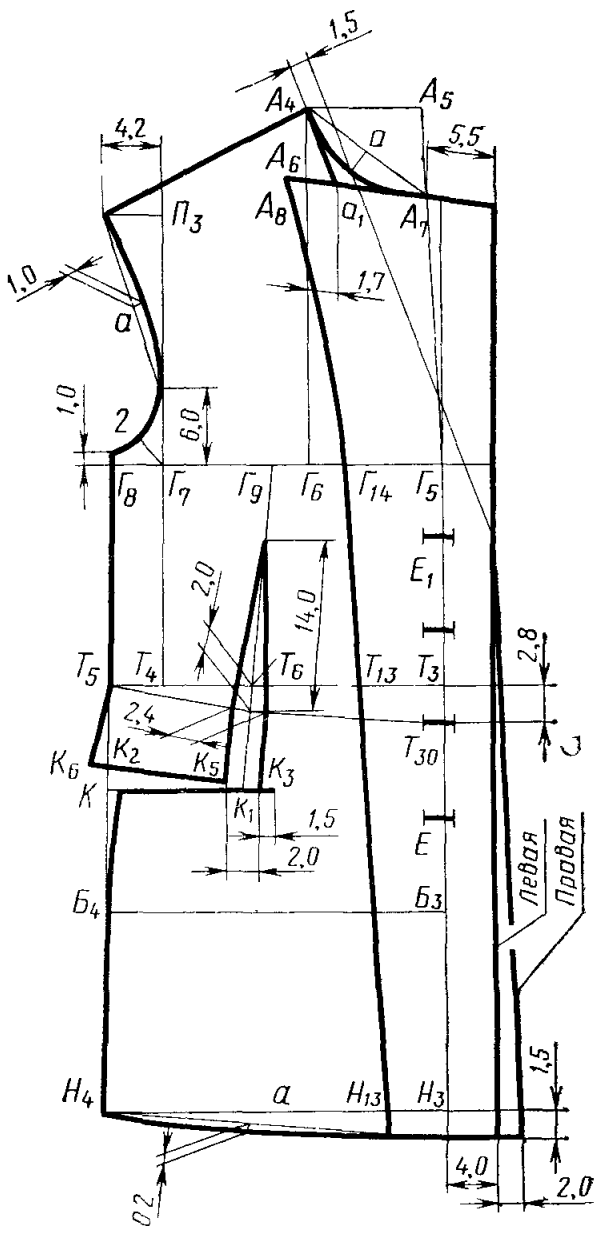
1,5
А4
А5
4,2
5,5
А6
П3
А8
а1
А7
1,7
1,0
а
1,0
2
6,0
Г8
Г7
Г9
Г6
Г14
Г5
Е1
2,0
14,0
2,8
Т5
Т4
Т6
Т13
Т3
2,4
К6
К2
К5
К3
Т30
К
К1
1,5
2,0
Е
Б4
Б3
Левая
Правая
Н4
а
Н13
Н3
1,5
4,0
2,0
0,2

Черт. 2

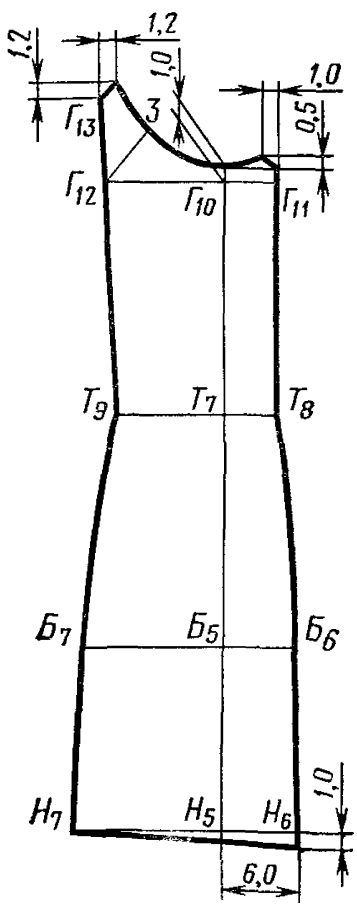
1,2
1,2
1,0
1,0
0,5
3
Г13
Г12
Г10
Г11
Т9
Т7
Т8
Б7
Б5
Б6
Н7
Н5
Н6
1,0
6,0

Черт. 3

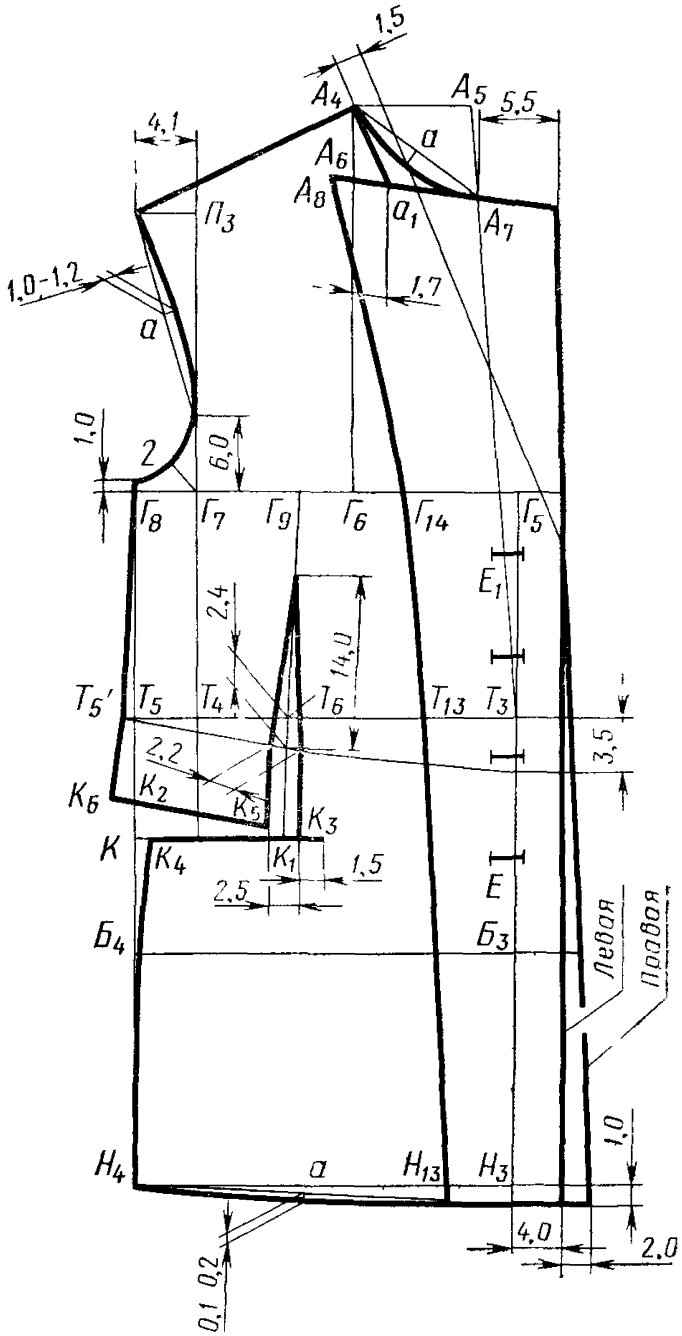
1,5
А4
А5
5,5
4,1
А6
а
А8
а1
А7
П3
1,0-1,2
1,7
а
1,0
2
6,0
Г8
Г7
Г9
Г6
Г14
Г5
Е1
2,4
14,0
Т5'
Т5
Т4
Т6
Т13
Т3
3,5
2,2
К6
К2
К5
К3
К
К4
К1
1,5
2,5
Е
Б4
Б3
Левая
Правая
Н4
а
Н13
Н3
1,0
4,0
2,0
0,1
0,2

Черт. 4

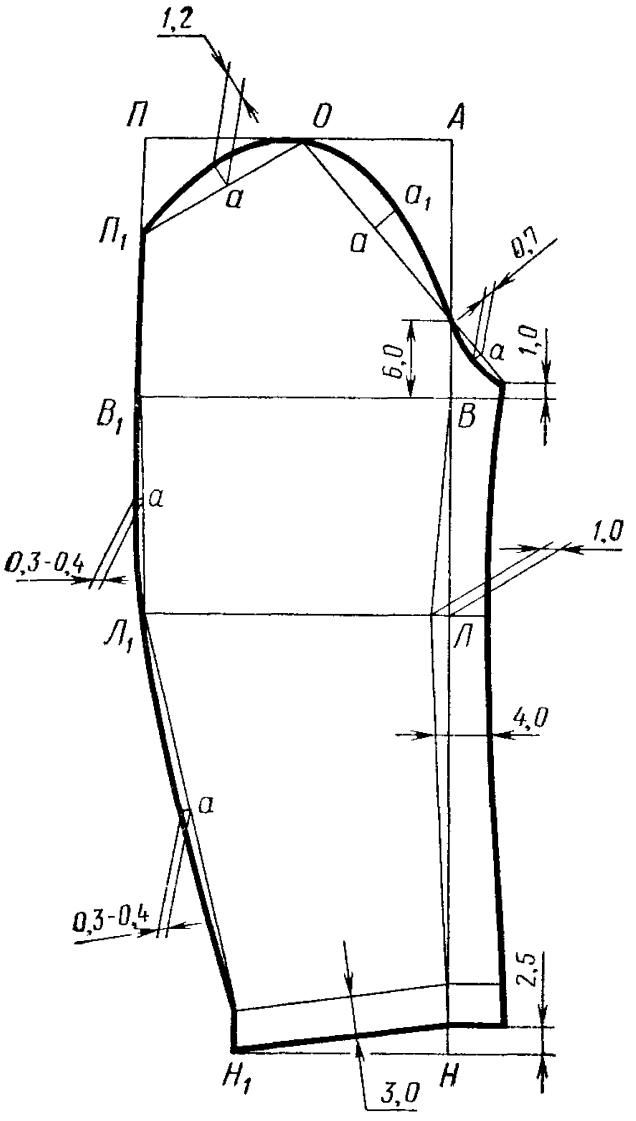
1,2
П
О
А
П1
а
а1
а
0,7
а
6,0
1,0
В1
В
а
0,3-0,4
1,0
Л1
Л
4,0
а
0,3-0,4
2,5
Н1
3,0
Н

Черт. 5

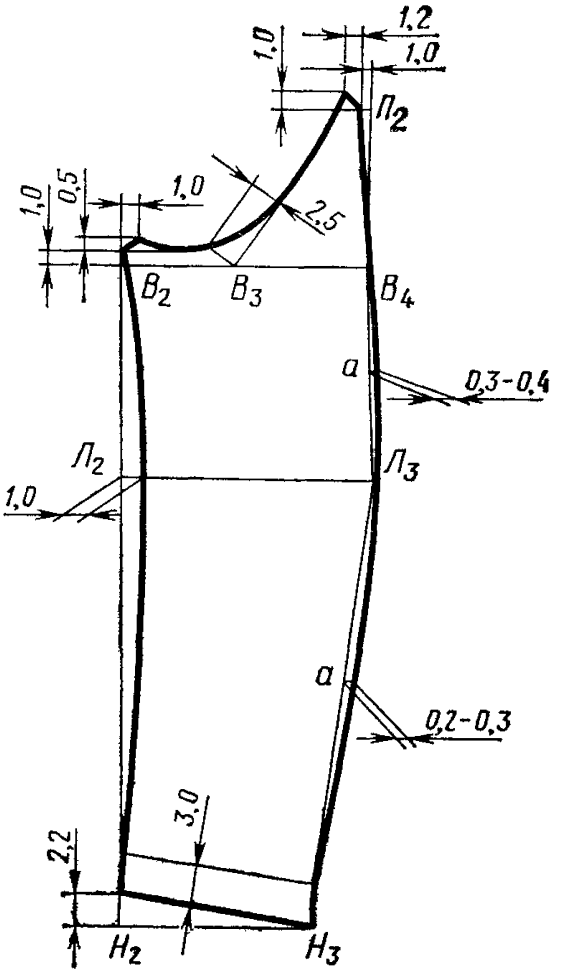
1,0
1,2
1,0
П2
1,0
0,5
1,0
2,5
В2
В3
В4
а
0,3-0,4
Л2
Л3
1,0
а
0,2-0,3
2,2
3,0
Н2
Н3

Черт. 6

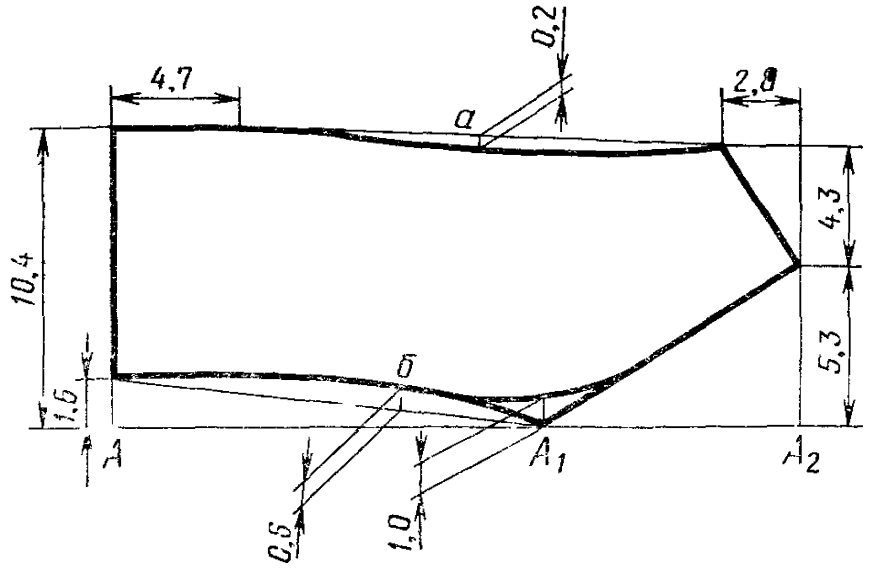

Черт. 7

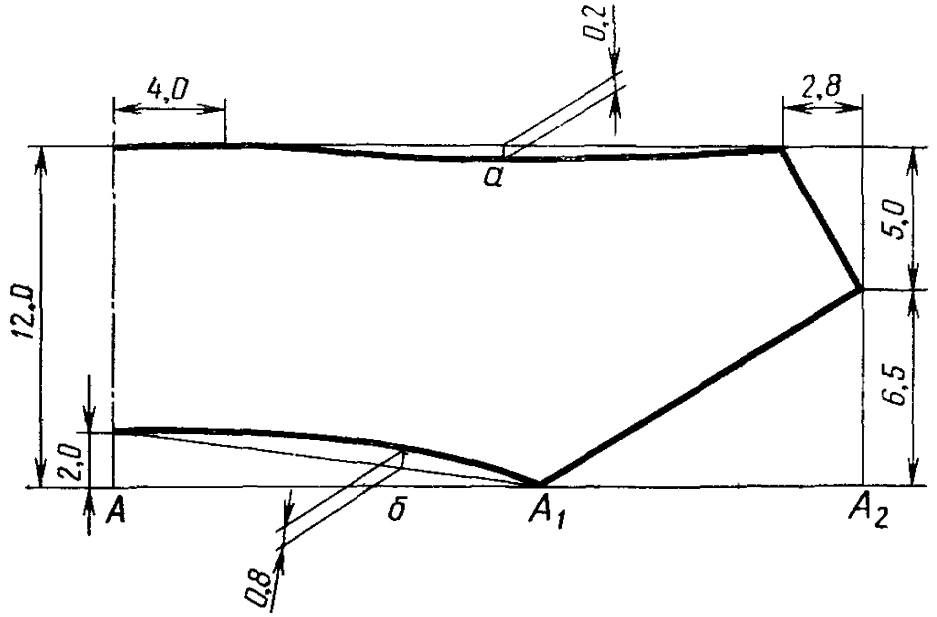

Черт. 8

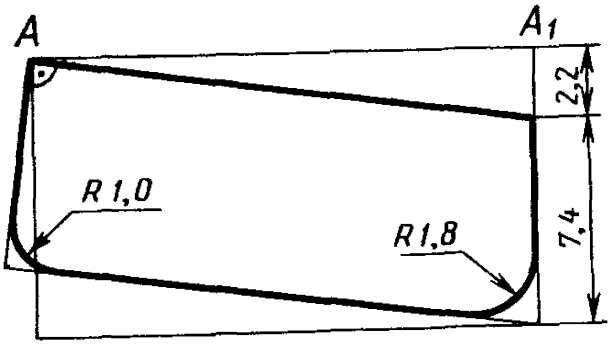

Черт. 9

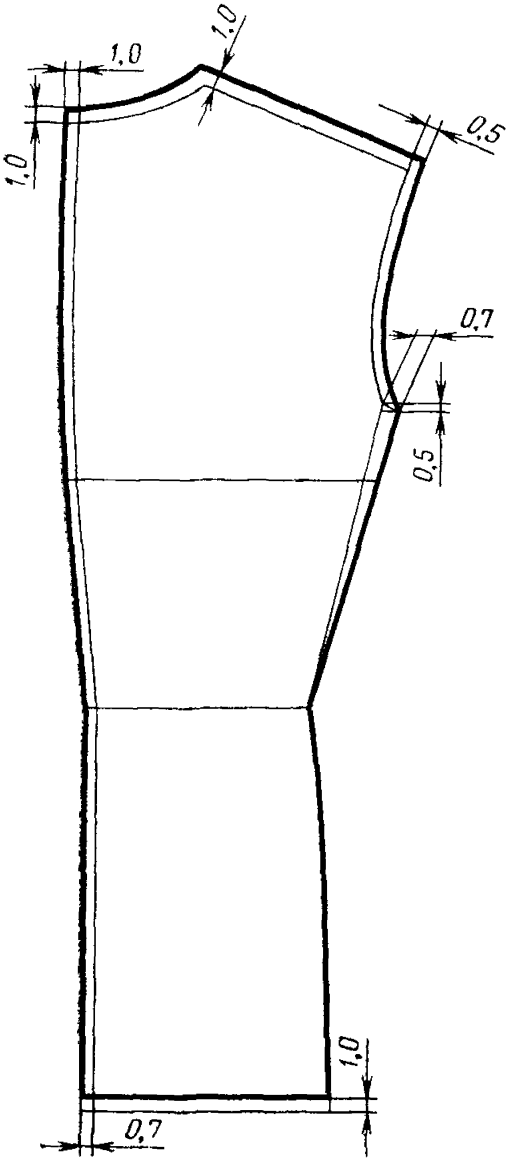

Черт. 10

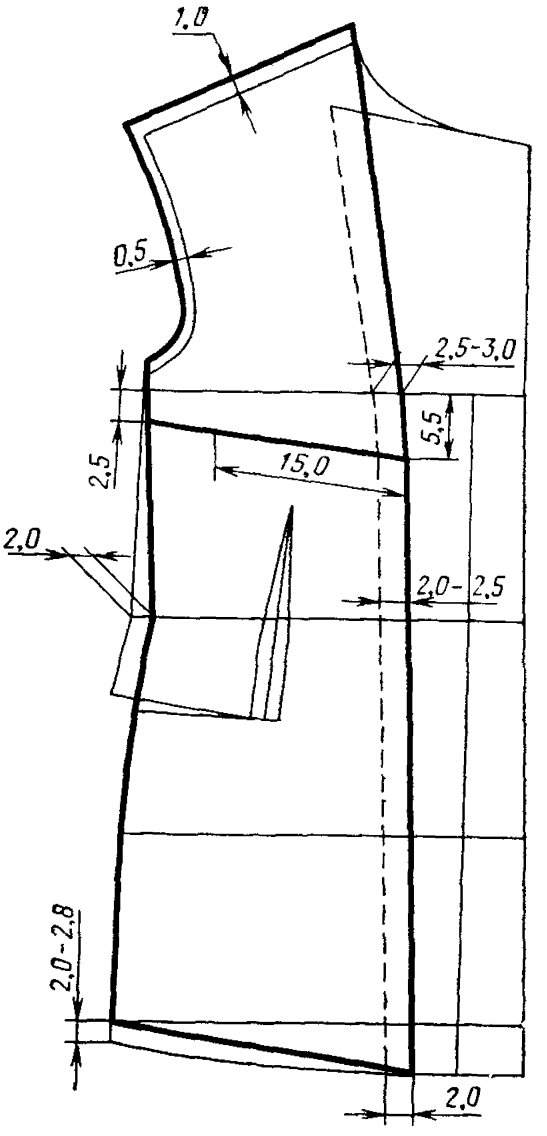

Черт. 11

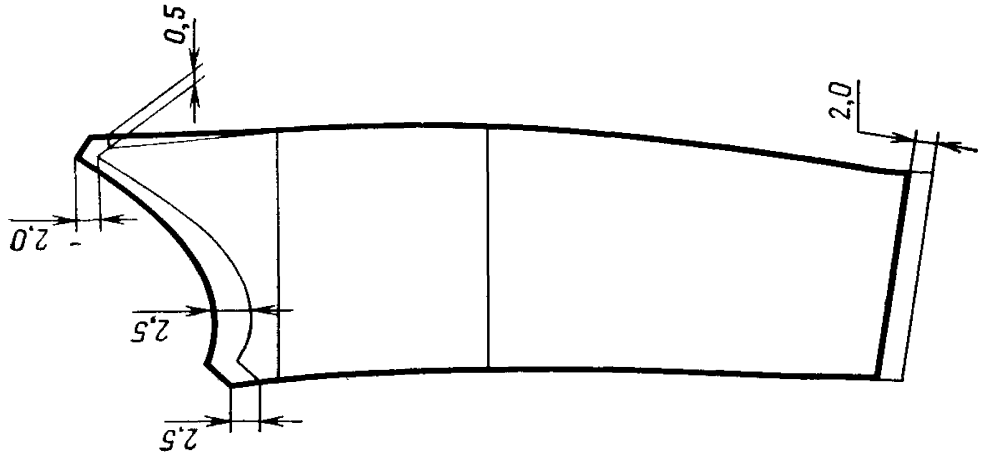

Черт. 14

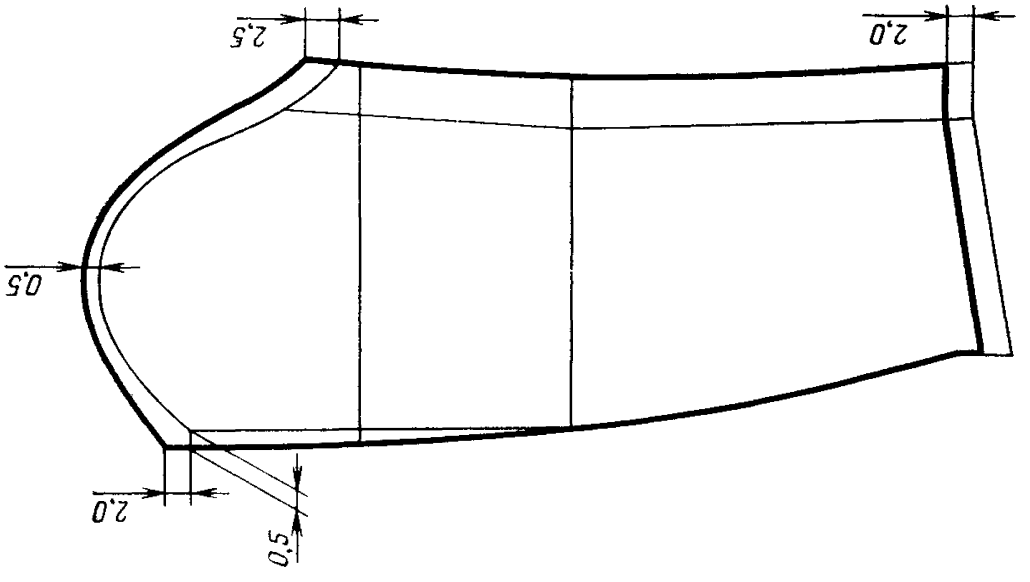

Черт. 13

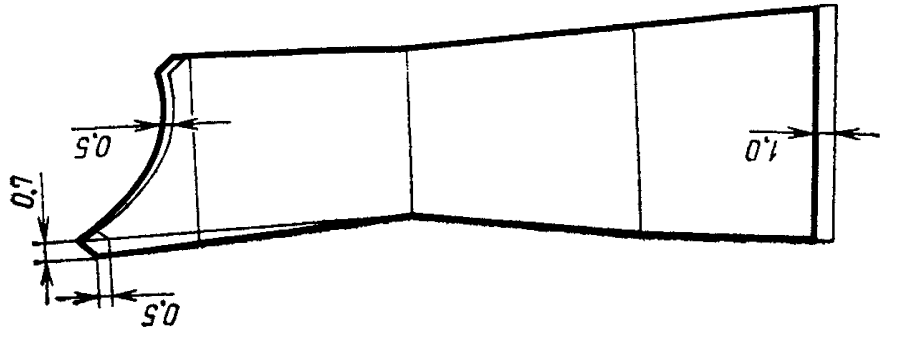

Черт. 12

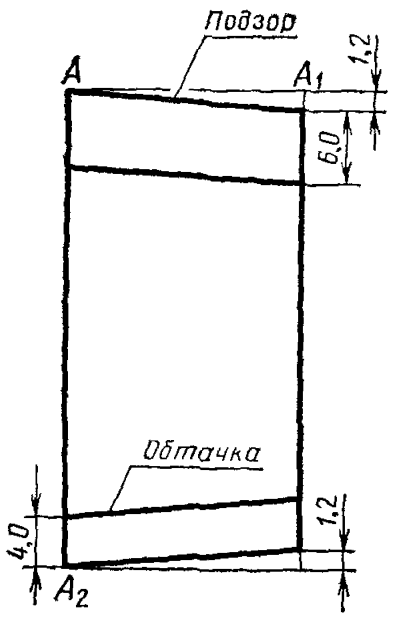

Черт. 15

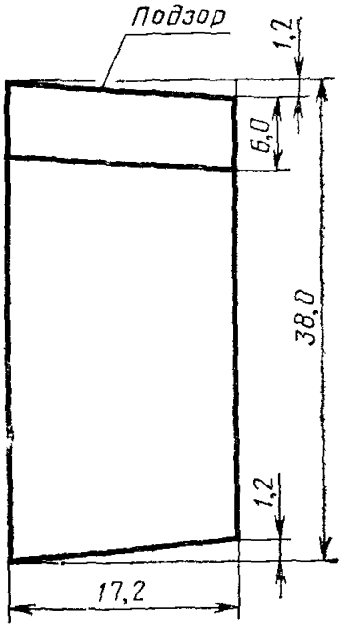

Черт. 16

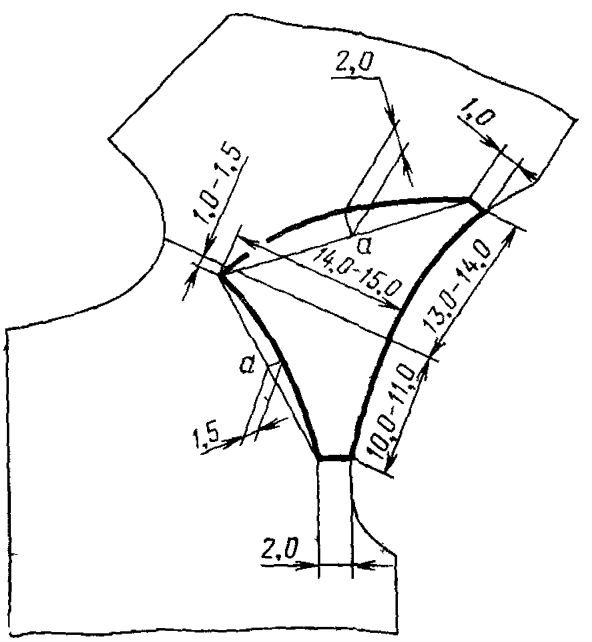

Черт. 17

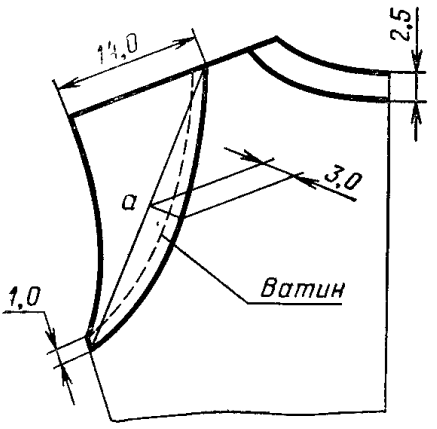

Черт. 18

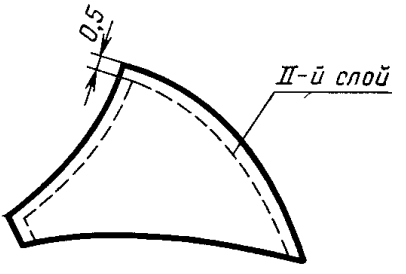

Черт. 19

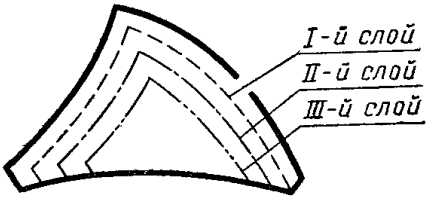

Черт. 20

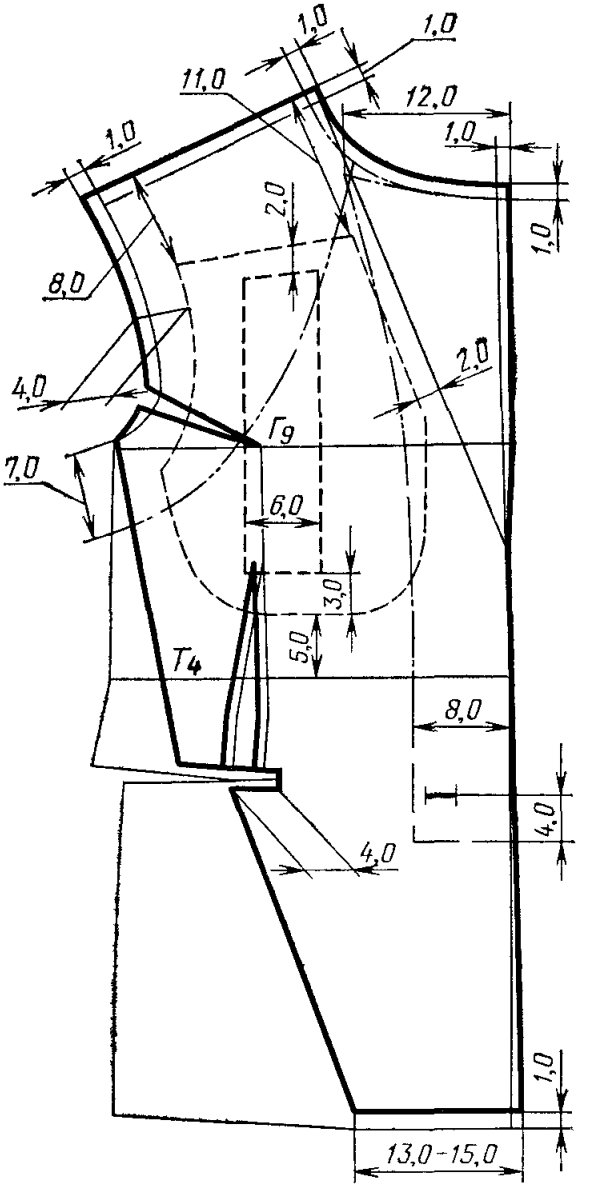

Бортовая прокладка
Усилительная прокладка
Волосяная прокладка
Усилитель волосяной прокладки
Прокладка лацкана и борта

Черт. 21

ПРИЛОЖЕНИЕ 2
Справочное

СПЕЦИФИКАЦИЯ ДЕТАЛЕЙ КИТЕЛЯ

Наименование детали	Номер чертежа или размер, см	Количество деталей
Детали из ткани верха		
Спинка	1	2
Полочка	2,4	2
Боковая часть полочки	3	2
Подборт	2,4	2
Верхняя часть рукава	5	2
Нижняя часть рукава	6	2
Нижний воротник	7	2
Верхний воротник	8	1
Клапан бокового кармана	9	2
Обтачка бокового кармана	15	2
Листочка внутреннего кармана	16	2
Детали из подкладочной ткани		
Спинка	10	2
Полочка	11	2
Боковая часть полочки	12	2
Верхняя часть рукава	13	2
Нижняя часть рукава	14	2
Подкладка клапана	9	2
Подзор бокового кармана	15	2
Подзор внутреннего кармана	16	2
Листочка внутреннего кармана	16	2
Петля внутреннего кармана	8×2,5	2
Вешалка	10×2,5	1
Детали из карманной ткани		
Подкладка бокового кармана	15	2
Подкладка внутреннего кармана	16	2
Детали из коленкора		
Прокладка лацкана и борта	21	2
Накладка проймы спинки	18	2
Прокладка горловины спинки	18	2
Прокладка низа рукавов	—	2
Сводка волоса	54×2,5	2
Долевик бокового кармана	30×4,0	2
Полоска под разрез бокового кармана	12,5×1,8	2
Полоска для закрепления внутреннего кармана	5,0×2,5	2
Полоска для закрепления передней вытачки	5,0×2,5	2

Продолжение

Наименование детали	Номер чертежа или размер см	Количество деталей
Полоска для закрепления подкладки рукава	4,0×3,0	2
Полоска в плечевой шов спинки	—	2
Детали из бортовой ткани		
Бортовая прокладка полочки	21	2
Усилительная прокладка проймы полочки	21	2
Верхняя плечевая накладка	17	2
Нижняя плечевая накладка	19	2
Прокладка воротника	7	2
Детали из ткани с капроновым волосом		
Волосяная прокладка по центру груди	21	2
Усилитель (столбик) волосяной прокладки	21	2
Детали из ватина		
Прокладка в пройму спинки	18	2
Первый слой плечевой накладки	20	2
Второй слой плечевой накладки	20	2
Третий слой плечевой накладки	20	2
Подокатник	5,5×32,0—35,0	2

Редактор *Т. П Шашина*
Технический редактор *В И. Тушева*
Корректор *В Ф. Малютина*

Сдано в наб 21 01 85 Подп в печ. 28 03 85 2,0 усл. п л 2.25 усл кр -отт 1,97 уч -изд л
Тир 6000 Цена 10 коп

Ордена «Знак Почета» Издательство стандартов, 123840, Москва, ГСП, Новопресненский пер , 3
Тип «Московский печатник». Москва, Лялин пер , 6 Зак 266

Изменение № 1 ГОСТ 18825—84 Китель шерстяной ведомственного назначения. Технические условия

Утверждено и введено в действие Постановлением Государственного комитета СССР по управлению качеством продукции и стандартам от 14.06.90 № 1552
Дата введения 01.01.91

Пункт 1 1. Первый абзац изложить в новой редакции «Кители (черт. 1, 2) по размерам должны изготовляться на типовые фигуры военнослужащих второй и третьей полнотных групп, предусмотренные ГОСТ 23167—78 и табл 1—3 настоящего стандарта».

Пункт 1 2 исключить

Пункт 2 2 1. Таблицу 6 изложить в новой редакции

Таблица 6

Наименование материала	Нормативно-техническая документация	Назначение материала
1. Ткань костюмная (кительная) темно-синего цвета арт 2203 «С», 2205 «С»	ГОСТ 27541—87	Для верха кителей
2 Ткань костюмная (ведомственного назначения) темно-синего цвета:		
арт 2233 «С»	ТУ 17/61—9618—80 РСФСР	То же
арт. 2253 «С»	ГОСТ 27541—87	Для верха кителей МВД
3. Шевиот «Московский» Е темно синего цвета арт 22130	ГОСТ 28000—88	То же
4 Ткань костюмная темно-синего цвета арт. 43843	ГОСТ 28000—88	»
5 Саржа подкладочная темно-синего, серого и черного цветов арт. 42203	ГОСТ 20272—83	Для подкладки кителя, клапанов, подзоров боковых и внутренних карманов вешалки
6. Сатин кардный темно-синего, серого и черного цветов арт 535, 537	ГОСТ 6391—80	Для подкладки кителя и клапанов, подзоров боковых и внутренних карманов, вешалки
7 Ткань карманная гладкокрашеная серого и черного цветов арт 3816, 3817, 3848, 3858	ГОСТ 7896—76	Для подкладки боковых и внутренних карманов
арт 3819	ТУ 17 РСФСР 67—11201—88	
8 Коленкор гладкокрашеный арт. 3805	ГОСТ 7138—83	Для сводки волоса, прокладок в лацканы, низ рукавов, под петли, горловину и пройму спинки; для долевиков карманов
9 Ткань бортовая малоусадочная арт 10178, 10187, 10152, 10192	ГОСТ 5665—77	Для прокладок в полочки, воротник, плечевых накладок

(Продолжение см. с. 194)

Продолжение табл 6

Наименование материала	Нормативно-техническая документация	Назначение материала
10. Ткань клеевая бортовая прокладочная арт. 10164—Н1, 10178-Н1, 10187 Н1	ТУ 6—19—137—79	Для плечевых накладок, прокладок в воротник и лацканы
11 Ткань бортовая клеевая с капроновым волосом арт 7169-Н	ТУ 6—19—137—79	Для прокладок в области груди
12 Лента полульняная шириной 9—12 мм	ОСТ 17—148—79	Для прокладывания в борта и проймы
13 Ткань кромочная клеевая арт 330-Н5, 337--Н5, 339-Н5, 276 Н5	ТУ 6—19—137—79	То же
14 Марля суровая	ГОСТ 11109—74	Для изготовления подокатников и плечевых накладок
15 Вата хлопчатобумажная одежная	ГОСТ 5679—85	То же
16 Ватин хлопчатобумажный арт 917620, 917622	ГОСТ 19008—82	Для прокладок в пройму спинки, плечевые накладки и подокатники
17 Лента для вешалок арт 775-Р	ТУ 17 РСФСР 44—3808—85	Для вешалки и петель внутренних карманов
18 Пуговицы форменные со звездой, серпом и молотом, цельноштампованные из алюминия, золотистого цвета, с ушком, диаметром 22 мм	ОСТ 17—805—85	Для застегивания кителя
19 Пуговицы форменные со звездой, серпом и молотом, верх из алюминия золотистого цвета, основание из стали или латуни, с ушком, диаметром 22 мм	ОСТ 17—805—85	То же
20. Пуговицы пластмассовые темно-синего цвета диаметром 14 мм, фасон 1400	ОСТ 17—805—85	Для застегивания внутренних карманов
21 Нитки хлопчатобумажные швейные темно-синего цвета:	ГОСТ 6309—87	
8,5 текс×3×2(40/6)		Для соединения деталей кителя для выстегивания бортовой прокладки и соединения деталей подкладки
16,5 текс×3(40/3)		
13,0 текс×3(50/3)		Для выстегивания лацканов и нижнего воротника

(Продолжение см с 195)

Продолжение табл. 6

Наименование материала	Нормативно-техническая документация	Назначение материала
11,0 текс×3×2(30/6)		Для пришивания пуговиц на специальной машине
16,5 текс×3×2(10,6)		Для пришивания пуговиц ручным способом и разметывания пройм
22 Нитки армированные швейные темно-синего цвета:	ОСТ 17—921—88	
44 ЛХ-1		Для соединения деталей кителя и пришивания пуговиц
65 ЛХ-1		Для пришивания пуговиц ручным способом и разметывания пройм
150 ЛХ	ТУ 17 РСФСР 63—3—83	Для прокладывания в петли
23 Нитки швейные из натурального шелка темно-синего цвета:	ГОСТ 22665—83	
№ 33		Для отделочных строчек и закрепок
№ 18		Для обметывания петель
24. Нитки швейные лавсановые темно-синего цвета:	ОСТ 17—257—84	
27,7 текс×2(55л)		То же
11,1 текс×3(33л)		Для отделочных строчек и закрепок

Пункт 2.4.2 изложить в новой редакции: «2.4.2. Классификация и виды стежков, строчек и швов, применяемых для изготовления кителей, — по ГОСТ 12807—88.

Требования к стежкам, строчкам и швам — по ОСТ 17—835—80».

Раздел 2 дополнить пунктом — 2.4.10: «2.4.10. Маркировка и упаковка кителей — по ГОСТ 19159—85».

Разделы 3, 4 изложить в новой редакции:

«3. Приемка

Правила приемки кителей — по ГОСТ 24782—81.

4. Методы контроля

Методы контроля качества кителей — по ГОСТ 4103—82.

Стандарт дополнить разделом — 5:

«5. Транспортирование и хранение

Транспортирование и хранение кителей — по ГОСТ 19159—85».

Приложение 1. Таблицу дополнить примечанием — 12: «12. При построении чертежей лекал деталей кителя допускается изменять отдельные измерения, если это не повлечет за собой изменения измерений изделия в готовом виде и ухудшения его качества».

Стандарт дополнить приложением — 3:

(Продолжение см. с. 196)

ПРИЛОЖЕНИЕ 3
Справочное

Коды ОКП на кители

Наименование кителя	Код ОКП
Китель из шерстяной ткани открытый, ВОХР, ППО, темно-синего цвета, арт. ткани 2205 «С»	85 8229 4331 05
Китель из шерстяной ткани открытый, ВОХР, ППО, темно-синего цвета, арт. ткани 2203 «С»	85 8229 4332 04
Китель из шерстяной ткани открытый, ВОХР, ППО, темно-синего цвета, арт. ткани 43843	85 8229 4333 03
Китель из шерстяной ткани открытый, ВОХР, ППО, темно-синего цвета, арт. ткани 2253 «С»	85 8229 4335 01
Китель из шерстяной ткани открытый, ВОХР, ППО, темно-синего цвета, арт. ткани 2233 «С»	85 8229 4337 10
Китель из шерстяной ткани открытый, ВОХР, ППО, темно-синего цвета, арт. ткани 22130	85 8229 4339 08

(ИУС № 9 1990 г.)

gost.e-ecolog.ru