УДК 621.983.5.06 : 006.354 Группа Г22

ГОСУДАРСТВЕННЫЙ СТАНДАРТ СОЮЗА ССР

БРУСЬЯ ПОДКЛАДНЫЕ НИЗКИЕ

Конструкция и размеры

Low bolsters. Design and dimensions

ГОСТ 18823—80*

Взамен ГОСТ 18823—73

ОКП 39 6330

Постановлением Государственного комитета СССР по стандартам от 31 декабря 1980 г. № 6299 срок введения установлен

с 01.01.82

Проверен в 1985 г.

Несоблюдение стандарта преследуется по закону

1. Конструкция и размеры низких подкладных брусьев должны соответствовать указанным на чертеже и в таблице.

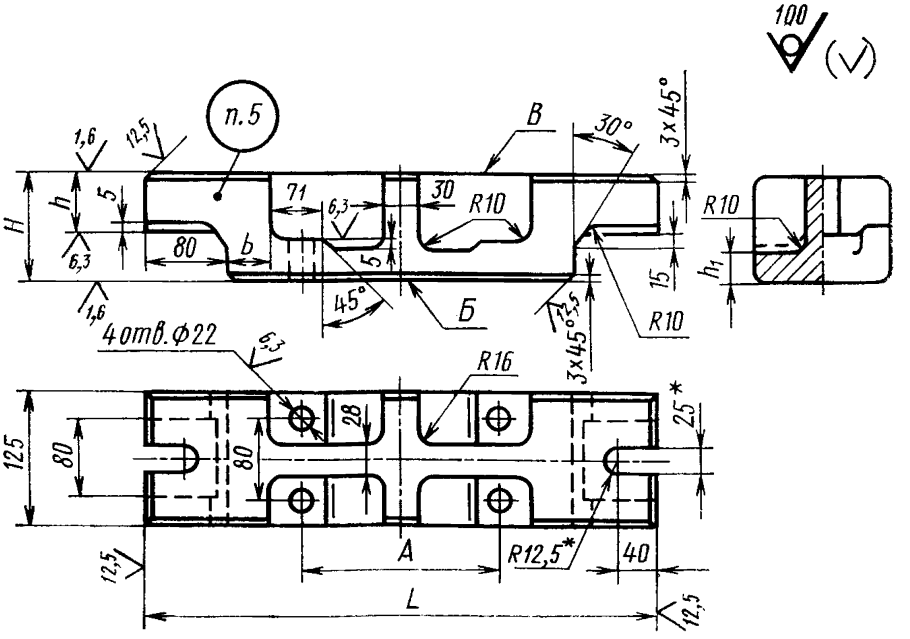

* Окончательный размер устанавливается по ширине паза ползуна пресса.

Издание официальное Перепечатка воспрещена

★

* *Переиздание (декабрь 1986 г.) с Изменением № 1, утвержденным в декабре 1985 г. (ИУС № 4—86).*

gost.e-ecolog.ru

Размеры в мм

Обозначение бруса	Применяемость	H	L	h	h_1	b	A	Масса, кг, не более
1039-0091		63	400	40	32	32	100	14,9
1039-0092		80						16,8
1039-0093		100		50		40		21,6
1039-0094		125			40			25,4
1039-0095		63	500	40	32	32	200	18,4
1039-0096		80						20,6
1039-0097		100		50		40		25,8
1039-0098		125			40			30,9
1039-0099		63	630	40	32	32	320	22,8
1039-0101		80						25,6
1039-0102		100		50		40		31,4
1039-0103		125			40			38,2
1039-0104		63	710	40	32	32	400	25,7
1039-0105		80						28,8
1039-0106		100		50		40		35,0
1039-0107		125			40			42,6
1039-0108		80	800	40	32	32	480	32,3
1039-0109		100		50		40		38,9
1039-0111		125			40			47,7

Пример условного обозначения бруса размерами $H=63$ мм, $L=400$ мм из чугуна:

Брус 1039-0091—1 ГОСТ 18823—80

То же, из стали:

Брус 1039-0091—2 ГОСТ 18823—80

2. Материал — чугун марки СЧ25 по ГОСТ 1412—85 или сталь марки 45Л по ГОСТ 977—75.

(Измененная редакция, Изм. № 1).

3. Допуск параллельности поверхностей Б и В — по 7-й степени точности ГОСТ 24643—81.

4. Технические требования — по ГОСТ 18824—80.

gost.e-ecolog.ru

ь: условное обозначение бруса без наименования и товарный знак предприятия-изготовителя.

6. Пример применения подкладных брусьев дан в справочном приложении к ГОСТ 18818—80.