УДК 621.983.5.06 : 006.354 Группа Г22

ГОСУДАРСТВЕННЫЙ СТАНДАРТ СОЮЗА ССР

БРУСЬЯ ПОДКЛАДНЫЕ С ДВУМЯ ОКНАМИ

Конструкция и размеры

Bolsters with two apertures.
Design and dimensions

ГОСТ 18819—80*

Взамен ГОСТ 18819—73

ОКП 39 6330

Постановлением Государственного комитета СССР по стандартам от 31 декабря 1980 г. № 6298 срок введения установлен

с 01.01.82

Проверен в 1985 г.

Несоблюдение стандарта преследуется по закону

1. Конструкция и размеры подкладных брусьев с двумя окнами должны соответствовать указанным на чертеже и в таблице.

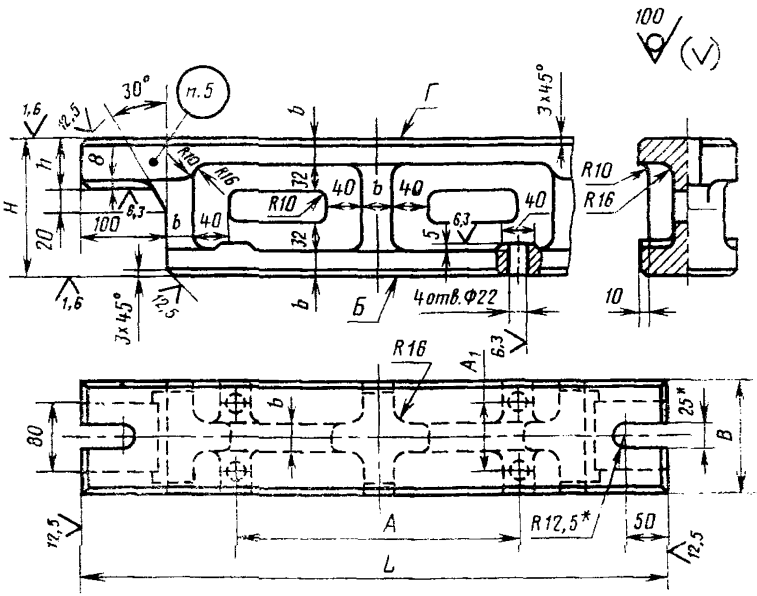

* Окончательный размер устанавливается по ширине паза ползуна пресса.

Издание официальное **Перепечатка воспрещена**

★

* *Переиздание (декабрь 1986 г.) с Изменением № 1, утвержденным в декабре 1985 г. (ИУС № 4—86).*

gost.e-ecolog.ru

Размеры в мм

Обозначение бруса	Применяемость	H	B	L	h	b	A	A_1	Масса, кг, не более
1039-0001		160	125	710	63	32	320	80	51,6
1039-0002				800			400		57,8
1039-0003				900			500		64,8
1039-0004		200		710			320		55,8
1039-0005				800			400		62,0
1039-0006				900			500		65,7
1039-0007		250	140	710	80	40	320	90	85,3
1039-0008				800			400		94,3
1039-0009				900			500		104,4
1039-0011		320		710			320		96,0
1039-0012				800			400		105,1
1039-0013				900			500		115,2
1039-0014		360	160	710			320	110	116,9
1039-0015				800			400		127,0
1039-0016				900			500		138,3
1039-0017		400		710			320		113,7
1039-0018				800			400		130,5
1039-0019				900			500		145,1

Пример условного обозначения бруса размерами $H=160$ мм, $L=710$ мм из чугуна:

Брус 1039-0001—1 ГОСТ 18819—80

То же, из стали:

Брус 1039-0001—2 ГОСТ 18819—80

2. Материал — чугун марки СЧ25 по ГОСТ 1412—85 или сталь марки 45Л по ГОСТ 977—75.

(Измененная редакция, Изм. № 1).

3. Допуск параллельности поверхностей Б и Г — по 7-й степени точности ГОСТ 24643—81.

4. Технические требования — по ГОСТ 18824—80.

5. Маркировать: условное обозначение бруса без наименования и товарный знак предприятия-изготовителя.

gost.e-ecolog.ru

Применения подкладных брусьев дан в справочном приложении к ГОСТ 18818—80.