УДК 621.983.5.06 : 006.354 Группа Г22

ГОСУДАРСТВЕННЫЙ СТАНДАРТ СОЮЗА ССР

# ПРИЗМЫ НАПРАВЛЯЮЩИЕ

## Конструкция и размеры

Guide prisms. Design and dimensions

ОКП 39 6330

**ГОСТ 18811—80***

Взамен ГОСТ 18811—73

Постановлением Государственного комитета СССР по стандартам от 31 декабря 1980 г. № 6297 срок введения установлен

с 01.01.82

Проверен в 1985 г.

Несоблюдение стандарта преследуется по закону

1. Конструкция и размеры направляющих призм должны соответствовать указанным на чертеже и в таблице.

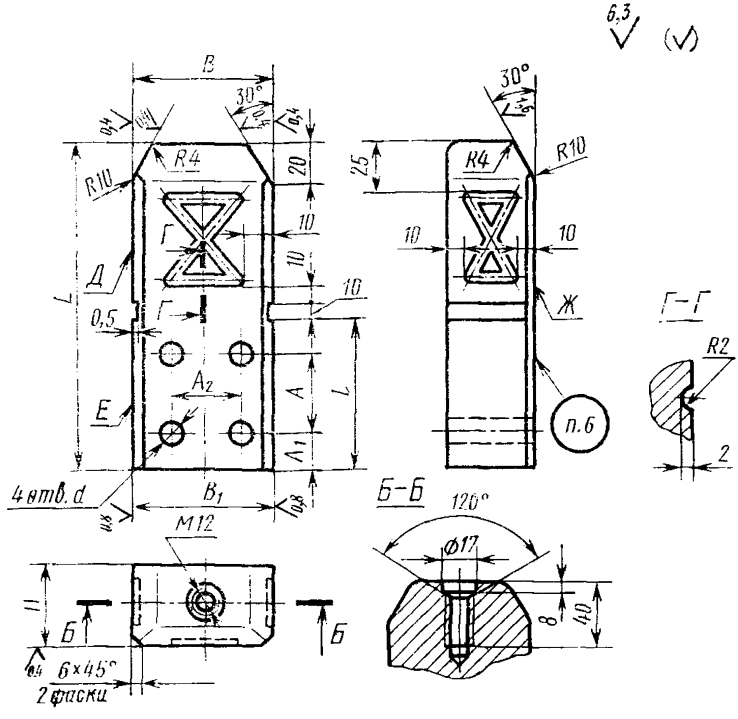


Издание официальное ★ Перепечатка воспрещена

* *Переиздание (декабрь 1986 г.) с Изменением № 1, утвержденным в декабре 1985 г. (ИУС № 4—86).*



gost.e-ecolog.ru

Размеры в мм

| Обозначение призмы | Применяемость | $B$ (поле допуска g6) | $B_1$ (поле допуска k6) | $L$ | $l$ | $H$ | $A$ | $A_1$ | $A_2$ | $d$ | Масса, кг, не более |
|---|---|---|---|---|---|---|---|---|---|---|---|
| 1031-0051 | | 80 | 80 | 180 | 90 | 45 | 50 | 20 | 40 | 18 | 4,570 |
| 1031-0052 | | | | 200 | 100 | 50 | 60 | | 60 | | 5,136 |
| 1031-0053 | | 100 | 100 | | | | | | | | 7,270 |
| 1031-0054 | | | | 250 | 120 | | 80 | | | | 9,232 |
| 1031-0055 | | 125 | 125 | 320 | 160 | 71 | 110 | 25 | 75 | 22 | 21,156 |
| 1031-0056 | | | | 400 | | | | | | | 26,730 |
| 1031-0057 | | | | 500 | 210 | 80 | 160 | | 110 | | 33,698 |
| 1031-0058 | | 160 | 160 | 450 | | | | | | | 43,924 |
| 1031-0059 | | | | 560 | | | | | | | 54,977 |
| 1031-0061 | | | | 630 | | | | | | | 62,610 |

Пример условного обозначения призмы размерами $B=80$ мм, $L=200$ мм:

*Призма 1031-0052 ГОСТ 18811—80*

**(Измененная редакция, Изм. № 1).**

2. Материал: сталь марки 40Х — по ГОСТ 4543—71.

3. Твердость — 49...53 $HRC_э$.

**(Измененная редакция, Изм. № 1).**

4. Допуск перпендикулярности поверхностей Д и Е относительно поверхности Ж — по 7-й степени точности ГОСТ 24643—81.

5. **Технические требования** — по ГОСТ 18824—80.

6. Маркировать: условное обозначение призмы без наименования и товарный знак предприятия-изготовителя.

7. Пример применения направляющих призм дан в справочном приложении.

*ПРИЛОЖЕНИЕ*
*Справочное*

## ПРИМЕР ПРИМЕНЕНИЯ НАПРАВЛЯЮЩИХ ПРИЗМ

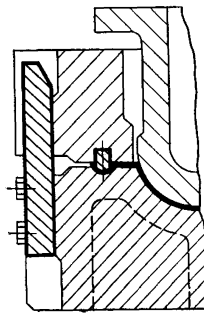

gost.e-ecolog.ru