УДК 621.983.5.06 : 006.354 Группа Г22

ГОСУДАРСТВЕННЫЙ СТАНДАРТ СОЮЗА ССР

# ОГРАНИЧИТЕЛИ ПРЯМОУГОЛЬНЫЕ

## Конструкция и размеры

Square catchers. Design and dimensions

ОКП 39 6330

ГОСТ 18805—80*

Взамен ГОСТ 18805—73

Постановлением Государственного комитета СССР по стандартам от 31 декабря 1980 г. № 6296 срок введения установлен

с 01.01.82

Проверен в 1985 г.

*Несоблюдение стандарта преследуется по закону*

1. Конструкция и размеры прямоугольных ограничителей должны соответствовать указанным на чертеже и в таблице.

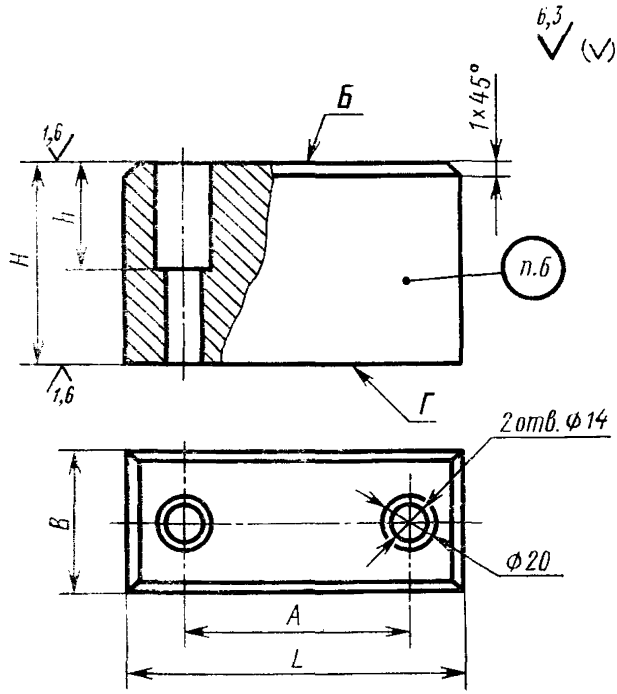


Издание официальное ★ Перепечатка воспрещена

* *Переиздание (декабрь 1986 г.) с Изменением № 1, утвержденным в декабре 1985 г. (ИУС № 4—86).*

gost.e-ecolog.ru

Размеры в мм

| Обозначение ограничителя | Применяемость | $L$ | $B$ | $H$ (поле допуска $j_s$ 12) | $h$ | $A$ | Масса, кг, не более |
|---|---|---|---|---|---|---|---|
| 1036-1041 | | 63 | 32 | От 50 до 100 | 25 | 34 | 0,831 |
| 1036-1042 | | 90 | 40 | От 56 до 160 | 50 | 50 | 3,463 |
| 1036-1043 | | 125 | 50 | От 63 до 170 | 56 | 85 | 7,315 |

Примечание. Масса подсчитана для наибольшего размера ограничителя $H$.

Пример условного обозначения ограничителя размерами $L=63$ мм, $H=68$ мм:

*Ограничитель 1036-1041/068 ГОСТ 18805—80*

2. Материал — сталь марки 45 по ГОСТ 1050—74.

3. Твердость — 37...40 $HRC_э$ .

**(Измененная редакция, Изм. № 1).**

4. Допуск параллельности поверхностей Б и Г — по 9-й степени точности ГОСТ 24643—81.

5. Технические требования — по ГОСТ 18824—80.

6. Маркировать: условное обозначение ограничителя без наименования и товарный знак предприятия-изготовителя.

gost.e-ecolog.ru