УДК 621.983.5.06 : 006.354 Группа Г22

ГОСУДАРСТВЕННЫЙ СТАНДАРТ СОЮЗА ССР

ГАЙКИ ДЛЯ ПРУЖИННЫХ ПАКЕТОВ

Конструкция и размеры

Nuts for spring packs
Design and dimensions

ГОСТ 18796—80*

Взамен ГОСТ 18796—73

ОКП 39 6330

Постановлением Государственного комитета СССР по стандартам от 31 декабря 1980 г. № 6295 срок введения установлен

с 01.01.82

Проверен в 1985 г.

Несоблюдение стандарта преследуется по закону

1. Конструкция и размеры гаек для пружинных пакетов должны соответствовать указанным на чертеже и в таблице.

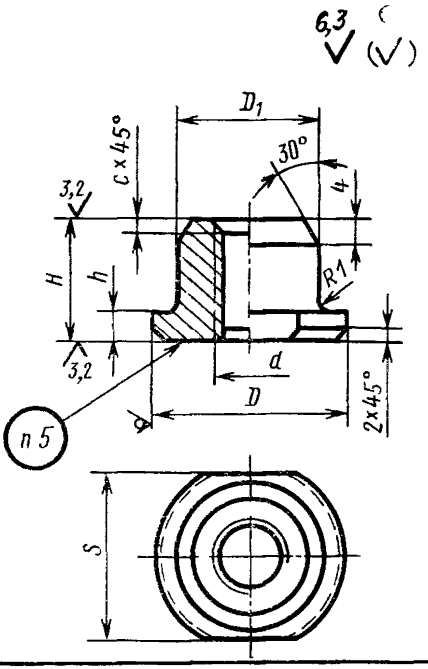

Издание официальное **Перепечатка воспрещена**

★

* *Переиздание (декабрь 1986 г) с Изменением № 1, утвержденным в декабре 1985 г. (ИУС № 4—86).*

gost.e-ecolog.ru

Размеры в мм

Обозначение гайки	Применяемость	D	D_1	d	H	h	S (поле допуска h12)	c	Масса, кг, не более
1087-1071		20	13	M6	16	4	17	1,0	0,019
1087-1072		22							0,021
1087-1073		25					22		0,024
1087-1074			15						0,028
1087-1075			18						0,035
1087-1076		28	16	M8			24	1,6	0,034
1087-1077			17						0,036
1087-1078			18						0,039
1087-1079			19						0,042
1087-1081		30	17				27		0,039
1087-1082		32	20						0,051
1087-1083		34		M10	20	6	30		0,074
1087-1084			21						0,077
1087-1085			23						0,085
1087-1086		36	24						0,094
1087-1087			26						0,098
1087-1088		38	25				32		0,103
1087-1089			26						0,107
1087-1091			27						0,112
1087-1092		42	26				36		0,119
1087-1093			28						0,129
1087-1094			29						0,134
1087-1095		45	25	M12	25				0,133
1087-1096			28						0,152
1087-1097		48	30				41		0,175
1087-1098			32						0,190
1087-1099		50	30						0,175
1087-1101			32						0,190

Продолжение

Размеры в мм

Обозначение гайки	Применяемость	D	D_1	d	H	h	S (поле допуска h12)	c	Масса, кг, не более
1087-1102		52	35	M12	25	6	46	1,6	0,222
1087-1103		55	34						0,225
1087-1104			36						0,242
1087-1105		60	34	M14			55	2,0	0,246
1087-1106			36						0,263
1087-1107			40						0,298
1087-1108		63							0,312
1087-1109			42						0,331
1087-1111		70	43		32	8	60		0,477
1087-1112			45						0,503
1087-1113			48						0,544
1087-1114			50						0,573
1087-1115		85	60				75		0,850
1087-1116		90							0,894
1087-1117		100	65	M16			85		1,079
1087-1118		40	30				36		0,161
1087-1119				M20					0,133
1087-1121		50	36	M24			41	2,5	0,201

Пример условного обозначения гайки размерами $D=28$ мм, $D_1=17$ мм:

Гайка 1087-1077 ГОСТ 18796—80

(Измененная редакция, Изм. № 1).

2. Материал — круг $\frac{D\text{-}5 \text{ ГОСТ } 7417—75}{35 \text{ ГОСТ } 1051—73}$.

3. Покрытие: Хим. Фос. прм. (обозначение покрытия по ГОСТ 9.306—85).

4. Технические требования — по ГОСТ 18824—80.

gost.e-ecolog.ru

условное обозначение гайки без наименования и товарныи знак предприятия-изготовителя.

6. Пример применения гаек для пружинных пакетов дан в справочном приложении к ГОСТ 18795—80.