УДК 621.983.5.06 : 006.354 Группа Г22

ГОСУДАРСТВЕННЫЙ СТАНДАРТ СОЮЗА ССР

ВТУЛКИ ОГРАНИЧИТЕЛЬНЫЕ

Конструкция и размеры

Limiting sleeves. Design and dimensions

ГОСТ 18789—80*

Взамен ГОСТ 18789—73

ОКП 39 6330

Постановлением Государственного комитета СССР по стандартам от 31 декабря 1980 г. № 6294 срок введения установлен

с 01.01.82

Проверен в 1985 г.

Несоблюдение стандарта преследуется по закону

1. Конструкция и размеры ограничительных втулок должны соответствовать указанным на чертеже и в таблице.

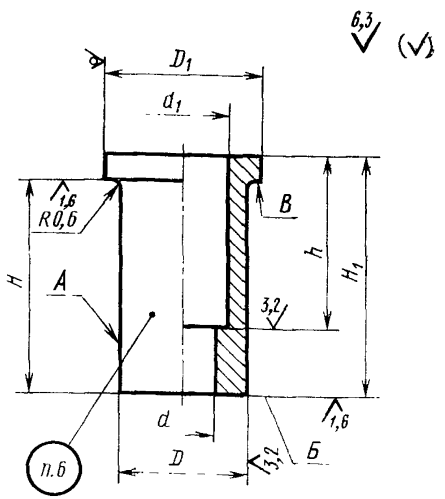

Издание официальное ★ Перепечатка воспрещена

* *Переиздание (декабрь 1986 г.) с Изменением № 1, утвержденным в декабре 1985 г. (ИУС № 4—86).*

gost.e-ecolog.ru

Размеры в мм

Обозначение втулки	Применяемость	D (поле допуска d11)	D_1	H (поле допуска J_S 12)	H_1	h	d	d_1	Масса, кг, не более
1088-0671		16	22	От 20 до 60	$H+5$	14	6,6	12	0,101
1088-0672				Св. 60 до 90		45			0,123
1088-0673		20	26	От 20 до 80		14	9,0	15	0,207
1088-0674				Св 80 до 100		36			0,238
1088-0675		25	32	От 30 до 100	$H+6$	22	11,0	18	0,313
1088-0676				Св. 100 до 125		45			0,365
1088-0677		28	34	От 32 до 110		22	14,0	20	0,415
1088-0678				Св. 110 до 140		45			0,501
1088-0679		32	38	От. 36 до 110	$H+8$	25	16,0	24	0,574
1088-0681				Св. 110 до 160		71			0,725
1088-0682		36	42	От 40 до 110	$H+10$	25	18,0	28	0,677
1088-0683				Св. 110 до 180		90			0,846
1088-0684		42	50	От 45 до 110		30	22,0	34	0,855
1088-0685				Св. 110 до 200		110			1,234

Примечание. **Масса подсчитана для наибольшего размера втулки H.**

Пример условного обозначения втулки размерами $D=16$ мм, $H=30$ мм:

Втулка 1088-0671/030 ГОСТ 18789—80

(Измененная редакция, Изм. № 1).

2. Материал — круг $\frac{D_1\text{—}5\ \text{ГОСТ}\ 7417\text{—}75}{40\text{Х}\ \text{ГОСТ}\ 4543\text{—}71}$

3. Твердость — 34 . . . 40 $HRC_э$.

(Измененная редакция, Изм. № 1).

4. Допуск торцового биения поверхностей Б и В относительно оси поверхности А — по 9-й степени точности ГОСТ 24643—81.

5. Технические требования — по ГОСТ 18824—80

6. Маркировать: условное обозначение втулки без наименования и товарный знак предприятия-изготовителя.

7. Пример применения ограничительных втулок дан в справочном приложении.

ПРИЛОЖЕНИЕ
Справочное

ПРИМЕР ПРИМЕНЕНИЯ ОГРАНИЧИТЕЛЬНЫХ ВТУЛОК

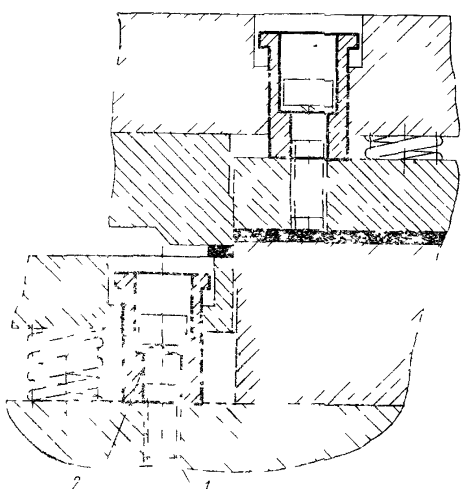

1 винт по ГОСТ 11738—84, *2*—пружинная шайба по ГОСТ 6402 70

gost.e-ecolog.ru