УДК 621.983.5.06 : 006.354 Группа Г22

ГОСУДАРСТВЕННЫЙ СТАНДАРТ СОЮЗА ССР

ВИНТЫ СТУПЕНЧАТЫЕ СО ШЛИЦЕМ

Конструкция и размеры

Splined stepped screws.
Design and dimensions

ГОСТ 18787—80*

Взамен ГОСТ 18787—73

ОКП 39 6330

Постановлением Государственного комитета СССР по стандартам от 31 декабря 1980 г. № 6295 срок введения установлен

с 01.01.82

Проверен в 1985 г.

Несоблюдение стандарта преследуется по закону

1. Конструкция и размеры ступенчатых винтов со шлицем должны соответствовать указанным на чертеже и в таблице.

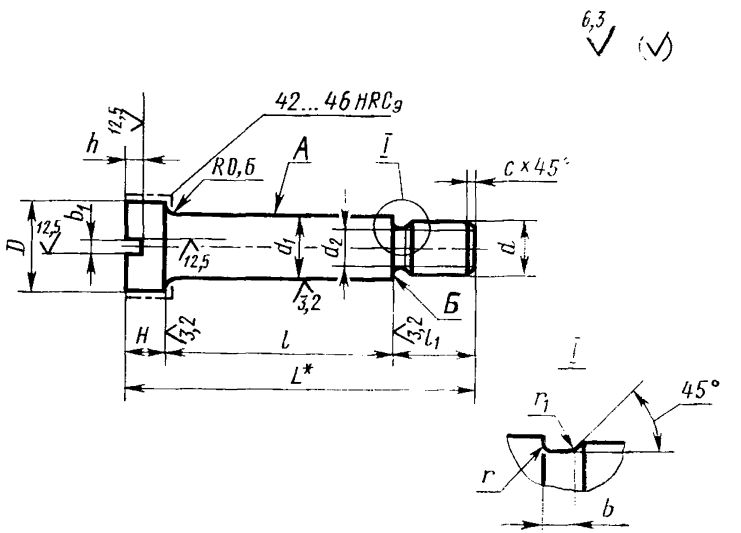

* Размер для справок.

Издание официальное **Перепечатка воспрещена**

★

* *Переиздание (декабрь 1986 г.) с Изменением № 1, утвержденным в декабре 1985 г. (ИУС № 4—86).*

gost.e-ecolog.ru

Размеры в мм

Обозначение винтов	Применяемость	d	d_1 (поле допуска b12)	d_2	l* (поле допуска j_s 12)	l_1	H	L
1092-2081		М 4	7,1	3,0	От 20 до 60	6	4	$l+10$
1092-2082		М 6	9,0	4,5	От 20 до 80	8	5	$l+13$
1092-2083		М 8	12,0	6,2	От 20 до 100	10	6	$l+16$
1092-2084		М 10	14,0	7,8	От 20 до 125	14	8	$l+22$

Продолжение

Размеры в мм

Обозначение винтов	Применяемость	D	h	b	b_1	r	r_1	c	Допустимая нагрузка P, Н (кгс) не более	Масса, кг, не более
1092-2081		11	1,6	1,6	1,6	0,5	0,3	0,5	600 (60)	0,028
1092-2082		13	2,0	2,0	2,0			1,0	1500 (150)	0,059
1092-2083		18	2,5	2,5	2,5	1,0	0,5	1,6	2500 (250)	0,102
1092-2084		20		3,0					4000 (400)	0,157

Примечание. Масса подсчитана для наибольшего размера винта l.

* Рабочая длина винта l выбирается в указанном диапазоне кратной 5 (например, $L=20$ мм, $l=25$ мм... $l=100$ мм, $l=105$ мм и т. д.).

Пример условного обозначения винта размерами d=М10; l=95 мм:

Винт 1092-2084/095 ГОСТ 18787—80

(Измененная редакция, Изм. №1).

2. Материал — сталь марки 45 по ГОСТ 1050—74.

3. Твердость — 34...37 $HRC_э$, кроме места, обозначенного на чертеже.

(Измененная редакция, Изм. №1).

4. Покрытие — Хим. Фос. прм. (обозначение покрытия по ГОСТ 9.306—85).

5. Допуск торцового биения поверхности Б относительно поверхности А — по 8-й степени точности ГОСТ 24643—81.

6. Технические требования — по ГОСТ 18824—80.

7. Маркировать на бирке: условное обозначение винта без наименования и товарный знак предприятия-изготовителя.

gost.e-ecolog.ru