УДК 621.983.5.06 : 006.354 Группа Г2

ГОСУДАРСТВЕННЫЙ СТАНДАРТ СОЮЗА ССР

ФИКСАТОРЫ СО СТУПЕНЧАТЫМ ОТВЕРСТИЕМ

Конструкция и размеры

Locators with a stepped bore.
Design and dimensions

ГОСТ 18771—80*

Взамен
ГОСТ 18771—73

ОКП 39 6330

Постановлением Государственного комитета СССР по стандартам от 31 декабря 1980 г. № 6292 срок введения установлен

с 01.01.82

Проверен в 1985 г.

Несоблюдение стандарта преследуется по закону

1. Конструкция и размеры фиксаторов со ступенчатым отверстием должны соответствовать указанным на чертеже и в таблице.

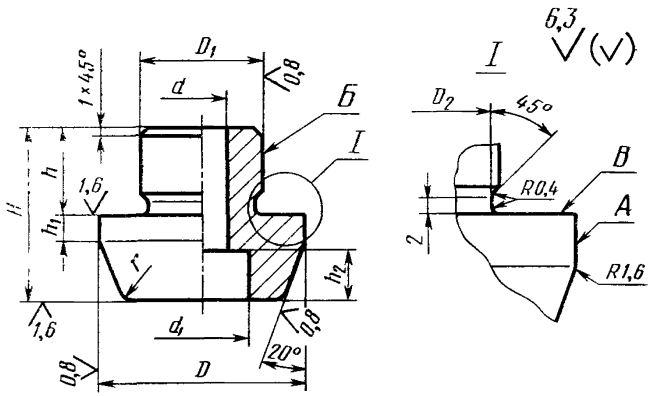

Издание официальное

Перепечатка воспрещена

★

* *Переиздание (декабрь 1986 г.) с Изменением № 1, утвержденным в декабре 1985 г. (ИУС № 4—86).*

gost.e-ecolog.ru

Размеры в мм

Обозначение фиксатора	Применяемость	D (поле допуска h9)	D_1 (поле допуска h6)	D_2	d	d_1	H	h	h_1	h_2	r	Масса, кг, не более
1052-0981		От 18 до 24	14	13,2	6,4	11	18	8	1	6	2	0,035
1052-0982									2			
1052-0983							20		3	8		0,042
1052-0984									4			
1052-0985							22		6	10		0,049
1052-0986		Св. 24 до 32	18	17,2	8,4	14		10	1	8	4	0,079
1052-0987									2			
1052-0988									3			
1052-0989							25		4	10		0,095
1052-0991									6			
1052-0992		Св. 32 до 40	22	21,2	10,5	17	22		1			0,121
1052-0993									2			
1052-0994									3			
1052-0995									4			
1052-0996							25		6	12		0,147
1052-0997		Св 40 до 50	25	24,2				12	1	10		0,217
1052-0998									2			
1052-0999									3			
1052-1001									4			
1052-1002							28		6	12		0,260
1052-1003									8			

Примечание. Масса подсчитана для наибольшего рабочего размера фиксатора D.

Пример условного обозначения фиксатора размерами $D = 18{,}75$ мм; $h_1 = 2$ мм:

Фиксатор 1052-0982/18750 ГОСТ 18771—80

2. Материал — сталь марки У8А по ГОСТ 1435—74.

3. Твердость — 51...55 $HRC_э$.

(Измененная редакция, Изм. №1).

4. Допуск радиального биения поверхности *А* относительно поверхности *Б* — по 6-й степени точности ГОСТ 24643—81.

5. Допуск цилиндричности поверхностей *А* и *Б* на всей длине — по 8-й степени точности ГОСТ 24643—81.

6. Допуск торцового биения поверхности *В* относительно поверхности *Б* — по 8-й степени точности ГОСТ 24643—81.

7. Технические требования — по ГОСТ 18824—80.

8. Маркировать на бирке: условное обозначение фиксатора без наименования и товарный знак предприятия-изготовителя.

9. Пример применения фиксаторов со ступенчатым отверстием дан в справочном приложении.

ПРИЛОЖЕНИЕ
Справочное

ПРИМЕР ПРИМЕНЕНИЯ ФИКСАТОРОВ СО СТУПЕНЧАТЫМ ОТВЕРСТИЕМ

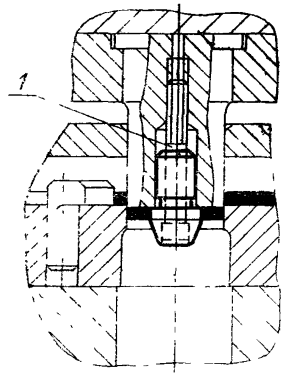

1—винт по ГОСТ 11738—84

gost.e-ecolog.ru