УДК 621.983.5.06 : 006.354 Группа Г22

ГОСУДАРСТВЕННЫЙ СТАНДАРТ СОЮЗА ССР

ПОЛЗУШКИ К ЦИЛИНДРИЧЕСКИМ ПРИЖИМАМ

Конструкция и размеры

Slide blocks for cylinder holders.
Design and dimensions

ГОСТ 18762—80*

Взамен ГОСТ 18762—73

ОКП 39 6330

Постановлением Государственного комитета СССР по стандартам от 31 декабря 1980 г. № 6291 срок введения установлен

с 01.01.82

Проверен в 1985 г.

Несоблюдение стандарта преследуется по закону

1. Конструкция и размеры ползушек к цилиндрическим прижимам должны соответствовать указанным на чертеже и в таблице.

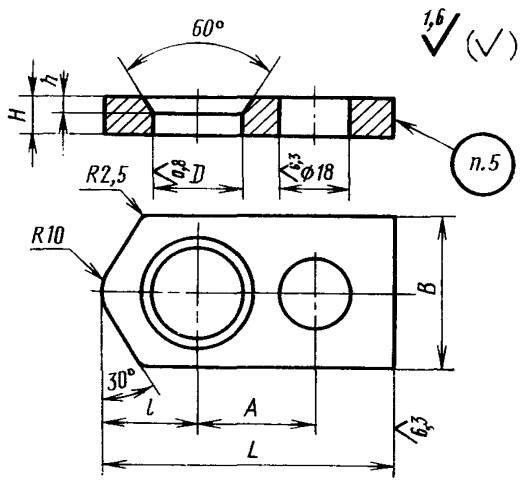

Издание официальное **Перепечатка воспрещена**

★

* *Переиздание (декабрь 1986 г.) с Изменением № 1, утвержденным в декабре 1985 г. (ИУС № 4—86).*

gost.e-ecolog.ru

Размеры в мм

Обозначение ползушки	Применяемость	*H* (поле допуска d11)	*h*	*B* (поле допуска d11)	*L*	*D* (поле допуска H12)	*l*	*A*	Масса, кг, не более
1040-1171		10	4	40	75	24	25	32	0,164
1040-1172		12	6						0,198
1040-1173		14							0,231
1040-1174		16	8						0,263
1040-1175				50	85	30	30	36	0,373
1040-1176		18							0,419
1040-1177		20	10						0,465

Пример условного обозначения ползушки размерами $H=16$ мм, $B=40$ мм:

Ползушка 1040-1174 ГОСТ 18762—80

2. Материал — сталь марки 40Х по ГОСТ 4543—71.

3. Твердость — 49...54 $HRC_э$.

(Измененная редакция, Изм. № 1).

4. Технические требования — по ГОСТ 18824—80.

5. Маркировать: условное обозначение ползушки без наименования и товарный знак предприятия-изготовителя.

6. Пример применения ползушек к цилиндрическим прижимам дан в справочном приложении.

ПРИЛОЖЕНИЕ
Справочное

ПРИМЕР ПРИМЕНЕНИЯ ПОЛЗУШЕК К ЦИЛИНДРИЧЕСКИМ ПРИЖИМАМ

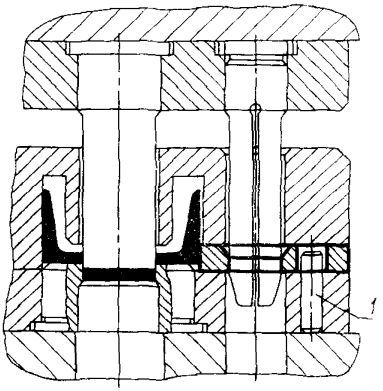

1—штифт типа 1 по ГОСТ 3128—70

gost.e-ecolog.ru