УДК 621.983.5.06 : 006.354 Группа Г22

ГОСУДАРСТВЕННЫЙ СТАНДАРТ СОЮЗА ССР

УПОРЫ ДЛЯ ФИКСАЦИИ ПОВЕРНУТОЙ ПОЛОСЫ

Конструкция и размеры

Stops for turned back strip fixing.
Design and dimensions

ГОСТ 18756—80*

Взамен ГОСТ 18756—73

ОКП 39 6330

Постановлением Государственного комитета СССР по стандартам от 31 декабря 1980 г. № 6290 срок введения установлен

с 01.01.82

Проверен в 1985 г.

Несоблюдение стандарта преследуется по закону

1. Конструкция и размеры упоров для фиксации повернутой полосы должны соответствовать указанным на чертеже и в таблице.

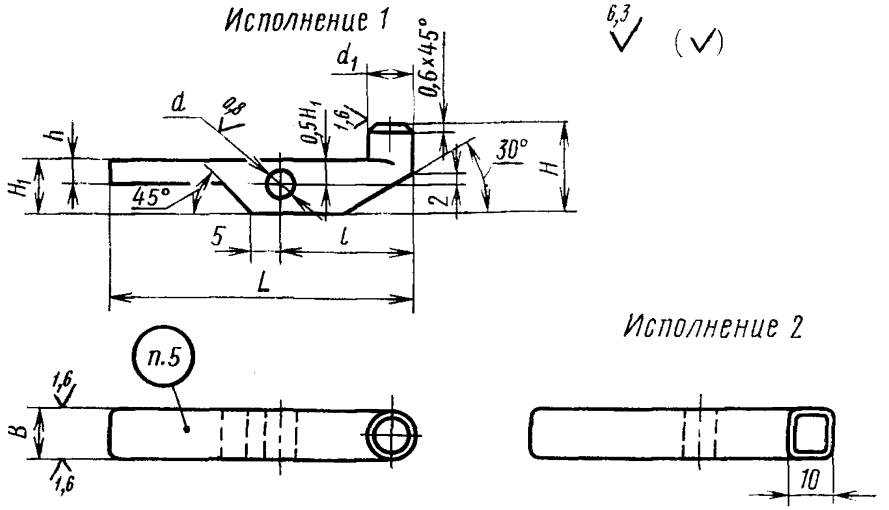

Издание официальное **Перепечатка воспрещена**

★

* *Переиздание (декабрь 1986 г.) с Изменением № 1, утвержденным в декабре 1985 г. (ИУС № 4—86).*

gost.e-ecolog.ru

Размеры в мм

Исполнение 1		Исполнение 2		$B=d_1$ (поле допуска d11)	H	H_1	L	l	h	d (поле допуска H11)	Масса, кг, не более
Обозначение упора	Применяемость	Обозначение упора	Применяемость								
1050-0131		1050-0132		6	16	10	56	25	3	6	0,026
1050-0133		1050-0134		8	18						0,041
1050-0135		1050-0136		10	22	14	71	30	4	8	0,076
1050-0137		1050-0138		12	25		75	32			0,095

Пример условного обозначения упора размером $B=6$ мм, исполнения 1:

Упор 1050-0131 ГОСТ 18756—80

2. Материал — сталь марки 45 по ГОСТ 1050—74.

3. Твердость — 42 . . . 46 $HRC_э$.

(Измененная редакция, Изм. № 1).

4. Технические требования — по ГОСТ 18824—80.

5. Маркировать: условное обозначение упора без наименования и товарный знак предприятия-изготовителя.

6. Пример применения упоров для фиксации повернутой полосы дан в справочном приложении.

ПРИЛОЖЕНИЕ
Справочное

ПРИМЕР ПРИМЕНЕНИЯ УПОРОВ ДЛЯ ФИКСАЦИИ ПОВЕРНУТОЙ ПОЛОСЫ

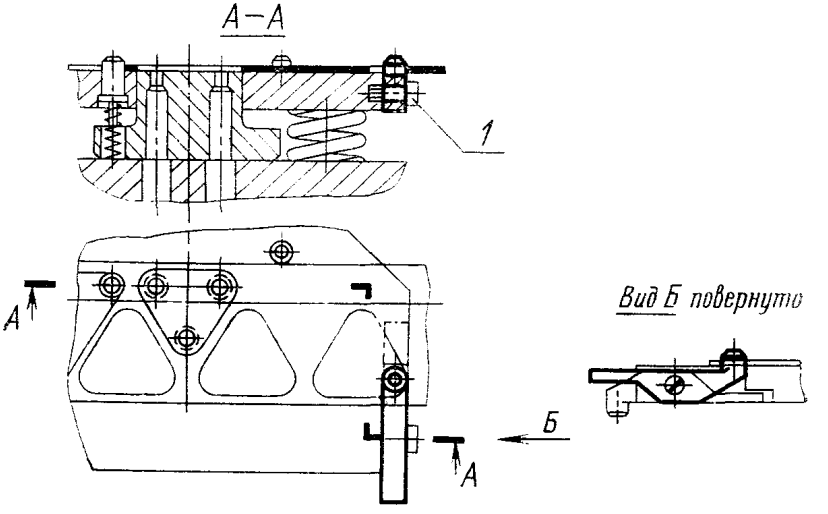

1—винт по ГОСТ 9052—69

gost.e-ecolog.ru