УДК 621.983.5.06 : 006.354 Группа Г22

ГОСУДАРСТВЕННЫЙ СТАНДАРТ СОЮЗА ССР

# УПОРЫ СО СКОСОМ И ЛЫСКОЙ

## Конструкция и размеры

Stops with chamfer and flat.
Design and dimensions

**ГОСТ 18754—80***

**Взамен ГОСТ 18754—73**

ОКП 39 6330

**Постановлением Государственного комитета СССР по стандартам от 31 декабря 1980 г. № 6289 срок введения установлен**

**с 01.01.82**

**Проверен в 1985 г.**

**Несоблюдение стандарта преследуется по закону**

1. Конструкция и размеры упоров со скосом и лыской должны соответствовать указанным на чертеже и в таблице.

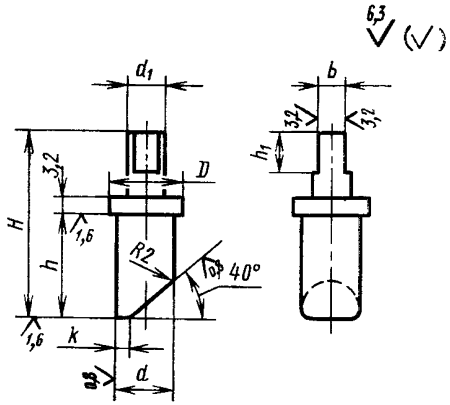


**Издание официальное** **Перепечатка воспрещена**

★

* *Переиздание (декабрь 1986 г.) с Изменением № 1, утвержденным в декабре 1985 г. (ИУС № 4—86).*

gost.e-ecolog.ru

Размеры в мм

| Обозначение упора | Применяемость | $d$ (поле допуска d9) | $d_1$ | $D$ | $h$ | $h_1$ | $H$ | $b$ (поле допуска d11) | $k$ | Масса, кг, не более |
|---|---|---|---|---|---|---|---|---|---|---|
| 1050-0541 | | 6,3 | 6,0 | 8 | 14 | 8 | 32 | 3 | 1,6 | 0,007 |
| 1050-0542 | | 8,0 | | 10 | 16 | | 34 | | | 0,011 |
| 1050-0543 | | 10,0 | | 12 | 18 | | 36 | | 2,0 | 0,015 |
| 1050-0544 | | 12,0 | 7,5 | 14 | 22 | 10 | 40 | 5 | 3,0 | 0,025 |
| 1050-0545 | | 16,0 | | 18 | 28 | 12 | 53 | | | 0,051 |

Пример условного обозначения упора размером $d$=10 мм:

*Упор 1050-0543 ГОСТ 18754—80*

2. Материал — сталь марки 45 по ГОСТ 1050—74.

3. Твердость — 42...46 $HRC_э$.

**(Измененная редакция, Изм. № 1).**

4. Технические требования — по ГОСТ 18824—80.

5. Маркировать на бирке: условное обозначение упора без наименования и товарный знак предприятия-изготовителя.

6. Пример применения упоров со скосом и лыской дан в справочном приложении.

*ПРИЛОЖЕНИЕ*
*Справочное*

## ПРИМЕР ПРИМЕНЕНИЯ УПОРОВ СО СКОСОМ И ЛЫСКОЙ

мм

| *s* | *t* |
|---|---|
| От 6 до 12 | 5 |
| Св. 12 | 7 |

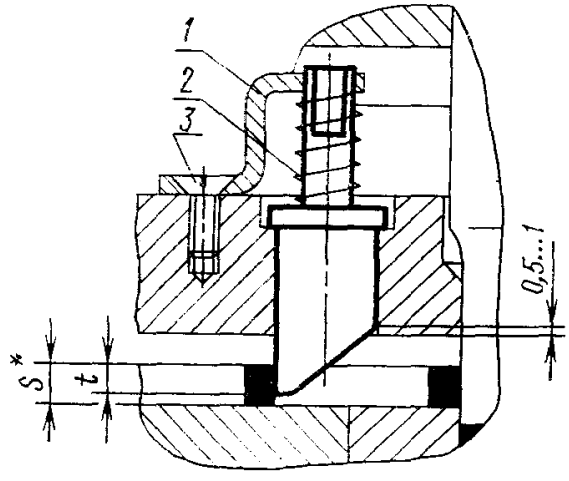


*s**—толщина штампуемого материала:
*1*—кронштейн; *2*—пружина по ГОСТ 18793—80; *3*—винт по ГОСТ 17475—80

gost.e-ecolog.ru