УДК 621.983.5.06 : 006.354 Группа Г22

ГОСУДАРСТВЕННЫЙ СТАНДАРТ СОЮЗА ССР

ПРУЖИНЫ ПЛАСТИНЧАТЫЕ ДЛЯ УПОРОВ СО СКОСОМ

Конструкция и размеры

Blade spring for stops with chamfer.
Design and dimensions

ГОСТ 18753—80*

Взамен ГОСТ 18753—73

ОКП 39 6330

Постановлением Государственного комитета СССР по стандартам от 31 декабря 1980 г. № 6289 срок введения установлен

с 01.01.82

Проверен в 1985 г.

Несоблюдение стандарта преследуется по закону

1. Конструкция и размеры пластинчатых пружин для упоров со скосом должны соответствовать указанным на чертеже и в таблице.

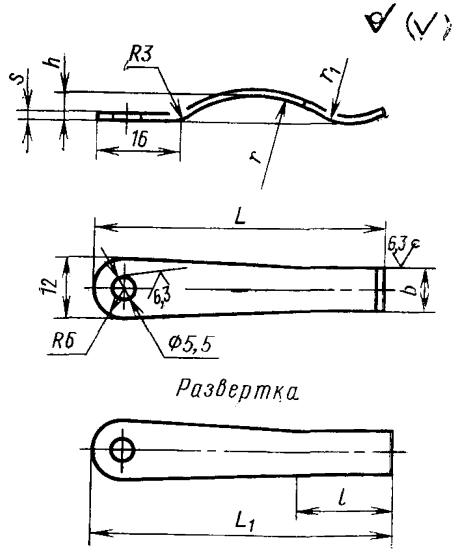

Издание официальное **Перепечатка воспрещена**

★

* *Переиздание (декабрь 1986 г.) с Изменением № 1, утвержденным в декабре 1985 г. (ИУС № 4—86).*

gost.e-ecolog.ru

Размеры в мм

Обозначение пружины	Применяемость	L	L_1	h	r	r_1	l	b	s	Масса, 1000 шт., кг, не более
1086-0401		48	53	5	20	6	14	5	0,5	2,4
1086-0402		56	59		25	10	16	8	1,0	2,9
1086-0403		67	72	8	30		18	10		3,4

Пример условного обозначения пружины размером L=48 мм:

Пружина 1086-0401 ГОСТ 18753—80

(Измененная редакция, Изм. № 1).

2. Материал — лист $\frac{\text{Б—ПН—S ГОСТ 19904—74}}{\text{65 Г ГОСТ 1542—71}}$.

3. Твердость — 45...49 $HRC_э$.

4. Технические требования — по ГОСТ 18824—80.

5. Маркировать на бирке: условное обозначение пружины без наименования и товарный знак предприятия-изготовителя.

6. Примеры применения пластинчатых пружин для упоров со скосом даны в справочном приложении к ГОСТ 18752—80.

gost.e-ecolog.ru