УДК 621.983.5.06 : 006.354 Группа Г22

ГОСУДАРСТВЕННЫЙ СТАНДАРТ СОЮЗА ССР

УПОРЫ ЦИЛИНДРИЧЕСКИЕ

Конструкция и размеры

Cylindrical stops. Design and dimensions

ГОСТ 18740—80*

Взамен ГОСТ 18740—73

ОКП 39 6330

Постановлением Государственного комитета СССР по стандартам от 31 декабря 1980 г. № 6288 срок введения установлен

с 01.01.82

Проверен в 1985 г.

Несоблюдение стандарта преследуется по закону

1. Конструкция и размеры цилиндрических упоров должны соответствовать указанным на чертеже и в таблице.

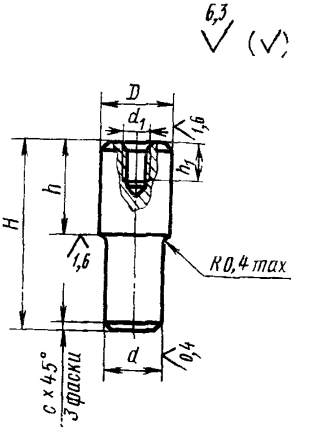

Издание официальное ★ Перепечатка воспрещена

* Переиздание (декабрь 1986 г.) с Изменением № 1, утвержденным в декабре 1985 г. (ИУС № 4—86).

gost.e-ecolog.ru

Размеры в мм

Обозначение упора	Применяемость	D (поле допуска h11)	d (поле допуска п6)	d_1	H	h	h_1	c	Масса, кг, не более
1050-0801		6,3	4,0	—	14	6	—	0,6	0,002
1050-0802		8,0	6,3		16				0,005
1050-0803					18	8			
1050-0804				М4	20	10	8		0,006
1050-0805					25	14			0,008
1050-0806		10,0	8,0		20	8	10		0,010
1050-0807					22	10			0,011
1050-0808					28	16			0,014
1050-0809					32	20			0,017
1050-0811		12,0	10,0	М6	22	8		1,0	0,015
1050-0812					25	10			0,018
1050-0813					32	16	14		0,021
1050-0814					36	20			0,025
1050-0815					40	25			0,028
1050-0816		16,0	12,0		28	10			0,029
1050-0817					36	16			0,040
1050-0818					40	20			0,045
1050-0819					45	25			0,052
1050-0821					50	32			0,061
1050-0822		20,0	16,0	М8	56		16		0,110

Пример условного применения упора размерами D=10 мм, H=22 мм:

Упор 1050-0807 ГОСТ 18740—80

(Измененная редакция, Изм. № 1).

2. Материал — сталь марки 45 по ГОСТ 1050—74.

3. Твердость — 42 ... 46 $HRC_э$.

(Измененная редакция, Изм. № 1).

4. Допускается выполнение упора без резьбового отверстия d_1 на глубину h_1.

5. Технические требования — по ГОСТ 18824—80.

6. Маркировать на бирке: условное обозначение упора без наименования и товарный знак предприятия-изготовителя.

7. Пример применения цилиндрических упоров дан в справочном приложении.

ПРИЛОЖЕНИЕ
Справочное

ПРИМЕР ПРИМЕНЕНИЯ ЦИЛИНДРИЧЕСКИХ И ГРИБКОВЫХ УПОРОВ

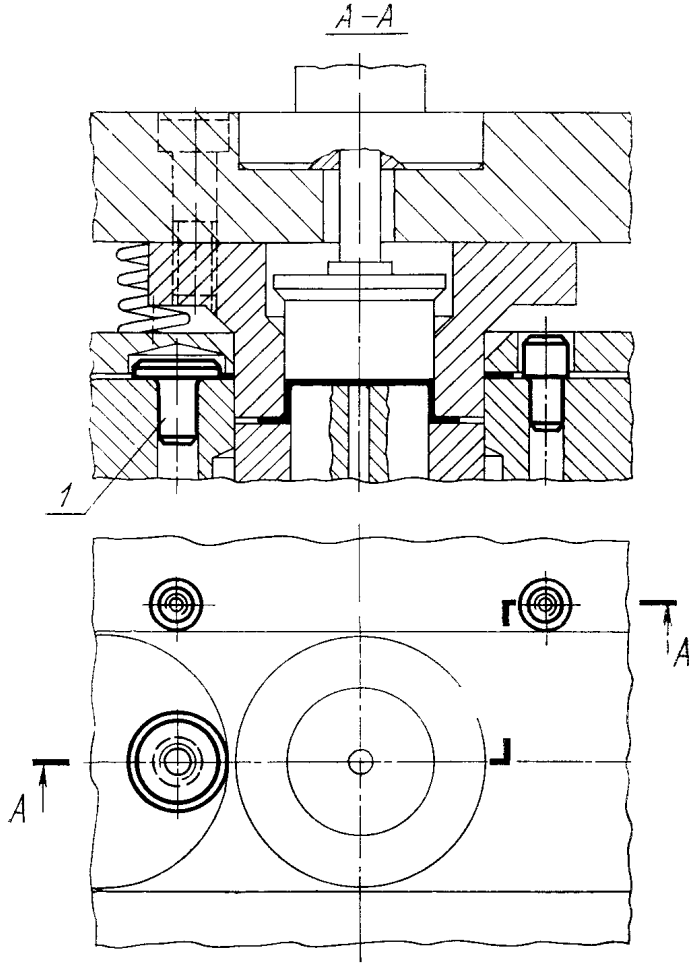

1—упор грибковый по ГОСТ 18743—80

gost.e-ecolog.ru