УДК 621.983.5.06 : 006.354 Группа Г22

ГОСУДАРСТВЕННЫЙ СТАНДАРТ СОЮЗА ССР

НОЖИ ДЛЯ РАЗРЕЗКИ ОТХОДОВ ПРЯМОУГОЛЬНЫЕ

Конструкция и размеры

Rectaugular scrap cutters.
Design and dimensions

ГОСТ 18735—80*

Взамен ГОСТ 18735—73

ОКП 39 6330

Постановлением Государственного комитета СССР по стандартам от 31 декабря 1980 г. № 6287 срок введения установлен

с 01.01.82

Прсверен в 1985 г.

Несоблюдение стандарта преследуется по закону

1. Конструкция и размеры прямоугольных ножей для разрезки отходов должны соответствовать указанным на чертеже и в таблице.

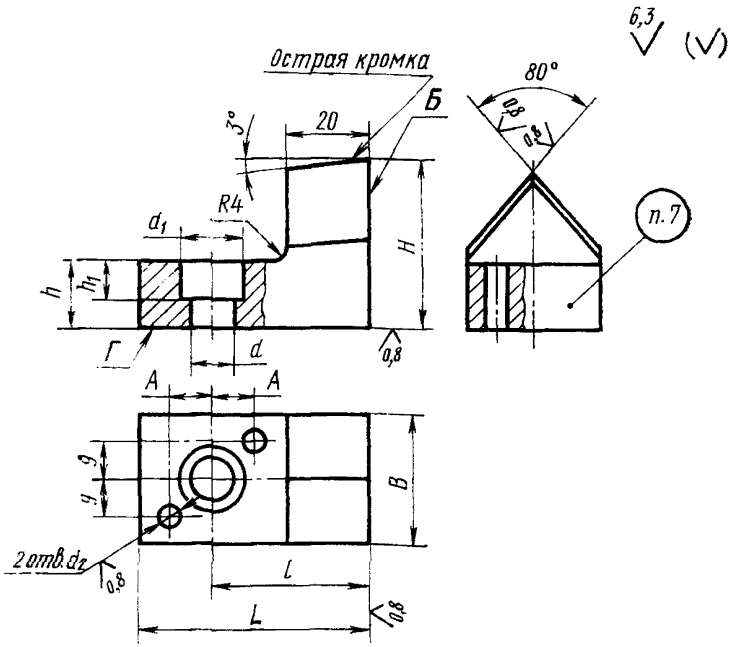

Издание официальное ★ Перепечатка воспрещена

* *Переиздание (декабрь 1986 г.) с Изменением № 1, утвержденным в декабре 1985 г. (ИУС № 4—86).*

gost.e-ecolog.ru

Размеры в мм

Обозначение ножа	Применяемость	L	B	H	l	A	d	d_1	d_2 (поле допуска H7)	h	h_1	Масса, кг, не более
1140-0161		60	32	32	40	13	11	18	6	16	10	0,236
1140-0162				36								0,256
1140-0163				40								0,276
1140-0164		71	36	36	45	16	14	20	8	18	12	0,375
1140-0165				40								0,397
1140-0166				45								0,425
1140-0167				50								0,454

Пример условного обозначения ножа размерами L=60 мм, H=32 мм:

Нож 1140—0161 ГОСТ 18735—80

2. Материал — сталь марки У10А или У8А по ГОСТ 1435—74.

3. Твердость — 55...59 $HRC_э$.

(Измененная редакция, Изм. №1).

4. Допуск перпендикулярности поверхности *Б* относительно поверхности *Г* — по 9-й степени точности ГОСТ 24643—81.

5. Технические требования — по ГОСТ 18824—80.

6. Маркировать: условное обозначение ножа без наименования и товарный знак предприятия-изготовителя.

7. Пример применения ножей дан в справочном приложении.

ПРИЛОЖЕНИЕ
Справочное

ПРИМЕР ПРИМЕНЕНИЯ ПРЯМОУГОЛЬНЫХ НОЖЕЙ ДЛЯ РАЗРЕЗКИ ОТХОДОВ

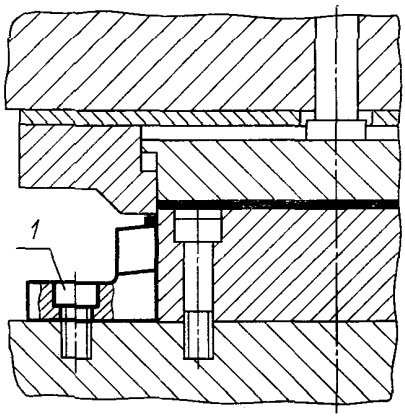

1—винт по ГОСТ 11738—84

gost.e-ecolog.ru