УДК 621.382.33.083:006.354 Группа Э29

ГОСУДАРСТВЕННЫЙ СТАНДАРТ СОЮЗА ССР

ТРАНЗИСТОРЫ БИПОЛЯРНЫЕ

Метод измерения постоянной времени цепи обратной связи на высокой частоте

Transistors bipolar. Method for measuring collector-tobase time constant at high frequencies.

ОКП 63 2312

ГОСТ 18604.1—80*

(СТ СЭВ 3993—83)

Взамен ГОСТ 18604.1—73

Постановлением Государственного комитета СССР по стандартам от 4 июля 1980 г. № 3392 срок действия установлен

с 01.01.82

до 01.01.87

Несоблюдение стандарта преследуется по закону

Настоящий стандарт распространяется на биполярные транзисторы и устанавливает метод измерения постоянной времени цепи обратной связи на высокой частоте $\tau_{\text{к}}$ (далее — постоянной времени).

Общие требования при измерении должны соответствовать ГОСТ 18604.0—83 и требованиям, изложенным в соответствующих разделах настоящего стандарта.

Стандарт полностью соответствует СТ СЭВ 3993—83.

(Измененная редакция, Изм. № 1).

1. ПРИНЦИП И УСЛОВИЯ ИЗМЕРЕНИЯ

1.1. Постоянную времени $\tau_{\text{к}}$ определяют измерением модуля коэффициента обратной связи по напряжению $|h_{12б}|$ в режиме малого сигнала на высокой частоте исходя из соотношения

$$\tau_{\text{к}} = \frac{|h_{12б}|}{2\pi f},$$

где f — частота, на которой измеряют $|h_{12б}|$.

1.2. Частоту измерений f выбирают из ряда: 5, 10, 30, 100, 300 МГц; она должна удовлетворять соотношению

$$\frac{3(h_{12б})_{\text{н.ч}}}{\tau_{\text{к}}} < 2\pi f < \frac{\tau_{\text{к}}}{3(L_{\text{б}} + L'_{\text{б}}) \cdot C_{\text{к}}},$$

Издание официальное **Перепечатка воспрещена**

★

* *Переиздание (декабрь 1985 г.) с Изменением № 1, утвержденным в апреле 1984 г. (ИУС 8—84).*

gost.e-ecolog.ru

где $(h_{12б})_{нч}$ — значение параметра $h_{12б}$, измеряемое на низкой частоте;

$L'_Б$ — конструктивная паразитная индуктивность базового вывода контактодержателя, значение которой обеспечивается конструкцией узла;

$L_Б$ — индуктивность базового вывода транзистора;

$C_К$ — емкость коллекторного перехода транзистора

Значения $L_Б$ и $C_К$ указывают в стандартах или технических условиях на транзисторы конкретных типов (далее — стандартах).

1.3. Измерения производят на малом переменном сигнале при температуре окружающей среды в пределах (25±10) °С. Амплитуду сигнала считают достаточно малой, если при уменьшении амплитуды сигнала генератора в два раза значение измеряемого параметра изменяется менее чем на значение погрешности измерительной установки.

(Измененная редакция, Изм. № 1).

1.4. На транзистор в схеме с общей базой задают режим от источника постоянного тока эмиттера и от источника постоянного напряжения коллектор-база, который должен соответствовать указанному в стандартах.

2. АППАРАТУРА

2.1 Постоянную времени следует измерять на установке, электрическая структурная схема которой приведена на черт. 1.

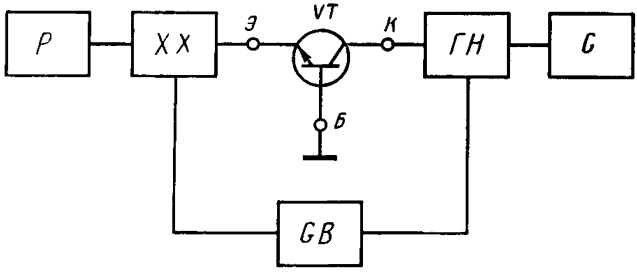

Р—электронный индикатор напряжения, *ХХ*—схема, обеспечивающая условия холостого хода (схема *ХХ*), *VT*—измеряемый транзистор, *ГН*—схема, обеспечивающая условия генератора напряжения высокой частоты (схема *ГН*), *G*—генератор сигналов *GB*—блок питания транзистора

Черт 1

2.2. При измерении низкочастотных (НЧ) транзисторов в качестве схемы ХХ используют генератор тока, сопротивление которого (омическое в цепи эмиттера или внутреннее сопротивление источника питания эмиттера) должно в 100 и более раз превосхо-

дить входное сопротивление измеряемого транзистора как на постоянном токе, так и на частоте измерения.

Пример электрической схемы для измерения $\tau_к$ НЧ транзисторов приведен на черт. 1 справочного приложения.

2.3. При измерении $\tau_к$ высокочастотных и сверхвысокочастотных (ВЧ и СВЧ) транзисторов расчетная проводимость $Y_{x.x}$, состоящая из действительной части проводимости на зажимах эмиттер-база $Re\ (\dot{Y}_{x.x}$ и модуля мнимой части проводимости на зажимах эмиттер-база $|I_m\ (\dot{Y}_{x.x})|$ должна удовлетворять условиям:

при измерении

$$Re(\dot{Y}_{x.x}) < \frac{0{,}03}{\Delta r + \frac{KT}{qI_э}};$$

$$|I_m(\dot{Y}_{x.x})| < \frac{0{,}2}{\Delta r + \frac{KT}{qI_э}};$$

при калибровке с помощью эквивалентной цепочки

$$Re(\dot{Y}_{x.x}) < \frac{0{,}03}{R_{экв}};$$

$$I_m(\dot{Y}_{x.x}) < \frac{0{,}2}{R_{экв}};$$

где Δr — сопротивление в цепи эмиттера транзистора, указываемое в стандартах. Если типовое значение Δr составляет менее 30 % типового значения $r'_б$, то Δr можно не учитывать;

$$\frac{KT}{q} = 26 \cdot 10^{-3} \text{В при } T = 300K;$$

$I_э$ — постоянный ток эмиттера;

$R_{экв}$ — сопротивление резистора эквивалентной цепочки, выбирают с погрешностью ± 1 %.

Примеры электрических схем ХХ для измерения $\tau_к$ ВЧ и СВЧ транзисторов приведены на черт. 2—4 справочного приложения.

(Измененная редакция, Изм. № 1).

2.4. Электронный индикатор напряжения P (далее — прибор P) измеряет напряжение, пропорциональное напряжению холостого хода на зажимах эмиттер-база транзистора. Чувствительность прибора или выходное напряжение генератора высокой частоты должны быть отрегулированы таким образом, чтобы показания прибора P при калибровке численно соответствовали значению постоянной времени эквивалентной цепочки. При калибровке установки по эталонному аттенюатору показания прибора P должны соответствовать его ослаблению α

Нестабильность чувствительности прибора P должна быть такой, чтобы обеспечивалось постоянство калибровки с погрешностью не более ± 10 % в течение часа работы.

При применении многопредельного электронного индикатора напряжения отсчет постоянной времени производят с учетом коэффициента, соответствующего переходу со шкалы, где производили калибровку, к шкале, на которой производили измерение.

Входное сопротивление прибора P при измерении $\tau_К$ НЧ транзисторов должно превышать входное сопротивление транзистора более чем в 100 раз.

Входное сопротивление прибора P при измерении $\tau_К$ ВЧ и СВЧ транзисторов выбирают таким образом, чтобы обеспечивалось условие для расчетной проводимости на зажимах эмиттер-база $Y_{х.х}$ измеряемого транзистора, приведенное в п. 2.3.

Отклонение от линейной характеристики прибора P не должно превышать ± 10 % в интервале 30—100 % шкалы.

Уровень наводок прибора P, вызванных пульсацией напряжения источников питания измеряемого транзистора, а также внутренними и внешними наводками в схеме при отсутствии измеряемого сигнала, должен быть не более 5 % шкалы.

При контроле допускаемого значения наводки в зажимы эмиттер-база вставляют резистор с сопротивлением, равным $r'_{э\,max}$.

2.5. Блок питания транзистора GB обеспечивает заданный режим транзистора при измерении. Коэффициент пульсации выходного напряжения источника питания не должен превышать 5 %.

Блок GB должен обеспечивать задание постоянного тока, внутреннее сопротивление которого не менее чем в 100 раз превышает входное сопротивление транзистора по постоянному току при измерении маломощных транзисторов и не менее чем в 10 раз — при измерении мощных транзисторов.

Постоянное напряжение на коллектор U задают от источника напряжения, внутреннее сопротивление которого должно быть меньше $\frac{U_К}{100 I_К}$ при измерении $\tau_К$ маломощных транзисторов и меньше $\frac{U_К}{10 I_К}$ — при измерении мощных транзисторов, где $I_К$ — постоянный ток коллектора, значение которого указывают в стандартах.

2.6. В качестве генератора сигналов G используется любой генератор сигналов, обеспечивающий постоянство калибровки с погрешностью, в пределах ± 10 % в течение часа работы.

2.7. Схема ГН должна иметь низкое выходное сопротивление $Z_{гн}$ на зажимах коллектор-база измеряемого транзистора.

При измерении $\tau_К$ ВЧ и СВЧ транзисторов выходное сопротивление генератора сигналов выбирают равным волновому сопротивлению (50 или 75 Ом) линии, подводящей сигнал от генератора.

При измерении $\tau_К$ расчетное значение выходного сопротивления схемы ГН $Z_г$, состоящее из действительной части выходного сопротивления генератора напряжения $Re\ (Z_{гн})$ и модуля мнимой части выходного сопротивления генератора напряжения $|I_m\ (Z_{гн})|$ должно удовлетворять условиям:

$$Re(Z_{гн}) < \frac{1}{8\pi f C_К};$$

$$|I_m(Z_{гн})| < \frac{1}{50\pi f C_К}.$$

Примеры электрических схем ГН для измерения $\tau_К$ ВЧ и СВЧ транзисторов приведены на черт. 5—7 справочного приложения.

2.8. При измерении $\tau_К$ ВЧ и СВЧ транзисторов контактодержатель должен обеспечивать выполнение условий:

$$L'_Б < 3L_Б;$$

$$C'_{КЭ} < C_{КЭ},$$

где $L'_Б$ — конструктивная паразитная индуктивность базового вывода контактодержателя;

$L_Б$ — индуктивность базового вывода транзистора;

$C'_{КЭ}$ — конструктивная паразитная емкость между выводами коллектора и эмиттера контактодержателя;

$C_{КЭ}$ — емкость между выводами коллектора и эмиттера транзистора.

Если шкалу прибора P калибруют с помощью резистора $R_{экв}$ конденсатора $C_{экв}$ эквивалентной цепочки, то должно выполняться условие

$$C'_{КЭ} < 0{,}03 C_{экв}.$$

Значения $L'_Б$, $C'_{КЭ}$ обеспечиваются конструкцией узла контактодержателя. Значения $L_Б$, $C_{КЭ}$ указывают в стандартах.

2.9. При измерении транзисторов с изолированными выводами коллектора, базы и эмиттера имеющийся корпусный вывод должен подключаться к земле (базе).

3. ПОДГОТОВКА И ПРОВЕДЕНИЕ ИЗМЕРЕНИЯ

3.1. Перед измерением следует проводить калибровку шкалы прибора P. Калибровку проводят двумя способами.

3.2. Первым способом режим калибровки осуществляют с помощью эквивалентной цепочки, для чего в схему черт. 1 вместо транзистора VT включают эквивалентную цепочку, схема которой приведена на черт. 2.

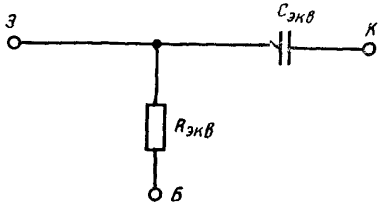

Черт. 2

Емкость конденсатора $C_{экв}$ выбирают такой, чтобы входное сопротивление эквивалентной цепочки соответствовало условиям:

$$\sqrt{R^2_{экв}+\left(\frac{1}{\omega C_{экв}}\right)^2} \geqslant 10|Z_{гн}|;$$

$$R_{экв\ min} \geqslant 5\omega L$$

где ω — угловая частота измерения,

L — индуктивное сопротивление монтажа.

Произведение $R_{экв}$, $C_{экв}$ выбирают таким, чтобы калибровка и измерение производились в диапазоне 30—100 % шкалы.

Элементы эквивалентной цепочки измеряют в схеме черт. 2 раздельно с погрешностью, не превышающей 1 %.

$R_{экв}$ измеряют на постоянном токе, а $C_{экв}$ — на переменном токе любой частоты.

При калибровке устанавливают показания прибора P численно равными постоянной времени эквивалентной цепочки.

Частота и амплитуда переменного напряжения от генератора G при калибровке должны быть такими же, что и при измерении.

3.3. При втором способе калибровки в контактодержатель между выводами эмиттера и коллектора включают перемычку. При этом на выходе генератора G вводят аттенюатор (аттенюатор можно включать и в канал измерителя и вместо контактодержателя), значение ослабления которого α выбирают таким, чтобы калибровочная точка укладывалась в динамический диапазон шкалы прибора P с погрешностью, не превышающей 5 %, при этом калибровочное значение $\tau_{к\,клб}$ должно быть равно

$$\tau_{к\,клб} = \frac{1}{2\alpha\pi f}$$

3.4. После проведения калибровки в схему черт. 1 следует установить измеряемый транзистор. Устанавливают заданный в стандартах на транзистор режим питания по постоянному току.

3.5. Постоянную времени определяют по шкале прибора *P* (при калибровке первым или вторым способом) или по аттенюатору генератора *G* при калибровке вторым способом, при этом прибор *P* выполняет функции индикатора уровня.

3.6. Способ калибровки может отличаться от приведенного, если он обеспечивает правильное соотношение между амплитудой генератора *G* и чувствительностью прибора *P*, точность измерения и удобство работы.

4. ПОКАЗАТЕЛИ ТОЧНОСТИ ИЗМЕРЕНИЯ

4.1. Основная погрешность измерительных установок, в которых используются стрелочные приборы, должна находиться в пределах ±15 % конечного значения рабочей части шкалы и в пределах ±20 % измеряемого значения в начале рабочей части шкалы.

4.2. Основная погрешность измерительных установок, в которых используются цифровые приборы, должна находиться в пределах ±15 % измеряемого значения ±2 знака младшего разряда дискретного отсчета.

ПРИЛОЖЕНИЕ
Справочное

1. Пример электрической схемы измерения постоянной времени $\tau_К$ НЧ транзисторов.

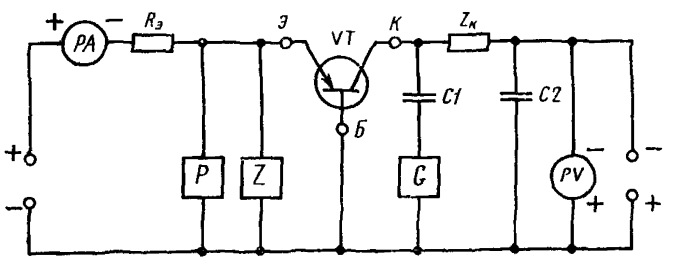

PA—измеритель тока; $R_Э$ резистор в цепи эмиттера; *VT*—измеряемый транзистор; $Z_К$—полное сопротивление для развязки цепи генератора сигналов и источника питания коллектора; *C1*—разделительный конденсатор; *C2*—блокировочный конденсатор; *P*—электронный индикатор напряжения; *Z*—ограничитель напряжения; *G*—генератор сигналов; *PV*—измеритель напряжения

Черт. 1

Основные элементы схемы измерения должны соответствовать требованиям, указанным в разд 2 настоящего стандарта.

Конденсаторы *C1* и *C2* выбирают одинаковой емкости, исходя из соотношения

$$\frac{1}{\omega C_1} = \frac{1}{\omega C_2} \leqslant (0{,}1 - 0{,}01) R_К$$

Активное сопротивление постоянному току в цепи коллектора $R_К$ должно удовлетворять соотношению

$$R_К \leqslant \frac{U_К}{100 I_Э},$$

Примеры схем ограничителя напряжения приведены на черт. 8.

2. Пример электрической схемы ХХ для измерения постоянной времени $\tau_К$ мощных ВЧ и СВЧ транзисторов.

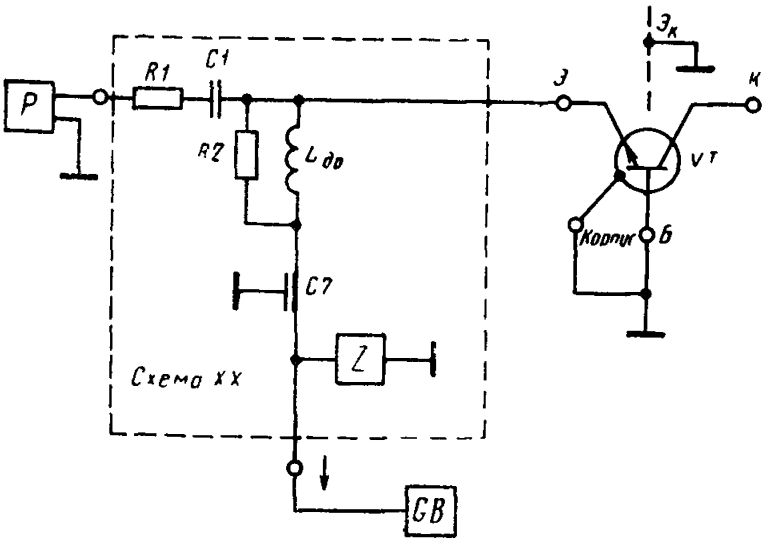

P—электронный индикатор напряжения; *R1*—резистор для развязки; *C1* и $L_{др}$—контур для задания необходимого значения проводимости холостого хода; $Э_К$—экран в контактодержателе между выводами эмиттера и коллектора измеряемого транзистора *VT*; *R2*—резистор для подавления паразитного возбуждения транзистора; *C2*—конденсатор для подавления помех, поступающих из *GB* на вход *P*; *Z*—ограничитель напряжения; *GB*—блок питания транзистора.

Черт. 2

Выбор элементов схемы ХХ определяется требованиями п. 2.3 стандарта к необходимому значению проводимости на зажимах эмиттер-база измеряемого транзистора.

3. Пример электрической схемы ХХ для измерения постоянной времени $\tau_К$ маломощных ВЧ и СВЧ транзисторов навесной конструкции с гибкими выводами, у которых высокочастотные параметры удовлетворяют соотношению

$$\frac{f_{гр}}{\tau_К} < 30,$$

где $f_{гр}$ — граничная частота коэффициента передачи тока, МГц;

$\tau_К$ — постоянная времени, пс.

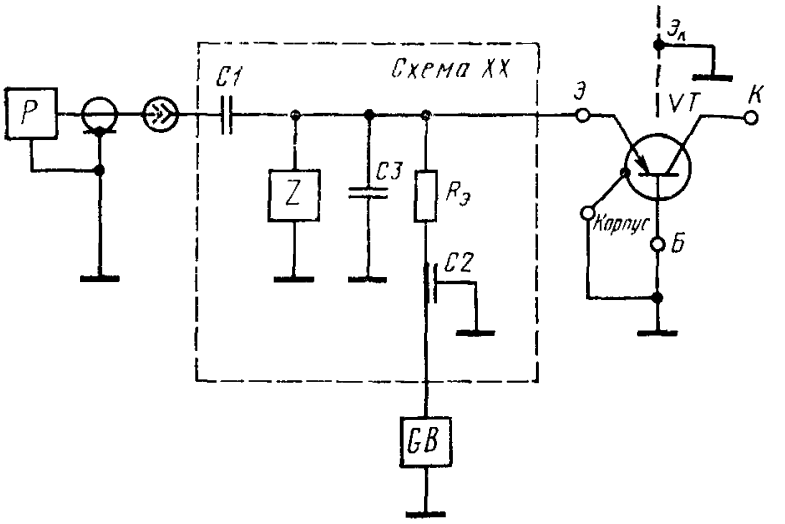

P—электронный индикатор напряжения; *C1*—разделительный конденсатор; $Э_к$—экран в контактодержателе между выводами эмиттера и коллектора измеряемого транзистора *VT*; *Z*—ограничитель напряжения, *C3*—конденсатор, обеспечивающий короткое замыкание на высокой частоте и условие холостого хода на частоте измерения, $R_Э$—резистор в цепи эмиттера; *C2*—конденсатор для подавления помех, поступающих из *GB* на вход *P*; *GB*—блок питания транзистора.

Черт. 3

Выбор емкостей конденсаторов *C1* и *C2*, входного сопротивления $R_{вхР}$ прибора *P* определяется необходимым значением проводимости холостого хода на зажимах эмиттер-база, которую определяют согласно п. 2.3 настоящего стандарта.

Емкость конденсатора *C1* на частоте измерения должна удовлетворять соотношению

$$\frac{1}{\omega C_1} \leqslant \frac{R_{вхР}}{10},$$

если используют прибор *P* с большим входным сопротивлением, или

$$\frac{1}{\omega C_1} \gg R_{вхР},$$

если используют прибор *P* с малым входным сопротивлением (50 или 75 Ом).

Сопротивление резистора $R_Э$ должно быть в 10 раз больше, чем входное сопротивление транзистора по постоянному току. Емкость конденсатора *C2* выбирают из условия

$$\frac{1}{\omega C_2} \leqslant \frac{R_Э}{10}.$$

Суммарная емкость $C_{ЭБ}$, состоящая из емкостей конденсатора *C3*, входной емкости прибора *P* и емкости ограничителя напряжения *Z*, включенная параллельно выводам эмиттер-база измеряемого транзистора, должна удовлетворять требованию

$$\frac{1}{2\pi f C_{ЭБ}} \geqslant (7—10) h_{11б\max},$$

где f — частота измерения;

$h_{11бmax}$ — максимальное значение входного сопротивления транзистора VT в режиме малого сигнала, указывают в стандартах.

Значение емкости $C_{ЭБ}$ рекомендуется выбирать близко к максимально допустимому.

4. Пример электрической схемы ХХ для измерения постоянной времени $\tau_к$ маломощных ВЧ и СВЧ транзисторов коаксиальной и полосковой конструкции, у которых высокочастотные параметры не удовлетворяют соотношению

$$\frac{f_{гр}}{\tau_к} < 30$$

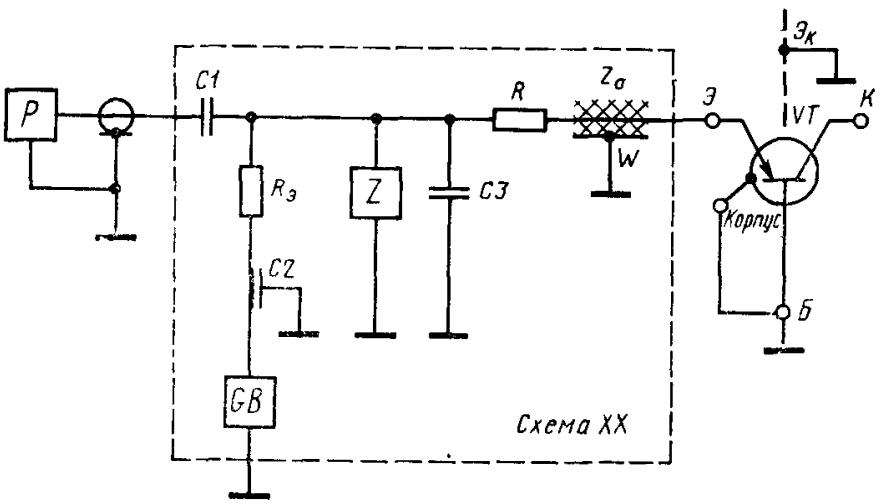

P—электронный индикатор напряжения; *C1*—разделительный конденсатор; *R*—нагрузочный резистор; *W*—передающая линия с волновым сопротивлением Z_0; *VT*—измеряемый транзистор; *Э*—экран в контактодержателе между выводами эмиттера и коллектора; $R_Э$ —резистор в цепи эмиттера; *Z*—ограничитель напряжения, *C3*—конденсатор, обеспечивающий короткое замыкание на высокой частоте и условие холостого хода на частоте измерения; *C2*—конденсатор для подавления помех; *GB*—блок питания транзистора.

Черт. 4

Выбор основных элементов схемы ХХ определяется требованиями п 2.3 настоящего стандарта к необходимому значению проводимости на зажимах эмиттер-база *VT*.

В данной схеме суммарная емкость $C_{ЭБ}$, удовлетворяющая соотношению, приведенному в п. 3 приложения, состоит из емкостей конденсатора *C1* и *C3*, емкости ограничителя *Z* и распределительной емкости полосковой передающей линии.

Требования к емкости конденсаторов *C1* и *C2* изложены в п. 3 справочного приложения.

5. Пример электрической схемы ГН для измерения постоянной времени $\tau_к$ мощных ВЧ и СВЧ транзисторов

Выбор элементов схемы ГН определяется требованиями п. 2.7 настоящего стандарта к значению выходного сопротивления

Значения сопротивлений резисторов *R2* и *R3* должны удовлетворять условиям:

$$R_3 = 2R_2;$$

$$R_2 + R_3 = 50 \text{ или } 75 \text{ Ом}.$$

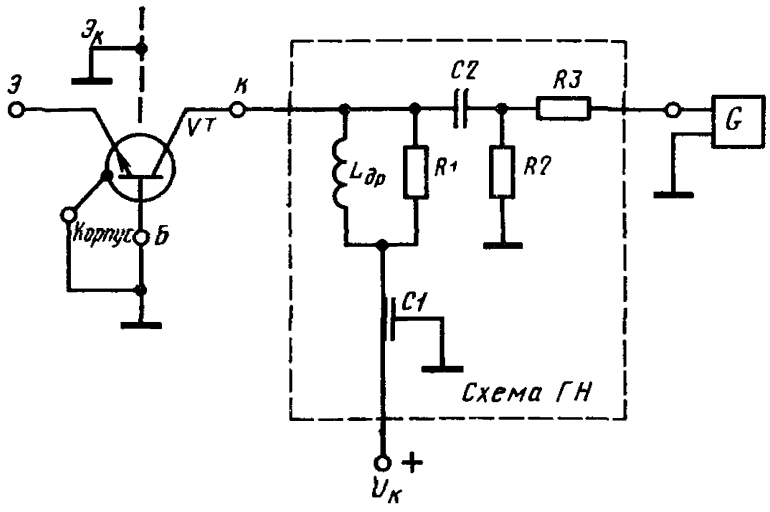

VT—измеряемый транзистор, $Э_К$ —экран в контактодержателе между выводами эмиттера и коллектора, *C2*—разделительный конденсатор, *R2*, *R3*—резисторы для развязки генератора сигналов; *G*—генератор сигналов, $L_{др}$ —дроссель для задания напряжения на коллектор транзистора, *R1*—резистор для подавления паразитного возбуждения транзистора, *C1*—блокировочный конденсатор

Черт. 5

Индуктивность дросселя $L_{др}$ должна выбираться из соотношения

$$L_{др} > \frac{5R_2}{2\pi f} .$$

Емкость конденсаторов *C1* и *C2* выбирают из следующих условий

$$C_1 \geqslant 100C_К ;$$

$$C_2 \geqslant 100C_К ,$$

где $C_К$ — емкость коллекторного перехода *VT*, указывают в стандартах.

Рекомендуется выбирать выходное сопротивление генератора сигналов равным волновому (50 или 75 Ом). В этом случае резисторы *R2* и *R3* отсутствуют

6 *Пример электрической схемы ГН для измерения постоянной времени* $\tau_К$ маломощных ВЧ и СВЧ транзисторов навесной конструкции с гибкими выводами, у которых высокочастотные параметры должны удовлетворять неравенству.

$$\frac{f_{гр}}{\tau_К} < 30$$

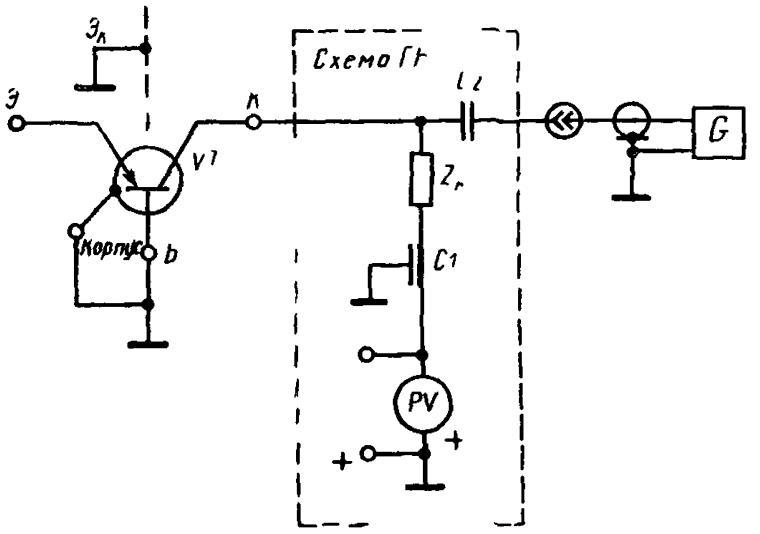

VT—измеряемый транзистор; $Э_К$—экран в контактодержателе между выводами эмиттера и коллектора; *C2*—разделительный конденсатор, *G*—генератор сигналов, $Z_К$—полное сопротивление для развязки цепи генератора сигналов и источника питания, *C1*—разделительный конденсатор, *PV*—измеритель напряжения.

Черт. 6

Выбор элементов схемы ГН в цепи коллектора определяется требованиями п. 2.7.

7. Пример электрической схемы ГН для измерения постоянной времени $\tau_к$ маломощных ВЧ и СВЧ транзисторов коаксиальной и полосковой конструкции, у которых высокочастотные параметры не удовлетворяют неравенству

$$\frac{f_{гр}}{\tau_К} < 30.$$

Основные элементы схемы должны соответствовать требованиям, указанным в п. 2.7 настоящего стандарта по выбору схемы ГН в цепи коллектора

Для высоких частот аттенюатор *E* должен быть подключен непосредственно к зажимам передающей линии через конденсатор *C2*.

Аттенюатор *E* должен состоять из резисторов *R3, R4, R5* и совмещать функции полного сопротивления для развязки, указанного на черт 1 приложения, и согласованной нагрузки для линии *W*.

Значения сопротивлений резисторов R3, R4 и R5 следует рассчитывать через волновое сопротивление линии Z_0 и значение ослабления аттенюатора α

$$R_3 = R_5 = Z_0 \frac{1}{\sqrt{1+\frac{4\alpha}{(\alpha-1)^2}}};$$

$$R_4 = Z_0 \frac{\frac{2\alpha}{(\alpha-1)^2}}{\sqrt{1+\frac{1\alpha}{(\alpha-1)^2}}}.$$

В данном случае выходное сопротивление генератора сигналов *G* равно волновому сопротивлению линии Z_0 (50 или 75 Ом).

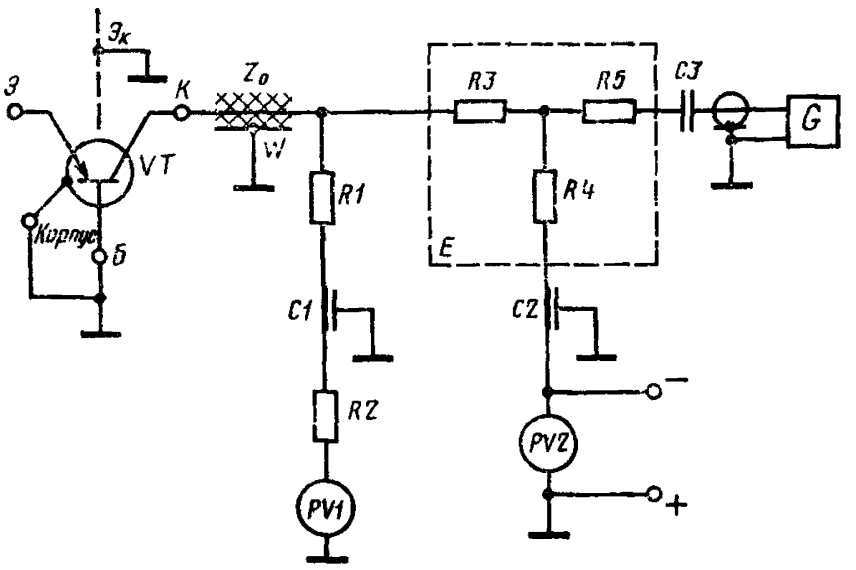

$Э_К$ —экран в контактодержателе между выводами эмиттера и коллектора; *VT*—измеряемый транзистор, *W*—передающая линия с волновым сопротивлением Z_0, *R1*, *R2*—добавочные резисторы к измерителю напряжения *PV1*; *C1*, *C2*—конденсаторы для подавления помех, *PV1*, *PV2*—измерители напряжения; *E*—аттенюатор; *C3*—разделительный конденсатор, *G*—генератор сигналов.

Черт. 7

Емкость конденсатора *C1* выбирают аналогично емкости конденсатора *C1*, указанного на черт. 1 приложения.

Сумму сопротивлений резисторов *R1* и *R2* определяют как добавочное сопротивление к измерителю напряжения *PV1* на коллекторе, но значение *R1* должно быть не менее 1,5 кОм.

Допускается измерение напряжения питания коллектора включением измерительного прибора *PV2* в цепь резистора *R4*. При этом *R1*, *R2* и *C1* из схемы исключают. Однако, при установке режима питания по коллектору учитывают падение напряжения $\Delta U_К$ на резисторах *R3*, *R4* и *R5* от протекания тока коллектора

$$\Delta U_К = I_К (R_3 + R_4) \approx I_Э (R_3 + R_4)$$

8. Примеры схем ограничителя напряжения.

Ограничители напряжения предназначены для защиты эмиттерного перехода от случайных увеличений напряжения обратной полярности и для ограничения напряжения холостого хода на зажимах контактного устройства при отключении транзистора.

Необходимый уровень ограничения зависит от прямого падения напряжения на зажимах эмиттер-база транзистора *VT*. Уровень ограничения должен превышать прямое падение напряжения на зажимах транзистора *VT* в 1,5—2 раза.

Ограничитель напряжения на уровне ± (0,5—0,6) В

Ограничитель напряжения на уровне ± (1,5—1,8) В

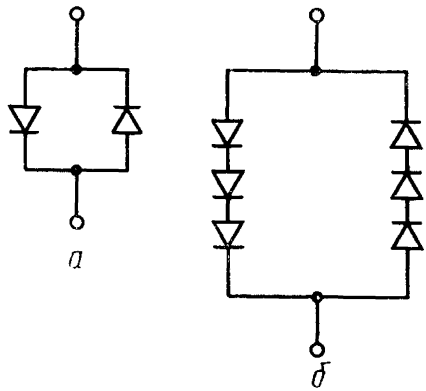

а

б

Черт. 8

gost.e-ecolog.ru